空気をデザインする会社

SINKO

AIR HANDLING UNIT

空気調和機
シリーズ

- 標準型空調機
- コンパクト型空調機
- ターミナル型空調機
- COOL BIZ 空調システム

コンパクト型空調機

DPV型空調機

R型空調機

AH-24-A

オーダーメイドで作る最適空調。

建物の用途や規模によって、求められる空調は千差万別です。
たとえば、劇場では低騒音の空調だったり、美術館では湿度調節が可能なものであったり、
病院では浮遊物質やウイルスの除去機能であったり、細かな仕様や性能を含め、
100の建物があれば、それぞれに最適な100の空調が存在します。
新晃工業は、空気調和機の国内トップメーカーとして、高度な技術力と柔軟な対応力、
長年培った実績と経験を活かして、建物の特徴や用途、規模などに合わせてオーダーメイドで対応。
ニーズに応える最適な空調設備を提供します。

INDEX

技術トピックス P3～

会社紹介 P27～

空気調和機ラインアップ

標準型空調機

目次……P36
ラインアップ…P37～40

DPV型

プラグファン・ダブルプラグファン空調機

低炭素社会へ向けた節電型。
大幅な高効率化を実現。

水平型(DPH) …… P41～
垂直型(DPV) …… P45～
水平型(PH) …… P49～

RH-A型

リリーフ エア AHU

1台の空気調和機に
2台のファンモータを搭載。
故障の不安を軽減し
省エネ運転を実現。

水平型(RH-A) …… P57～
水平型(RH-B) …… P65～
垂直型(RV-B) …… P67～

SV型

シロッコファン空調機

水平型、垂直型をはじめ、
お客さまからの多彩な仕様に応じた設計が可能。

水平型(SH) ……P69～
垂直型(SV) ……P82～

屋外型
屋外設置型･水平型(KH) ……P98～
屋外設置型･垂直型(KV) ……P106～

その他
電算型空調機(DE-D/DE-E) ……P120～
産業空調用空調機(CR-D) ……P122～
天吊り型空調機(DCS) ……P124
パッケージ型空調機(PK) ……P125
大型空調機(GH) ……P126

コイル能力 …… P127～　騒音特性 ……P129～

コンパクト型空調機

目次……P162
ラインアップ…P163

新しい時代の空調性能をコンパクトなボディーに集約。

AJDD型

標準型 …… P164～
直動運転型 …… P167～
2系統型 …… P170～
アンダーフロア用 …… P172
低温送風用 …… P173

コイル能力……P174　騒音特性 …… P175～

ターミナル型空調機

目次……P180
ラインアップ…P181

省エネ・省スペース、かつハイグレードな空調環境を実現可能にした天吊り型。

CH型

天吊り型(カームマルチ) ……P182
薄型(スーパースリム) ……P183

コイル能力……P184
騒音特性……P185

技術資料

P186～

コイルの選定方法 …… P187～
ファン性能曲線 …… P195～

COOL BIZ空調システム

目次……P206
ラインアップ…P207～208

レヒート方式 …… P209～
デュアルコイル方式 …… P211～
バイパス方式 …… P213～
VAV方式 …… P215
誘引ユニット方式･FPU方式 …… P216
デシカント方式 …… P217～
チルドビーム方式 …… P219～

参考資料

P222～

標準メンテナンス時間表 ……P223～
凍結防止対策 ……P229～
空気調和機構成部品 ……P231～
施工上のご注意 ……P244
蒸気コイル回り配管の注意事項 ……P245～

その他空調機･システム

健康空調 ……P9
空気中の細菌やウイルスを除去し、室内にクリーンな空気を供給。

LSツインエアハン ……P18
ゾーン別に理想の温度と湿度を、個別コントロール。

サーバーエアハンシリーズ ……P22
データセンターに最適な空調ソリューションを提案。

業務用空調機のスタンダード

コンパクト型空調機 DD型シリーズ

無駄なく、ロスなく、効率よい稼働を実現する省エネタイプ。

- プラグファンの採用により、ファン効率を大幅に向上
- モータ直動により、動力ロスをなくし、かつメンテナンス性を向上
- 現場ごとに都度設計するオーダーメイドランナ方式で、最適化を実現
- 合理的なコンパクト&スリムな設計で、部材の減少、設置効率を向上
- 温室効果ガス量削減対策を細部にわたって実施

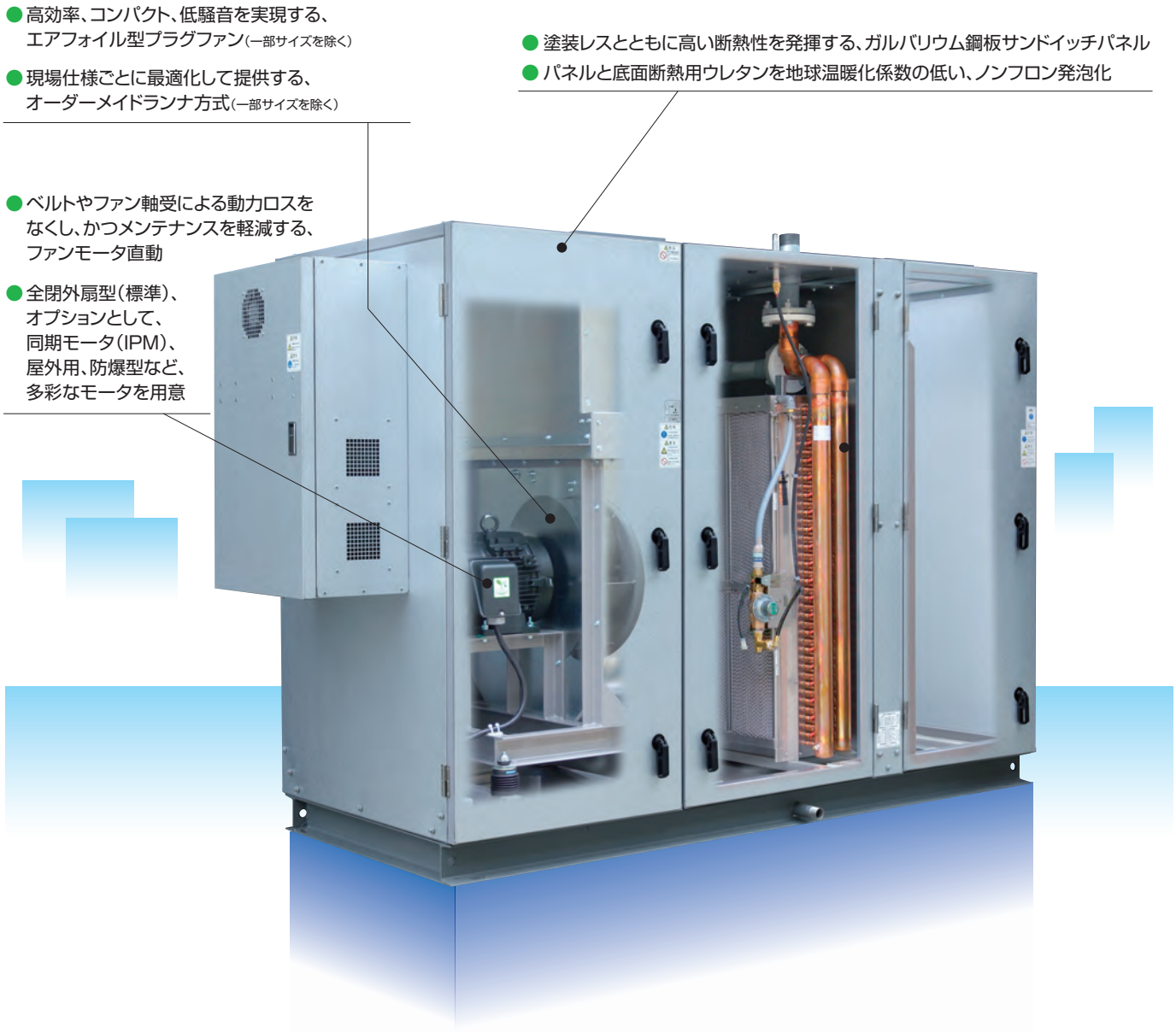

省エネルギー・低騒音型ターミナルエアハン

カームマルチ CH型

技　術
トピックス

省エネ・省スペース、かつハイグレードな空調環境を実現可能にした天井吊り型の空気調和機。

- DCブラシレスモータの採用により、誘導モータに比べ消費電力を10%以上削減。
- ユニット容積および重量を従来機の約半分に低減。
- フルオプションで機外静圧200Paを実現。
- 大開口の点検扉の採用と昇降機能付きファンボードでメンテナンス性を向上。
- 内貼りのグラスウールを廃し、ノンフロン硬質発泡ウレタンの使用で環境負荷を低減。

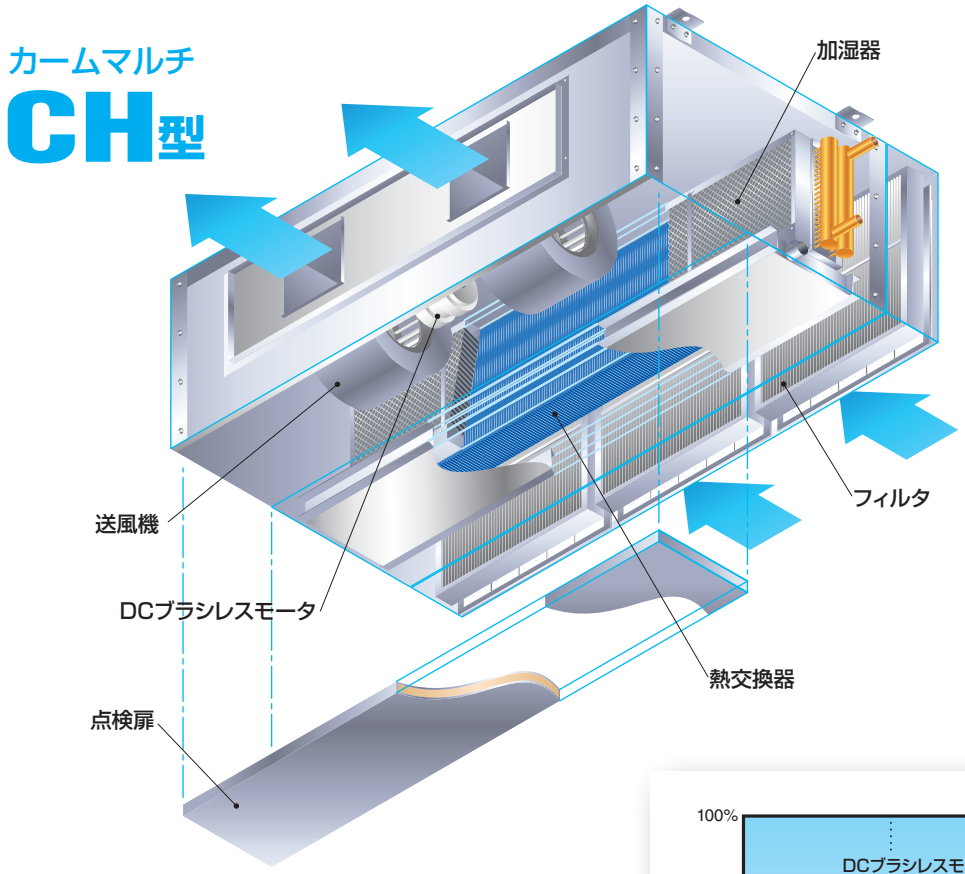

オプション

- 水気化式加湿器
- 中性能フィルタ
- 2コイル対応
- 動力制御盤
  （風量、温湿度を制御）

高効率なDCブラシレスモータ

DCブラシレスモータは、誘導モータのように回転子導体に電流が流れないので、電磁誘導によるトルクが発生せず、二次銅損がありません。また、永久磁石により磁束を発生させるためモータ電流が少なくてすみます。さらに専用ドライバとの組み合わせで制御することにより、誘導モータをインバータで回転制御した場合に比べ、効率は10%以上改善され、大きな省エネ効果があります。

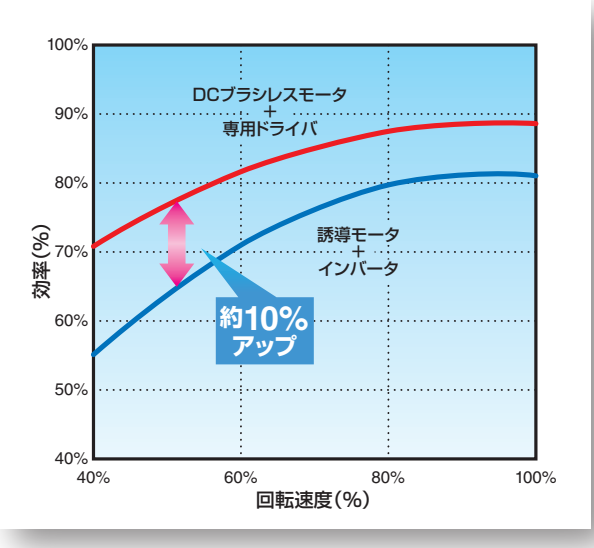

故障の不安を軽減し省エネ運転を実現。

リリーフエアAHU

1台の空気調和機に2台のファンモータを搭載。故障の不安を軽減し省エネ運転を実現。

リリーフ エアAHUは、1台の空気調和機に2台のファンモータを搭載することにより、万一の故障への迅速な対応を可能にするとともに、通風時（運転中）の容易なメンテナンスや部分負荷時の省エネルギー化を実現します。

どちらかのファンモータが停止しても自動継続運転が可能

給気ダンパには、ダンパ切替の手間と動力が不要な自力式ダンパを利用した「リリーフ エア AHU用給気ダンパシステム」を採用。それぞれのファンモータごとに独立して作動し、ファン運転時には「開」、ファン停止時には自動的に「閉」となる自動開閉機構を採用しました。

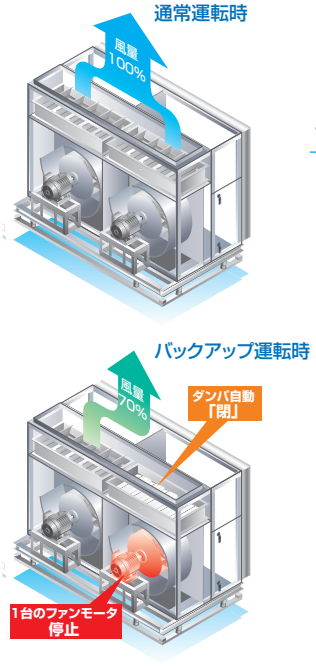

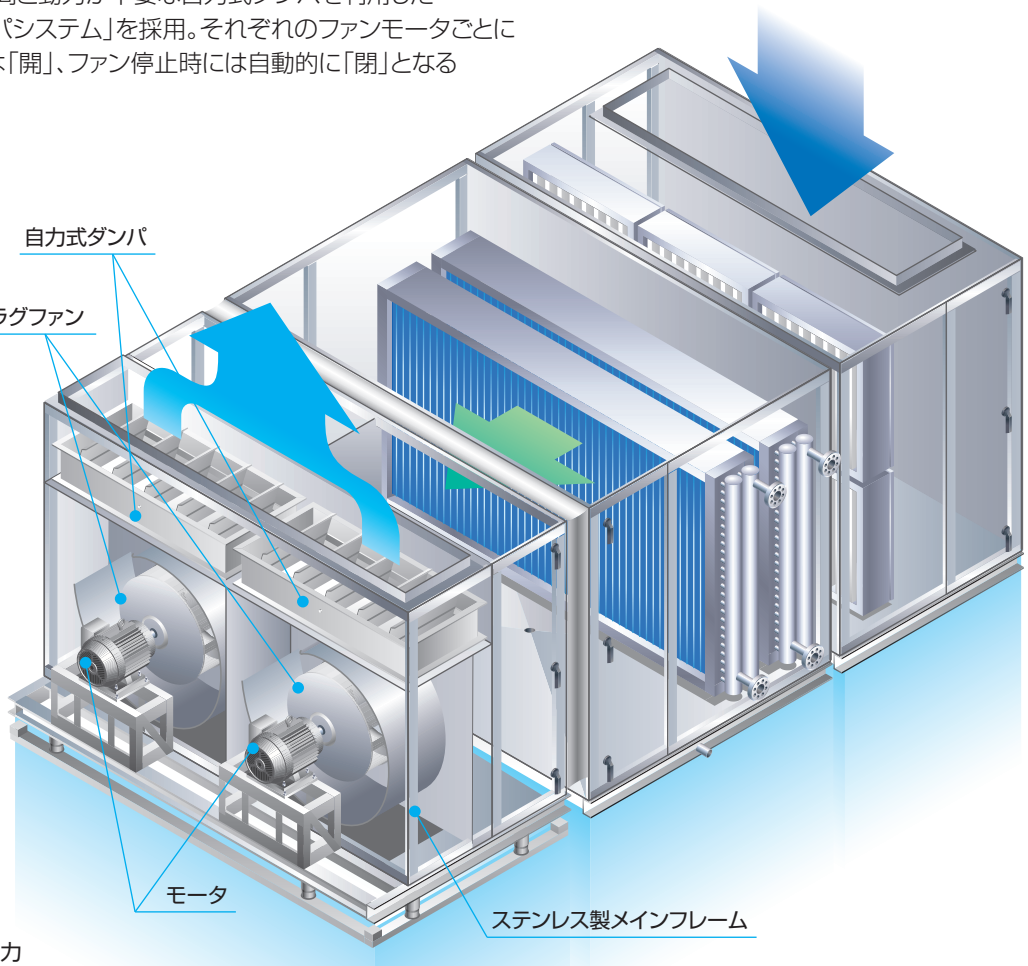

※部分負荷時は1台のファンモータを停止することで、ピーク運転時と比べ、送風性能約70%･冷却加熱能力約80%を確保した省エネ運転が可能。

部分負荷時の台数制御で、容易に省エネ運転が可能

空調負荷は、ピーク負荷で設計されるため、年間（シーズン）及び日間（デイリー）の大部分を部分負荷運転でまかなうことができます。リリーフ　エアAHUは、2台のファン運転と1台のファン運転の切り替えを自動制御。送風性能を約70%･冷却加熱能力を約80%確保した部分負荷時の省エネ運転が容易に行えます。

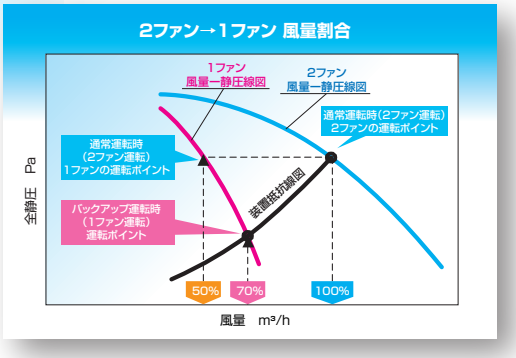

低炭素化社会へ向けた、省エネ型空調機（プラグファン・ダブルプラグファン空調機）

プラグファンシリーズ

ダブルプラグファン搭載の DPV型・DPH型をはじめ、独創的な構造によりプラグファンの大幅な高効率化を実現。

DOUBLE PLUG FAN
DPH型空調機
ダブルプラグファン搭載、
水平型両吸込式
空気調和機。

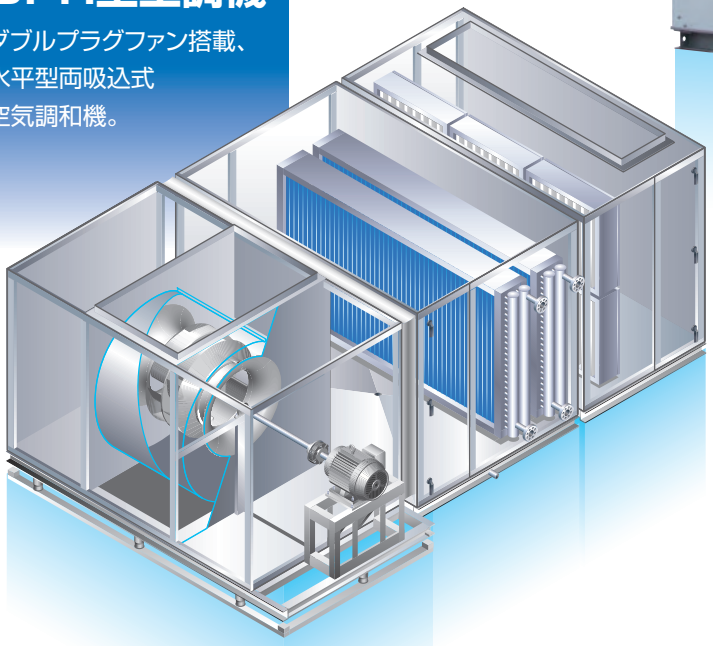

DOUBLE PLUG FAN
DPV型空調機
ダブルプラグファン搭載、
垂直型両吸込式
空気調和機。

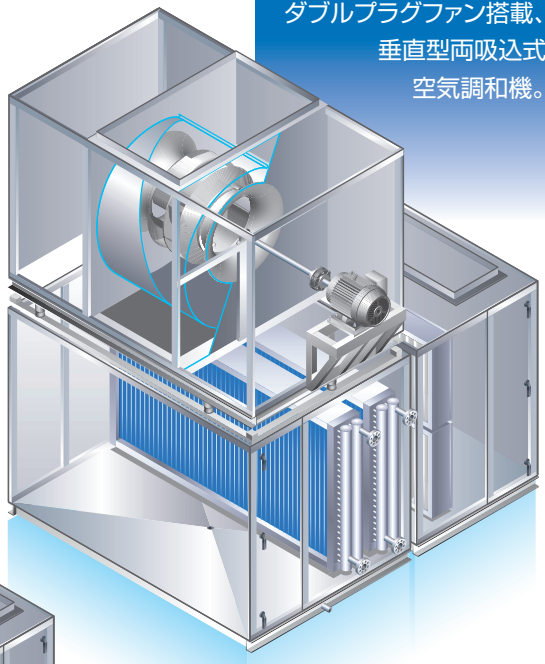

PLUG FAN
PH型空調機
プラグファンと
ファンガイドにより、
さらに高効率化を
実現。

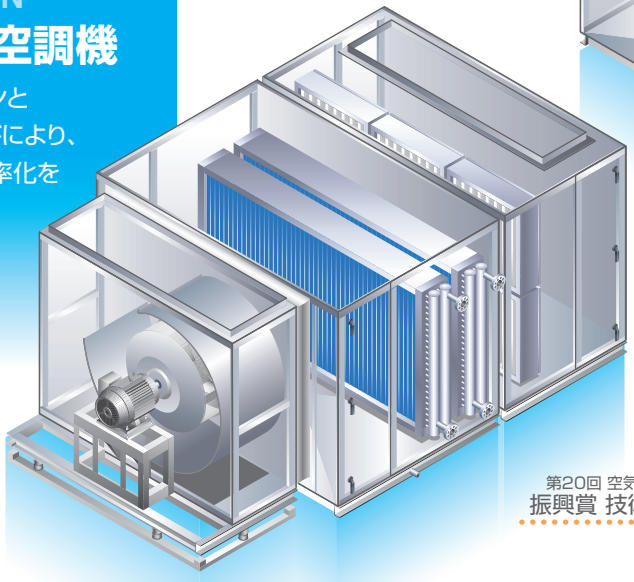

第20回 空気調和・衛生工学会
振興賞 技術振興賞 受賞

低炭素化社会へ向けた、省エネ型空調機（プラグファン・ダブルプラグファン空調機）

ダブルプラグファン空調機

ピーク静圧効率80%、仕様風量選定平均効率※75%を達成。

*2006～2008年度 当社製造実績より算出

空気調和機構造の徹底的な見直しにより開発された、プラグファンの進化形、ダブルプラグファンを搭載。コンパクトながら、効率の高い両吸込構造を可能にし、同時に低騒音の良質な環境を実現します。

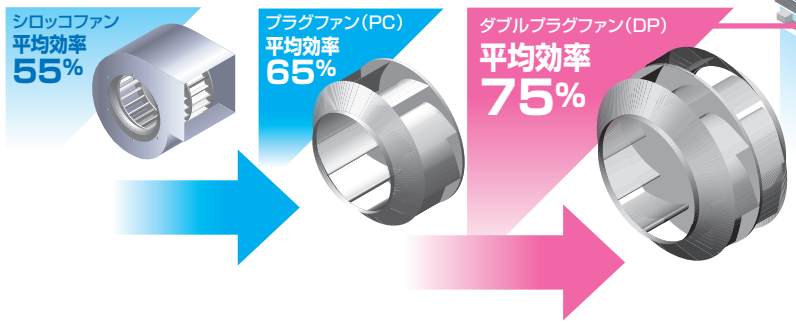

ダブルプラグファンの構造

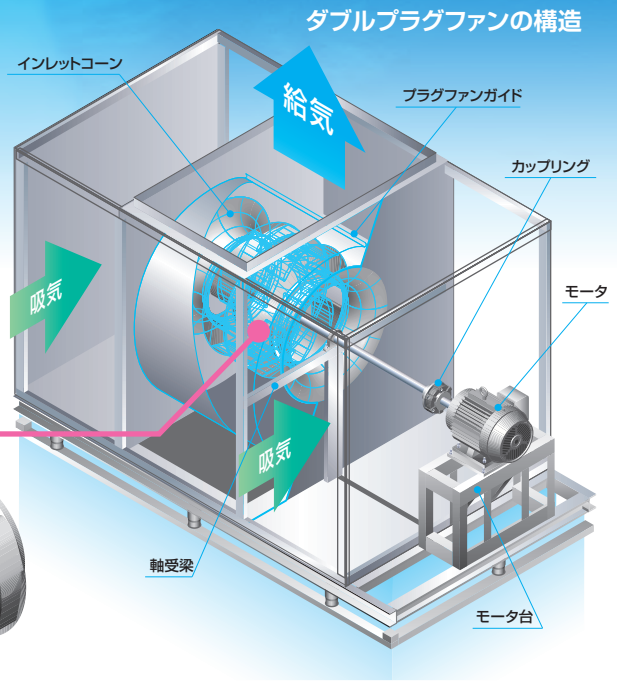

ダブルプラグファンの搭載で軸動力が平均27%低減!

これまで当社が納入してきたシロッコファン空調機台数の9割がダブルプラグファン空調機を採用いただくことで、モータのサイズダウンを実現できます。（当社比）

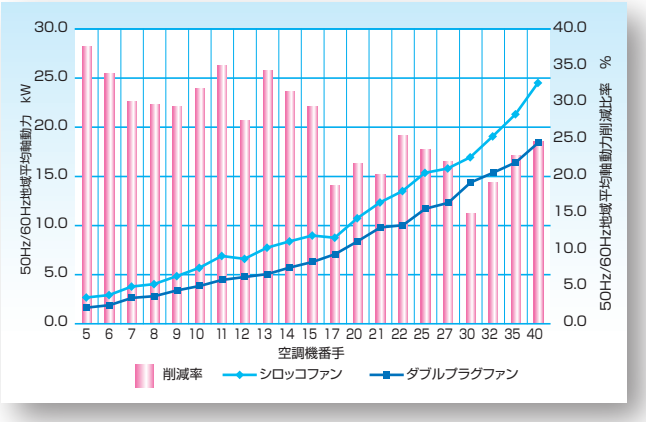

長期間運転するものほど、大きなCO_2削減効果、電気料金削減効果を実現

シロッコファンを基準に比較すると、ダブルプラグファンは25.6%の省エネルギー効果を実現します。同様に大きなCO_2削減効果も期待できます。同じ性能を得るために、小さなファン軸動力のモータ選定が可能。直結駆動によりベルトロスがありません。さらに、年間運転時間が多い機器ほどCO_2削減効果、電気料金削減効果が大きいことにもご注目ください。

	シロッコファン 500DC	ダブルプラグファン DPC-27-90%
駆動方式	ベルト駆動	カップリング直結駆動
運転軸動力	13.45kW	10.01 kW
必要電動機容量	15kW	11 kW
消費電力(入力値)※3	14.94kW	11.12 kW
省エネ効果※4	0%	25.6 %

共通条件

風　量　24,100 m³/h
全静圧(機内圧損含)　1,150 Pa
50Hz地域　電動機極数:4P（電動機回転数1460min⁻¹）
電気料金※1　14 円/kWh
CO_2排出係数※2　0.555 kg-CO_2/kWh

※1: 業務用電力契約を想定
※2: 温対法における温室効果ガス排出量算定省令より
※3: 電動機効率を90%として算出
※4: シロッコファンとの比較とした

スムーズな流れをつくる両吸込構造[DP型]

ダブルプラグファン空調機は、ダブルプラグファンとインレットコーンを使用し、流体力学的に抵抗が少ないスムーズな両吸込構造を実現。また、効果的にプラグファンガイドを装着することで、効率の良い吹出が可能となりました。これら全体バランスの追求により、平均効率65%のプラグファンに対し、ダブルプラグファンでは仕様風量選定平均効率*75%を達成。10%の効率アップを実現しました。

*2006～2008年度 当社製造実績より算出

カップリング直結方式採用[DP型]

長軸モータが必須だった直結両吸込構造において、ダブルプラグファン空調機は、カップリング直結方式を採用。ベルトレス化により伝達ロスをなくし軸動力を低減。ベルト交換の手間や材料費などのメンテナンスコストが不要です。

細部への技術のこだわりが完成度をさらに高め、省エネ性、環境性、信頼性を向上。

低騒音かつ高効率化を実現するエアフォイルブレードを採用

ダブルプラグファンおよびプラグファンは、ファンブレードの一枚一枚を翼状のエアフォイル形状に成形加工したエアフォイルブレードを採用しています。この成形により、羽根間流路の空気が流線に沿ったスムーズな流れとなり、低騒音かつ高効率化を実現します。シロッコファンからの40年以上にわたるこの精密な成形へのこだわりは、長期にわたる使用のなかで、大きな効果を生み出します。

エアフォイルブレードの気流解析

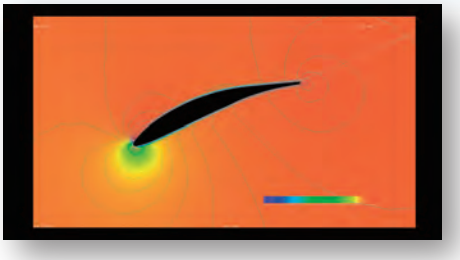

吐出効率を改善するプラグファンガイド

効率の高いプラグファンの性能をさらに引き出すために、ダブルプラグファンならびにプラグファン用に、専用吹出ファンガイド板を開発。最適形状を完成していますので、仕様に合わせてガイド板の選択ができます。

曲げ板の気流解析

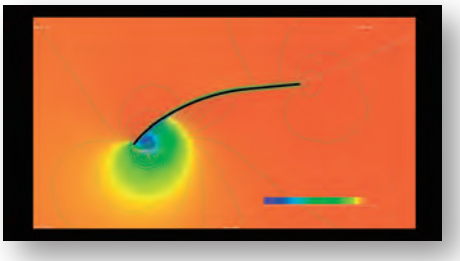

環境に優しい、エポキシ樹脂系静電粉体塗装

ダブルプラグファンやプラグファン、空調機内の塗装必要箇所は、エポキシ樹脂系静電粉体塗装を採用。焼付時の塗料融解粘度が高いので、一回の塗装で厚膜塗装が可能。しかも、塗料を回収して再利用できるため、産業廃棄物の削減に効果的です。さらに、乾式なので廃水による水質汚染がありません。また、有害な有機溶剤を使用していないので、大気汚染の原因となるVOCや半導体工場などで問題視されるアウトガスの発生が抑えられます。

送風機ランナは自社内製作。しかも仕様に合わせて最適化するオーダーメイドランナ方式

ダブルプラグファンおよびプラグファンは、自社内で設計･製作する体制を確立。しかも高効率運転実現のために、現場仕様ごとに風量と静圧に基づいて都度設計するオーダーメイドランナ方式を採用。仕様に合わせてひとつひとつ設計･製作します。これによりランニングコストに関わる軸動力を大幅に低減します。また、主要部品であるパネル、ファンガイドなどの製作、および各部位の塗装なども自社で行い、高いレベルでの品質の安定と、リードタイムの短縮を図っています。

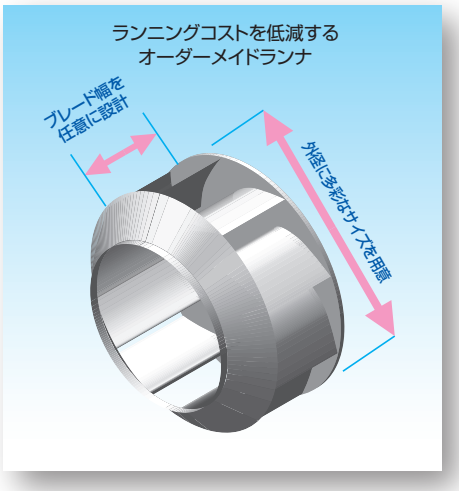

ピーク動力でモータ選定が可能

ダブルプラグファンおよびプラグファンは、軸動力にピークがあり、それ以上の風量では動力が低下するリミットロード特性を有しています。そのため、モータ過負荷によるオーバーロードの心配がなく、ピーク動力に合わせたモータ電動機の選定が可能です。

メインフレームに防錆性能の高いステンレスを採用

防錆力を持つステンレス製メインフレームを採用することにより、湿度の高い空気調和機内での耐久性を向上しました。

機内冷却ロスを解消するモータ機外設置

モータを機外に設置する構造により、メンテナンス性の向上および、モータ発熱による機内冷却ロスを解消します。

クリーンな空調で快適環境をサポート

健康空調®

空気中の細菌やウイルスを除去し、室内にクリーンな空気を供給。

清潔な環境、健康志向の高まりから、空気環境に対する関心が集まっています。このニーズにお応えするために生まれたのが健康空調® です。きれいで**安心・安全**な空気を満たし、健康的に活動できる環境を実現します。

空気中に潜む浮遊細菌やウイルス…

不特定多数の人が出入りする待合室やエントランスは、外来患者や見舞客などから持ち込まれる細菌やウイルスなどが浮遊しています。

浄化された空気を室内に供給

UVC照射で浮遊細菌やウイルスを除去し、クリーンな空気を室内に供給します。

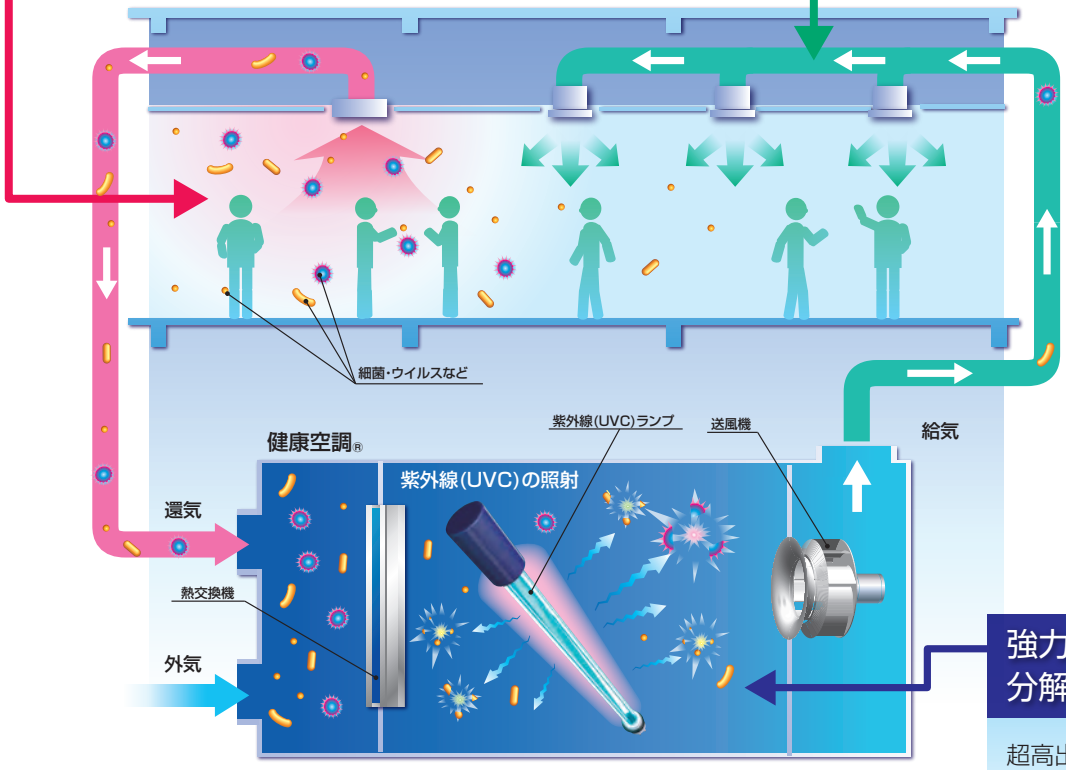

紫外線(UVC)ランプによる浮遊細菌類に対するシングルパスの除去率※

ウイルス	87%
黄色ブドウ球菌	27%
緑膿菌	25%
セラチア菌	78%
結核菌	14%

※空調機を1回通過した際の浮遊菌類の減少割合を示します。安全な試験菌での減衰特性をもとに計算しています。
（モデルはエアフィルタなしで計測）

強力な紫外線照射で分解・除去

超高出力の紫外線照射が可能な紫外線(UVC)ランプを搭載。浮遊細菌やウイルスを一瞬にして分解・除去します。

紫外線照射量シミュレーション

（シミュレーションによる検証）

空調機内の構造に起因した気流速度のばらつきや方向性の差異で、UVCランプから照射される紫外線量は変化します。健康空調®では、機内の照射線量を十分に把握した上で浮遊細菌の除去性能を考慮した設計・構造としています。

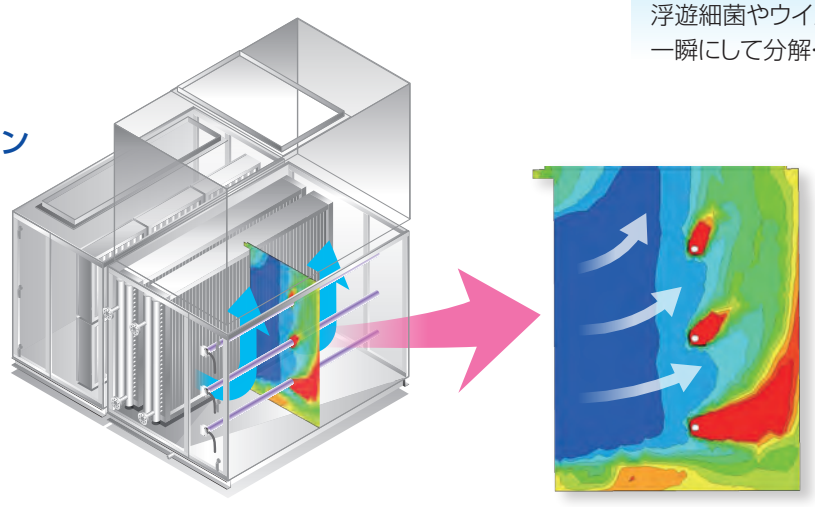

●シミュレーション
東京都市大学
熱流体システム研究室

多彩な清浄空間への要求に応えます

クリーンルームシステム

超清浄環境から、ケミカルガス除去対応まで。

新晃工業は、空調機器メーカーとして、わが国にクリーンルームが誕生した当時より、確かな信頼性と高い性能のクリーンルーム関連機器を提供してきました。また、その発展のなかで、設計·製造からメンテナンスまで、さまざまなかたちでクリーンルームの進化に貢献してきました。
クリーンルームシリーズは、これまで新晃グループが培ってきた技術力とグループ力を統合することにより、理想的なかたちでバランスを追求しながら、よりハイクラスのクリーンルームを実現するものです。

クリーンルーム外気処理用空調機　あらゆるクリーンルームに対応可能。

- ファンベルトレス、軸受けレスで発じん·発ガスを低減し、メンテナンスも削減
- 冬期低温加湿の蒸気噴霧を実現
- 1ファン·2ファンなど用途に合わせた機器構成が可能

安定した給気露点温度を生み出す、クリーンルーム用に開発した外気処理用空調機です。分散型蒸気加湿方式(スタンドパイプ)を採用し、冬期低温加湿の蒸気噴霧を実現。24時間運転に対応したベルトレス仕様、リミットロード特性を持つ2ファンを組み込み、緊急時のバックアップ運転も可能。
さまざまなクリーンルームシステムにお応えします。

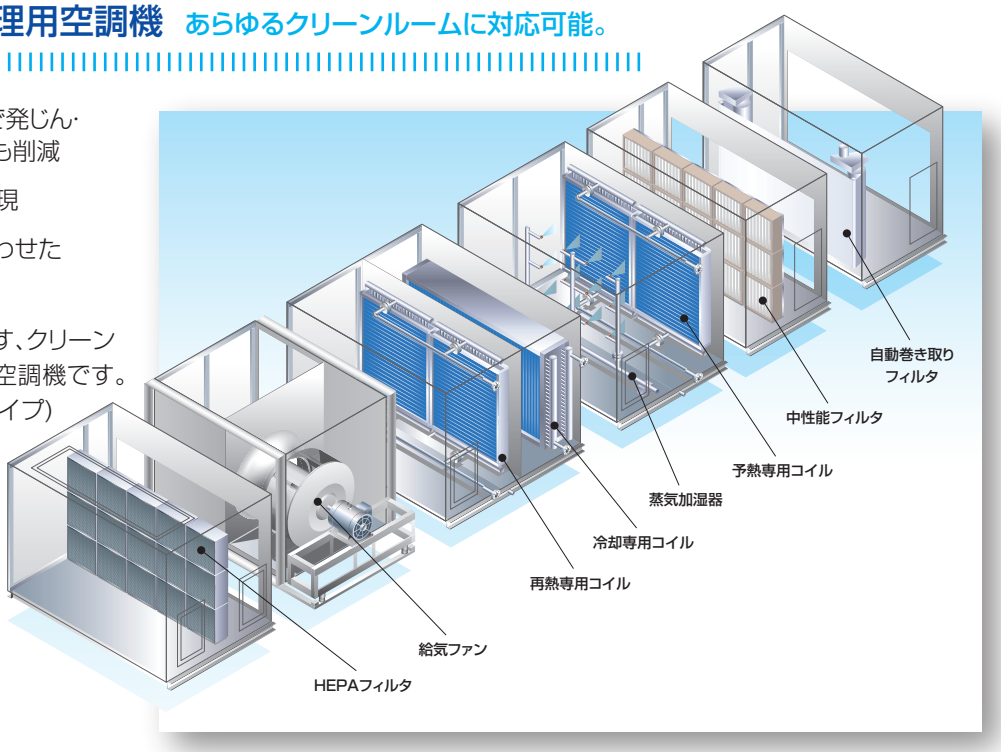

ドライコイル　クリーンルーム内の温度条件を最適化。

- ガス状汚染物質の発生を最小限に抑えた塗装レス設計
- 結露レスタイプを用意
- 多彩なバリエーションを用意

クリーンルーム内には、さまざまな生産機器が各所に配置されています。生産機器には発熱するタイプのものも多くあり、そうした環境のなかで緻密に温度管理をするには、生産機器からの熱負荷を発生箇所で顕熱冷却コントロールすることが最良と考えられています。ドライコイルシリーズは、熱の発生箇所で適切な熱交換を実現し、環境を良好な状態に保ちます。

■ドライコイル

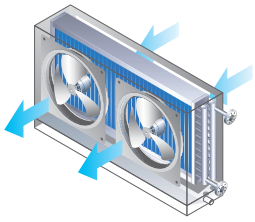

有圧換気扇と組み合わせたファン付きドライコイルと自然通過方式のドライコイルを用意。

■ドライコイルユニット

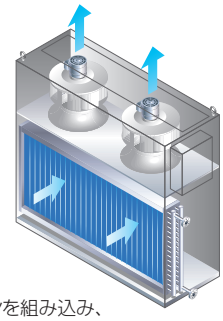

チャンバにコイルとファンを組み込み、レターンシャフトや室内等設置場所により、吸込·吐出開口位置の配置が可能です。

これからの多彩なクリーン環境の要求に応える

エアワッシャ組込空調機

除去したい成分に焦点をあてたクリーンな環境づくりを実現。

半導体開発の現場や生産工場では単に清浄度の向上ではなく、とくに硫黄酸化物(SOx)や窒素酸化物(NOx)などのケミカルガスの除去といった特定成分の除去が欠かせません。一般空調においても幹線道路の沿線や工場地帯では、これらケミカルガスの除去が必要とされます。一方、病院や医療機関、食品工場や、バイオ関連の研究施設、老人医療施設などは清潔な環境づくりが不可欠になります。
利用形態と目的に応じて、滴下式、長年親しまれてきたスプレー式のエアワッシャを用意しています。

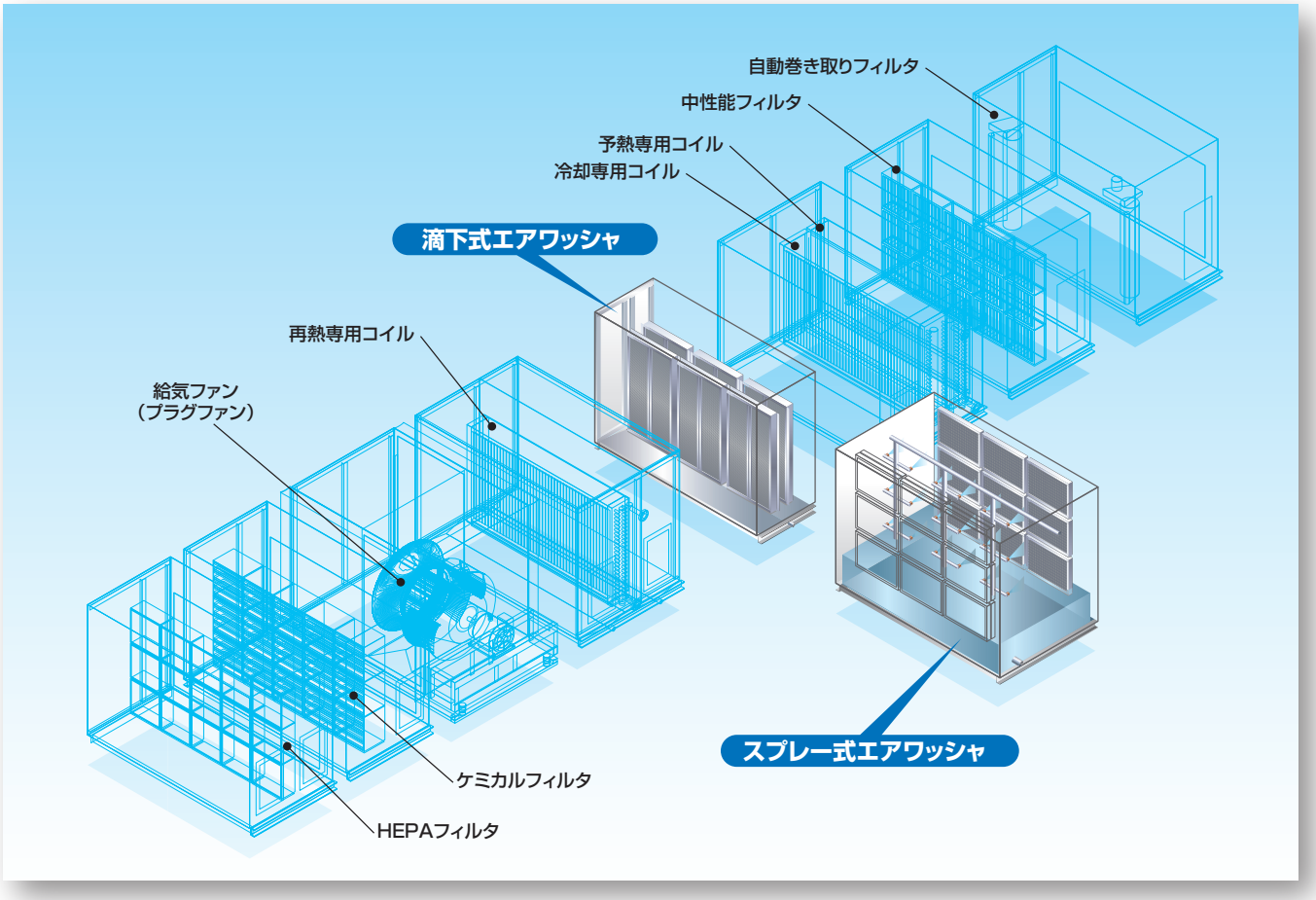

■滴下式･スプレー式の除去性能

方　式		滴下式 (2連1way) 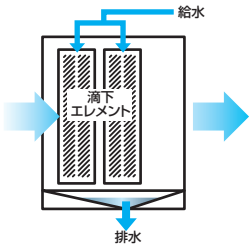 	スプレー式 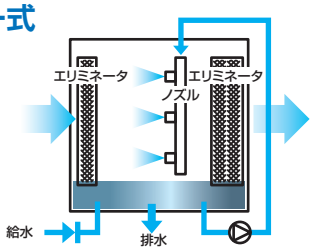
除去性能	アンモニア(NH₃)	80%	80%
	硫黄酸化物(SOx)	90%	85%
	窒素酸化物(NOx)	50%	50%

滴下式エアワッシャ(2連1way方式)

洗浄水を滴下したエレメントに処理空気を接触させて、外気中に含まれる水溶性のガス成分を除去します。
循環タンクが不要なため、コンパクトかつメンテナンス性に優れています。

- 少水量の洗浄水で高いガス除去性能
- pHや導電率による水質管理が不要

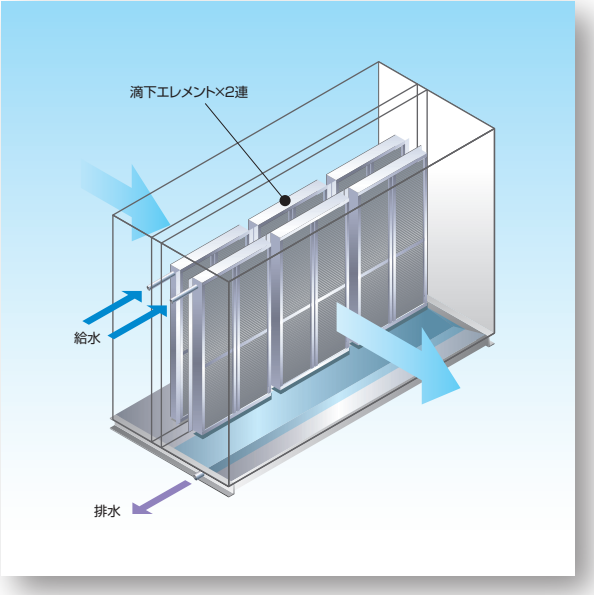

■少水量の洗浄水で確かなガス除去効果を発揮

セルを自由に追加することで、必要な性能を選択することが可能です。
使用する水量はわずかL/G=0.01(※)です。
※加湿蒸発分は含みません。

■水質管理が不要

補給水をエレメントに通した後、そのまま排水するため、pHや導電率による水質管理が不要です。

■容易なメンテナンス

エアワッシャに送水する洗浄水をそのまま滴下エレメントに滴下･排水する構造で循環ポンプレス･循環タンクレスとなり、保守が容易です。

■省スペース設計

使用する滴下エレメント数(セル数)を抑えて高い除去性能と省スペースを両立します。

スプレー式エアワッシャ　実績が生きる、新晃工業のスプレー式。

新晃工業が開発したスプレー式エアワッシャは開発以来、標準として広く採用されつつ、ノズルやエリミネータの最適化をはかり、省スペース･少水量(L/G)を目指すとともに、信頼性を高めてきました。

- 循環水L/G=0.2でポンプ容量も小さく、ランニングコストも低減
- 従来の2バンク対向と比較して、気流方向の寸法を大幅に縮小
- 樹脂製ノズルの採用で、ノズル交換も低コスト
  (従来のステンレス製ノズルの約1/4)

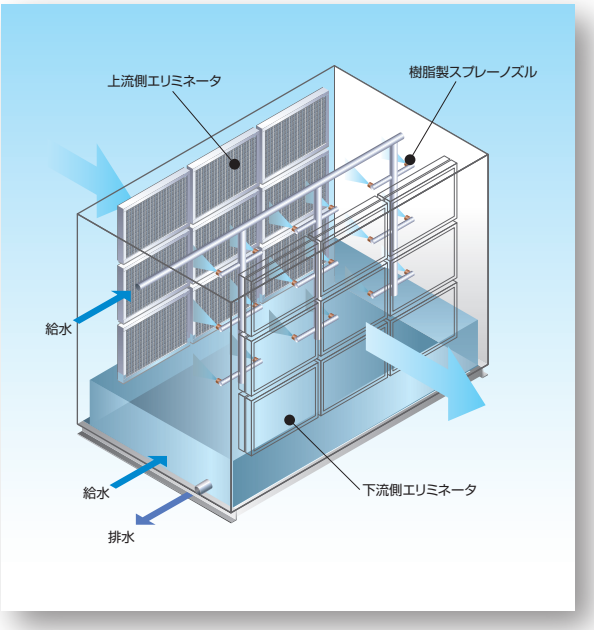

■循環水L/G=0.2でランニングコストを低減

最適な噴霧粒径の樹脂ノズルを採用することで、少水量で優れた除去性能と低コストを実現しました。

■従来型(2バンク対向)より外形寸法を縮小

ノズルとエリミネータの配置設計を見直して、2バンク対応に比べて30%以上もコンパクト化を実現しました。

安心できる“清潔環境”を求めて

新抗菌加工 クリーン空調システム

病院や老人医療施設などに求められる、消臭・清潔空調。

MRSA(メシチリン耐性黄色ブドウ球菌)やレジオネラ菌などによる院内感染、O-157や大腸菌などによる集団食中毒など、ウィルス、細菌による被害を最小限に抑えるため、徹底した抗菌対策がのぞまれています。このような対策の一環として、また、よりよい清潔な環境をつくるために開発されたのが、新抗菌加工·クリーン空調システムです。広範囲な細菌、カビ類に対して高い抗菌効果を発揮する無機系銀抗菌剤を使用。含浸、コーティング、塗料への添加、素材自体への混合など広範囲な用途に対応します。

- MRSA、大腸菌などの細菌類やカビ類に対して広範囲な抗菌効果
- 含浸、コーティングなどさまざまな使用方法で加工が可能
- 慢性毒性試験、経口毒性試験等各試験で安定性を確認済
- 長期の抗菌効果が期待でき、溶出、気化の心配も不要

SINKOクリーン 加工箇所の例

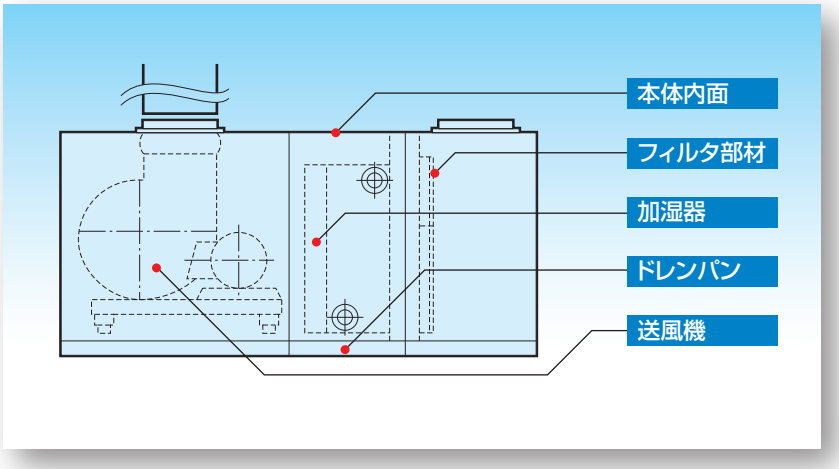

広範囲な抗菌効果を発揮

MRSA·大腸菌などの細菌類や黒コウジカビ·青カビなどのカビ類に対して、広範囲に抗菌効果を発揮する銀イオンによる抗菌作用を活用。また、悪臭を発する菌類の育成を無くすことにより、防臭効果も期待できます。

多彩な部材に適用する柔軟な加工性

含浸、コーティング、塗料への添加、素材自体への混合など、さまざまな方法で抗菌効果が生かせます。そのため、パネル、フィルタ部材、コイル部材、加湿器、送風機、ドレンパン、給気ダクトなど、多様な部材に利用できます。

新晃工業の各種製品への加工を実現

標準型空調機はもちろん、コンパクト型空調機、ターミナル型空調機など空調部材にいたるまで新晃工業の製品全体を包み込む抗菌加工が可能です。

抗菌素材で清潔空間を実現。

銀系列
銀ゼオライト

フィルタなどのバインダ(接着剤)や、冷房時に飛び散るドレン水が付着するコイル周辺には、有害菌が繁殖する可能性があります。塗料·接着剤·樹脂原料などに銀ゼオライトを混ぜることにより、塗料や接着剤を使用した部分で有害菌の繁殖を防ぐことができます。

■抗菌試験結果

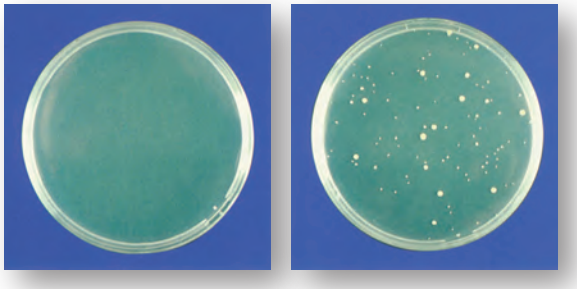

(黄色ブドウ球菌による実施例／18時間培養)

トータルな省エネルギーで外気処理をおこなう

コンタノン・ロスコン熱回収装置組込空調機

研究用動物飼育施設や半導体工場のクリーンルームなど用途に応じた熱回収型外調機。

コンタノンRCC型
（分離型空気全熱回収装置）

コンタノンの仕組み

外気状態に応じ低エンタルピ側ユニットに水噴霧を行い、噴霧水の蒸発潜熱により、コイル内を循環する熱媒体を冷却して高効率な排熱回収を実現します。

システム構成

コイル正面全面に、水噴霧のための噴霧ノズルが設置されています。熱媒体は、給気ユニット・排気ユニット内に2台ずつ設置されたコイル間を熱回収ポンプで循環します。

- 菌・臭気・有毒ガスのコンタミネーションが絶対にない分離型。
- 一般には、このような設備では熱回収効率の低い、顕熱回収のみですが、噴霧水効果により効率の高い全熱回収が可能です。
- 冬期には加湿機能を有します。（凍結防止モード時を除く）
- 給気側と排気側の熱量を配管を通じて移動させるため、給排気ダクトの位置を一箇所へ集める必要がありません。

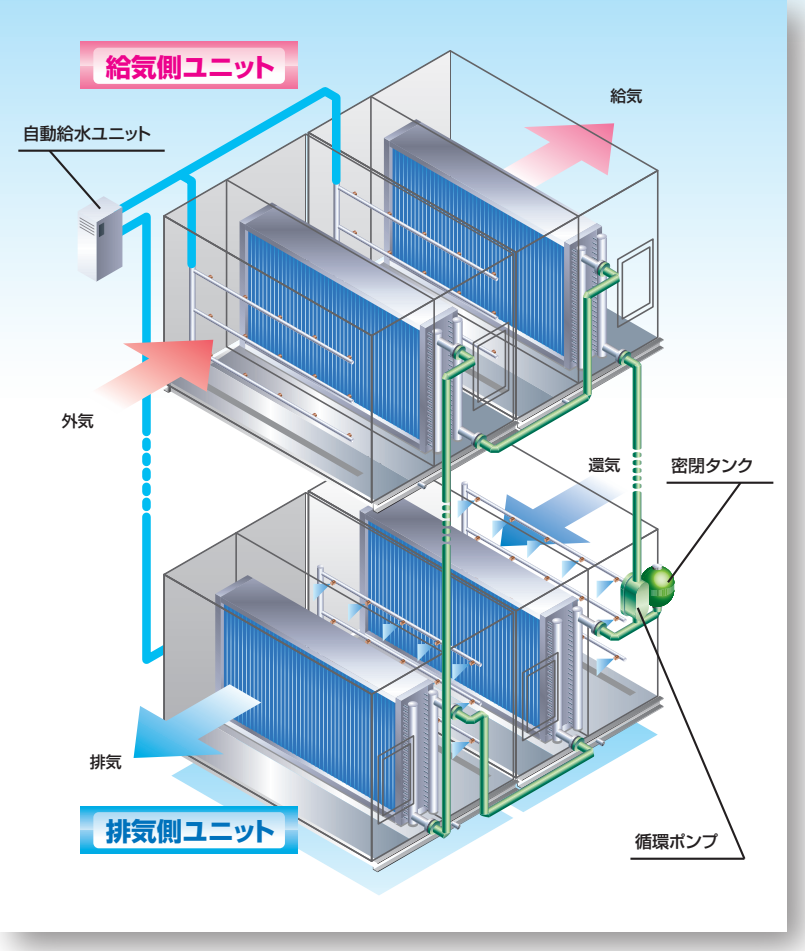

菌や臭気などのコンタミネーションを完全にシャットアウトするため、配管（水・ブライン）と空気による間接熱回収Coil-to-Coil方式を採用しています。

ロスコンRAA型
（隔膜型空気全熱交換装置）

- 菌・臭気・有毒ガスの混入が少なく、高効率の熱回収が可能です。
- 年間全熱回収効率　冬期62%　夏期57%（365日連続運転時・弊社試算）
- 熱交換材は合成樹脂で構成されており長寿命です。
- 冬期には加湿機能を有します。（凍結防止モード時を除く）
- 屋外装置にも対応します。

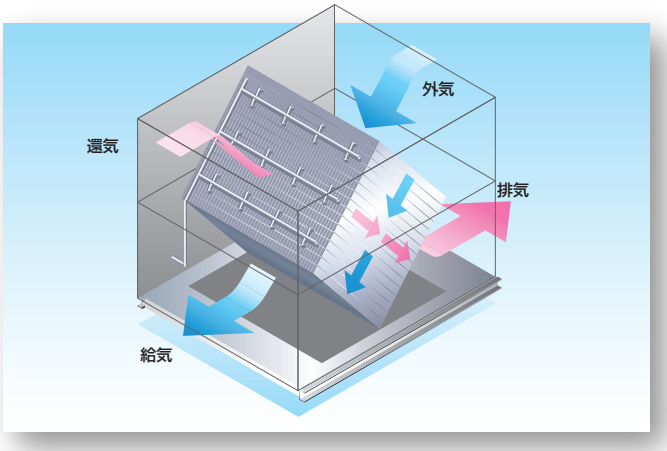

特殊加工した硬質合成樹脂製の直交型プレート式熱交換器構造で、高効率な熱回収を実現します。（販売元：（株）精研）

省エネで快適な28℃へ

COOL BIZ 空調システム

夏期に冷房の設定温度を28℃にすることでCO2排出量の削減を目指す、COOL BIZ。
28℃設定の省エネと快適のためのコストとのバランスは、これからの空調システムを考えるうえで重要な問題です。
新晃工業は、各種テクノロジーの的確な組み合わせにより、COOL BIZへの対応を支援する空調システムとして
COOL BIZ 対応空気調和機シリーズを提案します。

COOL BIZ空調システム ラインアップ

レヒート方式
外気熱を除湿後の再熱に利用。温熱源不要で省エネ性を向上。
Coil to Coilレヒート型空調機 209～210ページ

デュアルコイル方式
顕熱負荷と潜熱負荷を別々に処理して、
部分負荷時の快適性を向上。
デュアルコイル型空調機 211～212ページ

バイパス方式
コイルで除湿した空気とバイパス空気の混合により、
省エネ性と快適性をともに向上。
コイルバイパス型空調機 213～214ページ

VAV方式
部分負荷時にも、除湿量を確保。
さらに、送風動力の低減が可能。 215ページ

誘引ユニット方式 216ページ

FPU方式 216ページ

デシカント方式
除湿制御用のデシカント空調機を用いることにより、高いレベル
での快適性を実現。さらに高分子除湿剤の開発により再生温度
50℃以下での再生が可能となり高いレベルでの省エネ性を実現。
デシカント空調機 217～218ページ

チルドビーム方式
クライマトーン 219～220ページ

従来の空調方式による、COOL BIZ対応

標準型空調機（再熱なし）
28℃設定により省エネルギー効果は高くなりますが、
不快な温熱環境となります。

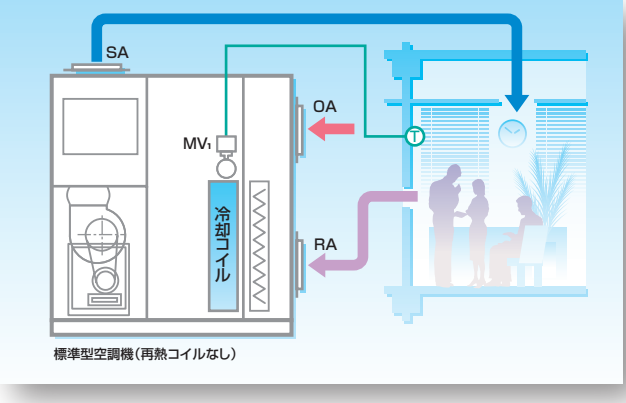

標準型空調機（再熱コイルなし）

- 顕熱処理量と潜熱処理量の比率は冷却コイル特性によるため、部分負荷時に湿度が上昇して不快な温熱環境となります。
- 部分負荷時に潜熱処理量を満足するためには冷水量を増やす必要があり、結果 室内は「冷え過ぎ」となり、室内環境は悪化します。

標準型空調機（再熱あり）
28℃設定でも低湿度の快適な温熱環境が得られますが
エネルギー消費量が大きく、COOL BIZの目的から逸脱します。

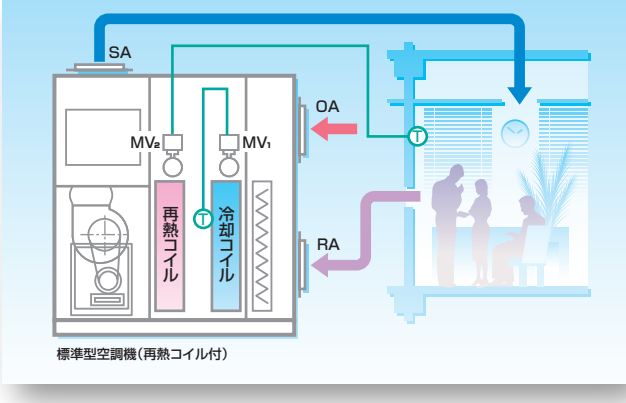

標準型空調機（再熱コイル付）

- 再熱コイルによって、顕熱処理量と潜熱処理量の比率を変えられるため、快適な温熱環境が得られます。
- 冷房期間にも温熱源が必要となり、エネルギー消費量が大きくなります。

COOL BIZ 空気調和機の背景

COOL BIZと温度･湿度の関係

2005年、環境省が中心となり、冷房設定温度の適正化（26℃→28℃設定）とその温度に適した服装を促す「COOL　BIZ」が提唱され、その実行が指導されています。
地球温暖化対策においては、1997年の京都議定書では先進国が、2015年のパリ協定では発展途上国を含む全ての国が温室効果ガスの削減に取り組むこととなりましたが、日本の具体的な対策の1つであるCOOL　BIZについては、2030年度に実施率100%が目標とされています。
COOL　BIZによる軽装化で体感温度は低くなりますが、体感は温度だけでなく湿度とも深く関係しており、COOL BIZを実践するには湿度を適切にコントロールすることが大変重要になります。

図-1 ミスナール体感温度

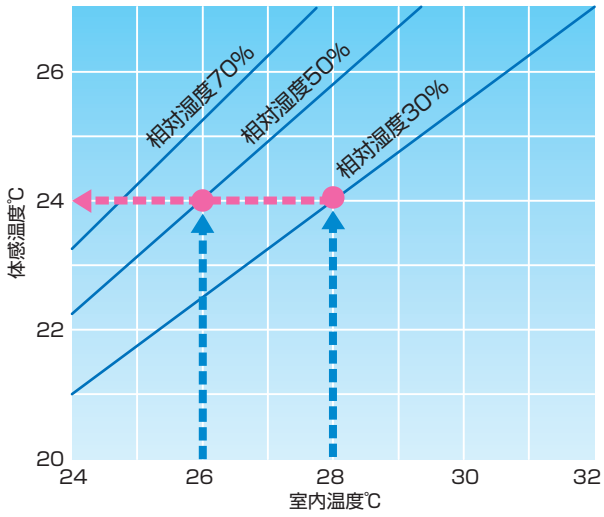

$$\text{ミスナール体感温度} = t - \frac{1}{2.3}(t-10)\left(0.8 - \frac{RH}{100}\right)$$

t ＝　乾球温度（℃）
RH ＝　相対湿度（%）

空気調和機の部分負荷運転

事務所空調の送風量や熱交換器の設計にあたっては、最大負荷を想定した計算がなされます。したがって、設計通りの最大負荷時は快適な温熱環境をつくることができますが、部分負荷時の温熱環境は必ずしも最適にならないのが一般的です。
一般的な空調機は、冷却コイルへの通水量を加減することによって負荷変動に対応します。しかしながら、潜熱と顕熱を同時に処理する冷却コイルは、通水量によってその処理比率が変わるため（図-2）通水量の変化だけで潜熱処理量と顕熱処理量を任意に個別コントロールすることはできません。
潜熱負荷を処理できるだけの冷水を通水すると、処理し過ぎた顕熱量を取り戻すために、再熱処理が必要になります。逆に、顕熱負荷だけを処理する通水量では除湿能力が大幅に減少し、潜熱負荷が処理できないため、結果的には部分負荷時における居室の湿度が上昇して不快な温熱環境となります。
COOL　BIZを踏まえた今後の空調設備機器とは、空気調和機における部分負荷運転の最適化と言い換えることができます。

図-2 通水量制御時の処理熱量

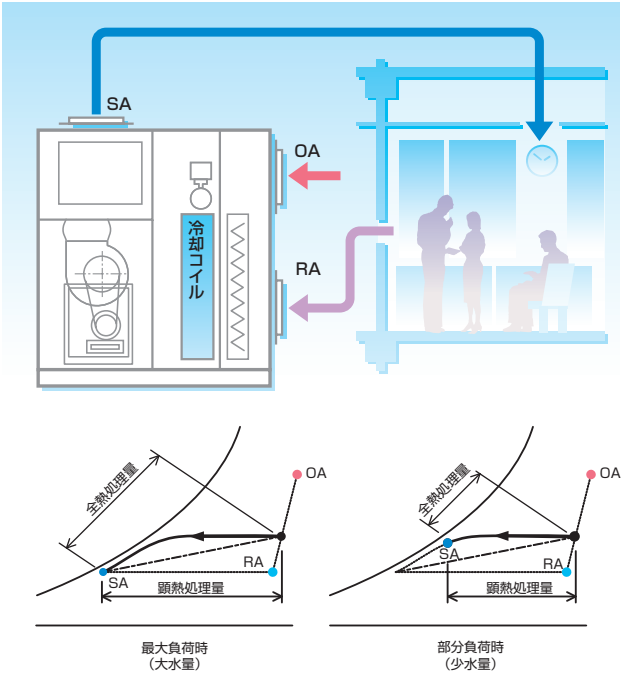

潜顕熱分離空調技術から誕生

デシカント空調機・除湿機

「湿度」と「温度」をエネルギー損失なしで、個別にコントロール。

省エネ性
低温排熱利用
顕熱・潜熱の分離
未使用エネルギーの活用
入口冷水温度アップに対応

快適性
湿度コントロール
IAQ向上
カビ・ダニの発生抑制
冬期の加湿補助

デシカント空調機・除湿機は、利用用途に応じて、また既存システムとの組み合わせによって、効率の良い環境づくり、快適性と省エネルギー化を柔軟に実現するラインアップを揃えています。一般空調用には低温再生型デシカントローターを採用し、冷凍機・コージェネレーションシステムの排熱を有効活用できる「デシコンエア」を、産業空調用には低温再生型デシカントローターを採用しつつ、高度な除湿性能を発揮する「デシコンドライ」をご用意しています。

潜熱・顕熱分離デシカント空調機
デシコンエア

●カタログをご用意しています

デシカント空調機・除湿機シリーズ
カタログを ご用意しています。
当社担当営業までお申しつけください。

夏期（空調機・ダクト内のカビ・ダニの発生抑制）

結露のない温湿度領域で湿度コントロールします。冷却除湿方式とは異なり、空調機内およびダクト内でのカビやダニの発生を抑制するクリーンな空調です。

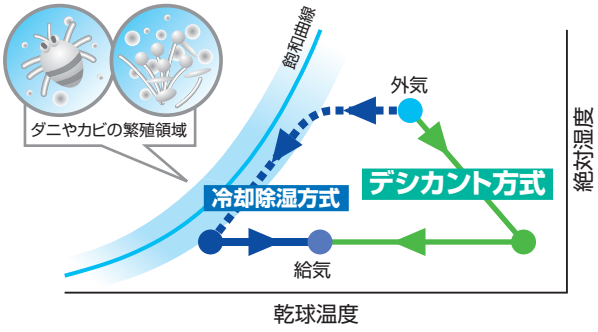

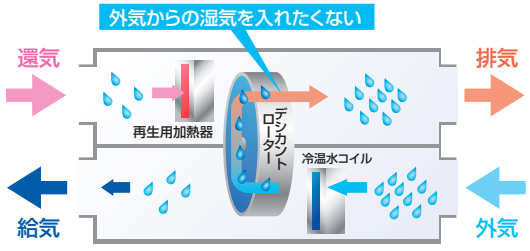

冬期（加湿補助に利用）

デシカントローターで室内空気の湿分を回収し、加湿補助として活用します。無給水で外気に湿分を付加し、加湿器では不足分のみ補充するため、水道代の節約が可能です。

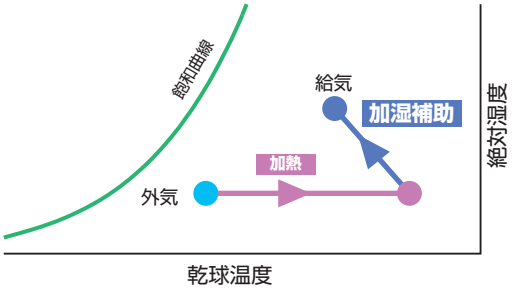

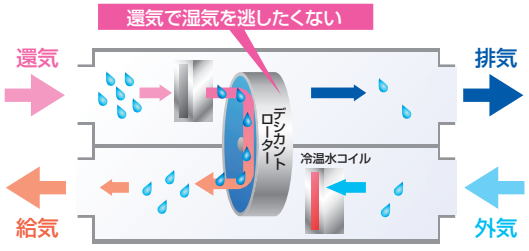

潜熱顕熱分離･2系統一体型空調機

LSツインエアハン

2系統の空調機を1台に集約、オーダーメイドならではの省エネ･省スペースを実現。

LS ツイン エアハン

潜熱=L(Latent Heat)
顕熱=S(Sensible Heat)
2系統型(インテリア系統･ペリメータ系統一体型)

快適性

インテリア側は、潜熱･顕熱を別々のコイルで処理することで、従来の温度コントロールに加え、湿度もコントロール可能となり、優れた快適性を実現します。

省エネ性

顕熱コイルの制御によって温度をコントロールすることで、再熱のための熱源が不要。さらに、顕熱コイルは冷水温度を高く設定できるので、熱源側のCOP向上が見込めます。

施工性

インテリアとペリメータの2系統の空調機を1台に集約することで設置床面積を削減。さらに、各種電装品を組み込んだ状態で納入することにより、現場での作業時間を短縮します。

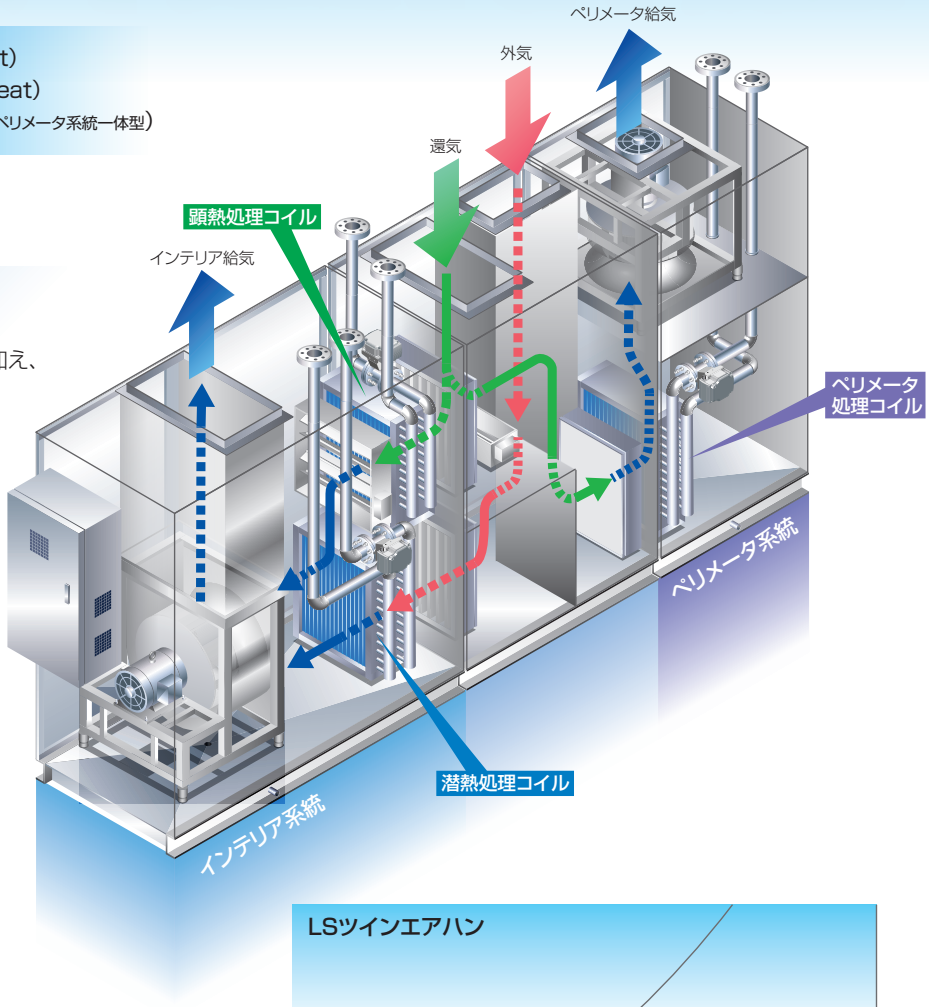

空気線図で見るメリット

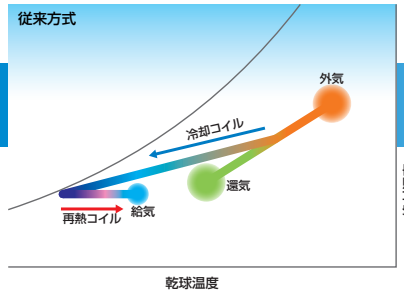

外気と還気をミキシングして過冷却除湿したのち、室内温度を適温にするために再熱処理。そのため温熱源が必要になり、省エネ性が損なわれていました。

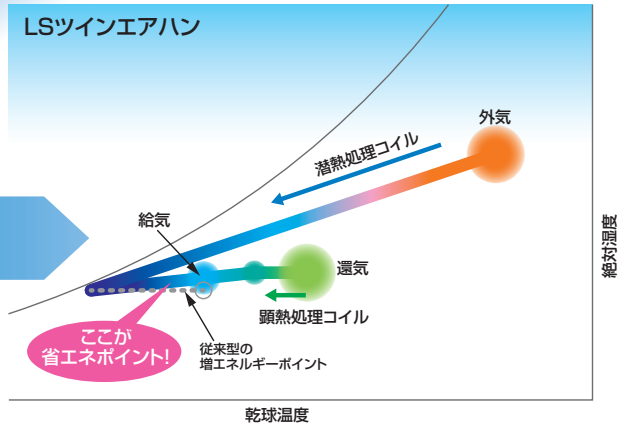

外気と還気を別々のコイルで冷却処理(外気3:還気7)。ミキシングポイントでの適温調整が可能になるため、再熱のための熱源が不要となり省エネを実現します。

制御項目

●除湿制御　●給気温度制御　●加湿制御　●風量制御
●ウォーミングアップ制御　●CO_2制御　●外気冷房制御

パーソナル空調の快適性を追求

アンダーフロア空調システム

技　術
トピックス

OAフロアを利用した、快適で経済的な床吹出し空調システム。

アンダーフロア空調システムは、OAフロア内のワイヤリングスペースと空調用サプライエアダクトを兼用させた、新しい発想から誕生しました。気流の方向や空気量が居住者の好みに合わせられ、パーソナル空調が可能です。

- OAフロア内のワイヤリングスペースを空調ダクトと兼用して活用
- 居住者の快適性に合わせたパーソナル空調を実現

一層の省エネルギー化を推進

OAフロア下のスラブは躯体蓄熱し、翌日のウォームアップを助け、その分省エネルギー化がはかれます。

天井ダクト工事が不要

これまで空調システムに不可欠だった天井内ダクト工事が不要なため、多少でも階高が下げられます。

■アンダーフロア空調システムの仕組み

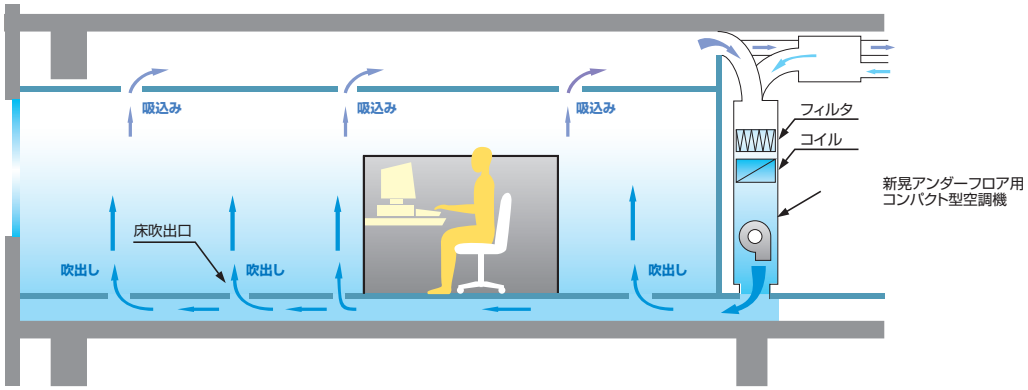

建物の省エネルギー化や、氷蓄熱システムに対応

低温送風用空調機

搬送動力を節減し、省エネルギー・省スペース化を実現。

近年の地球温暖化防止対策に伴い、建物の省エネルギーに対する要求が高まっています。空調の消費エネルギーのうち、搬送（熱源以外）に関わるエネルギーが半分近くを占めることから空調システムとして搬送動力の削減は不可欠です。
電力負荷の平準化、潜熱蓄熱利用の観点から氷蓄熱システムが普及していますが、それに伴い、解氷時の低温冷水を利用した低温給気方式も広く採用されています。通常は室内との送風温度差を10℃程度とするのに対し、低温給気方式では温度差を大きく取れることから送風量を抑えることができ、搬送動力の低減、送風機やダクトのサイズダウンが可能になります。

- 搬送動力を削減し、省エネルギー化を実現
- 送風機やダクトのサイズダウンが可能
- 一般空調レベルの断熱性で結露防止が可能

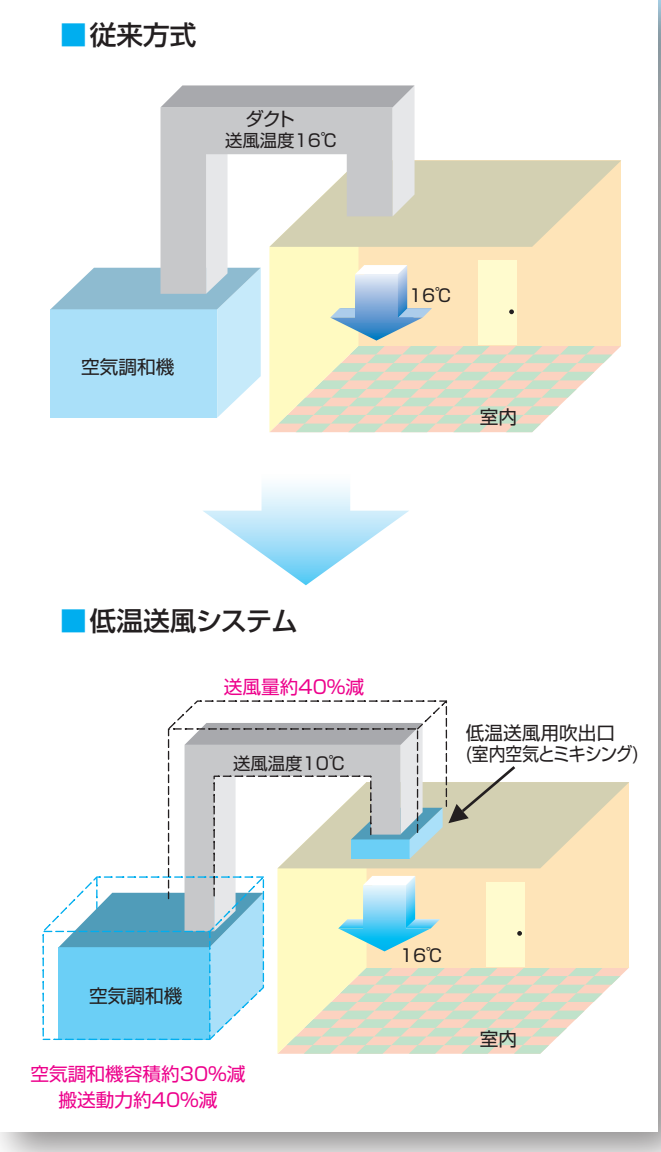

空気調和機の小型化、消費電力の低減を実現

送風量の低減により、空気調和機が小型化でき、台数節減が可能。また、消費電力量も低減できます。さらに、送風量の低減により機械室やダクトスペースなどの縮小が可能です。

冷房能力を強化し、快適な空間を創出

既設ビルの更新工事の場合、ダクトを変更せずに(保温工事は必要)、冷房能力を増大することが可能です。また、低湿度の空気を送り出すことにより、快適な室内が実現できます。

水側搬送動力を低減

低温度の冷水を送水し、さらに大温度差利用を図ることで、水側搬送動力の低減が図れます。

低温送風用空調機の構造

空気調和機の気密性つまりリーク量はエネルギーロスに直結しますので、低温送風用空調機の構造は、一般的な空気調和機に比べて特殊な構造となっています。ファン発熱のコイル列数決定に与える影響を考慮して、ファンを上流に配置する押込み型となっています。

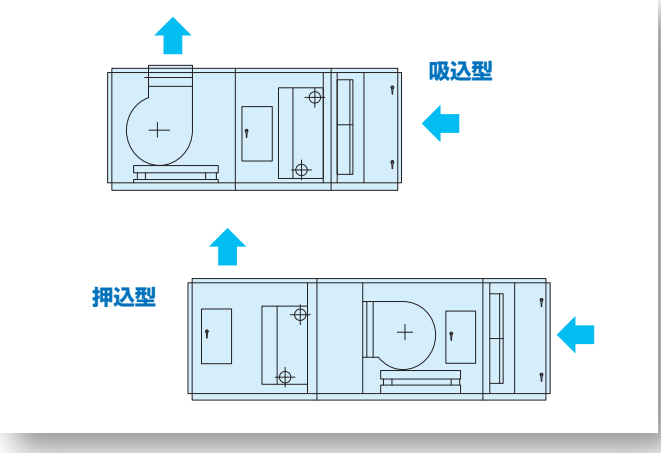

フロアの有効利用を考える

排煙兼用空調機

空調設備と機械排煙設備を兼用し、面積効率と緊急時の信頼性を向上。

排煙設備は火災時のために装備しなくてはならないものですが、緊急時にのみ稼動するにもかかわらず、機械室内で大きな設置スペースを使用します。また、平常時に稼働していないため、万一の際の稼働確認がしにくいという問題がありました。
排煙兼用空調機は、こうした問題を解決する方法として日常使用している空調設備と排煙設備を兼用するという発想から誕生しました。空調設備と機械排煙設備を兼用することで、機器とダクトの面積効率と、緊急時の稼働確認という課題を解決します。

- 平常時に使われない排煙のためだけの排煙設備スペースを節約
- 空気調和機はつねに稼働しているため、緊急時の信頼性を向上

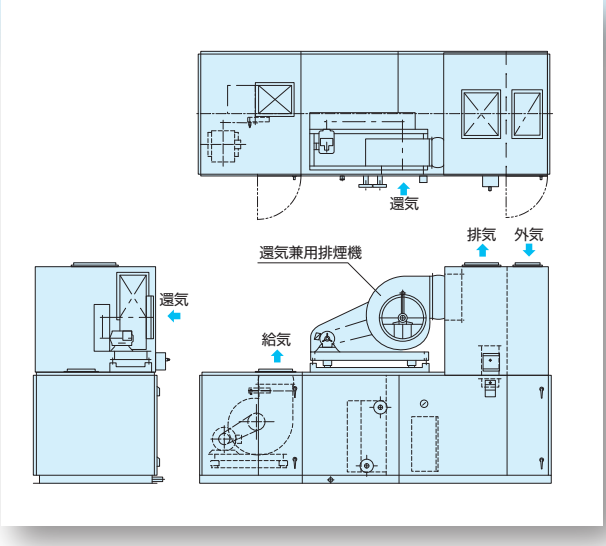

■平常時と火災時の空気の流れの変化

●例1　全熱交換器付空調機

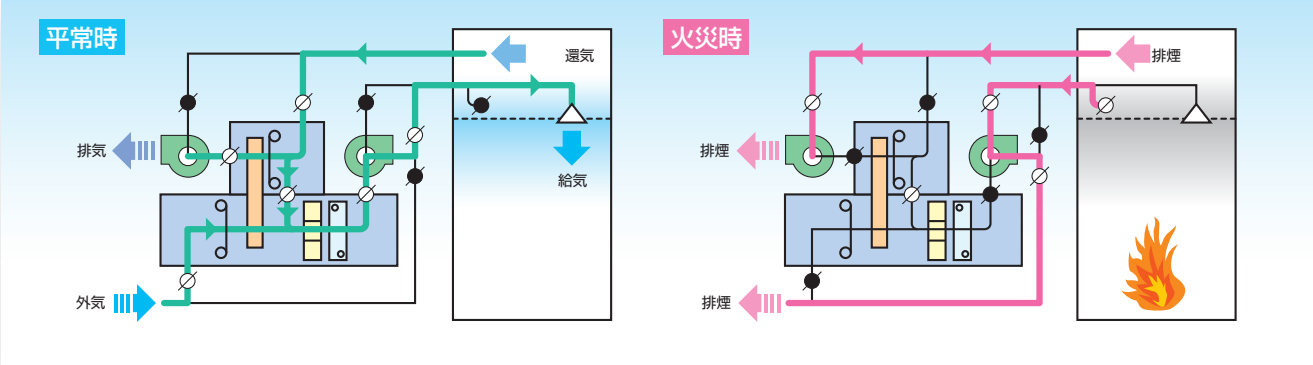

●例2　全熱交換器付外気処理空調機

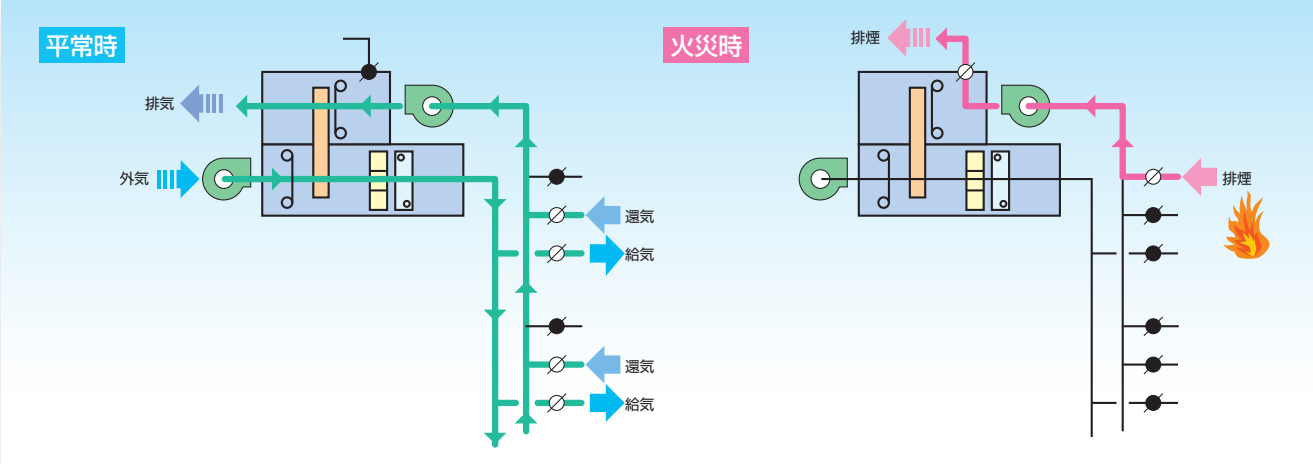

データセンター向け空調ソリューション

サーバーエアハンシリーズ

さまざまなデータセンターに最適な空調ソリューションを提案。

AI技術やIoT、ビッグデータの利用が加速する中、増え続けるサーバーの安定運用を空調から支えるのが、新晃工業のサーバーエアハン、サーバーウォールです。データセンターのあらゆる空調ニーズに、多彩なラインアップでキメ細かく対応。スーパーコンピュータ施設やデータセンターで長年培った実績とノウハウを活かし、規模や利用条件に合わせて最適な空調ソリューションをワンストップで提供します。

サーバーエアハン DE-D型 DE-E型

- アンダーフロアを利用し、床面に設置したグレーチングを通じて室内に冷気を供給。
- 国産汎用部品による機器構成により短納期、長寿命化を実現（DE-D型）
- 小型･省エネルギー設計のECモータ搭載。（DE-E型）
- ダクトの延長、分岐が容易な高静圧対応。

サーバーウォール DE-MW型 DE-MR型

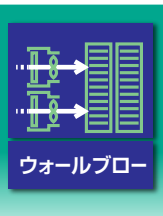

- 間仕切壁を介して室内に冷気を供給。
- 小型･省エネルギー設計のECモータ搭載。
- モジュール設置により柔軟な設計と省スペース化を実現。将来のレイアウト変更･増設に柔軟に対応可能。
- 湿度を下げずに、安定した室内温度を保つ高顕熱対応。（DE-MR型）

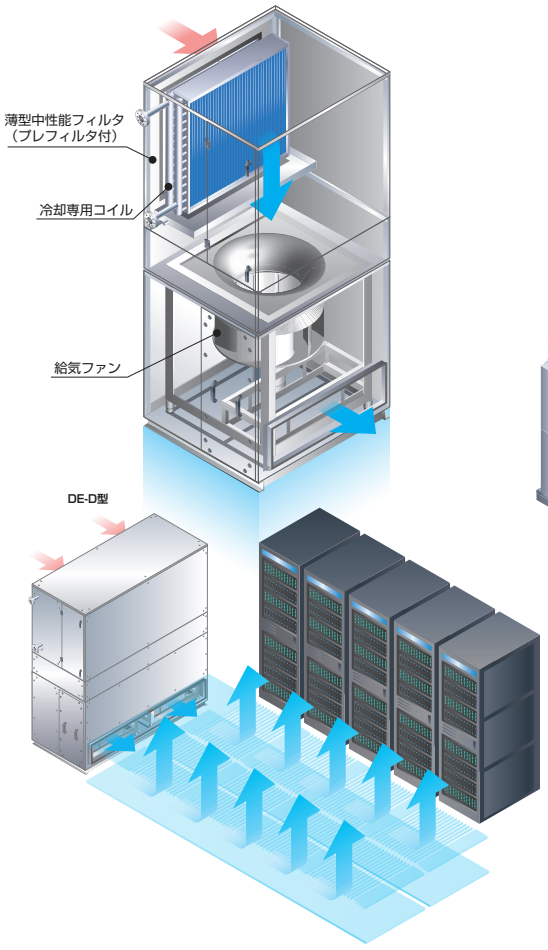

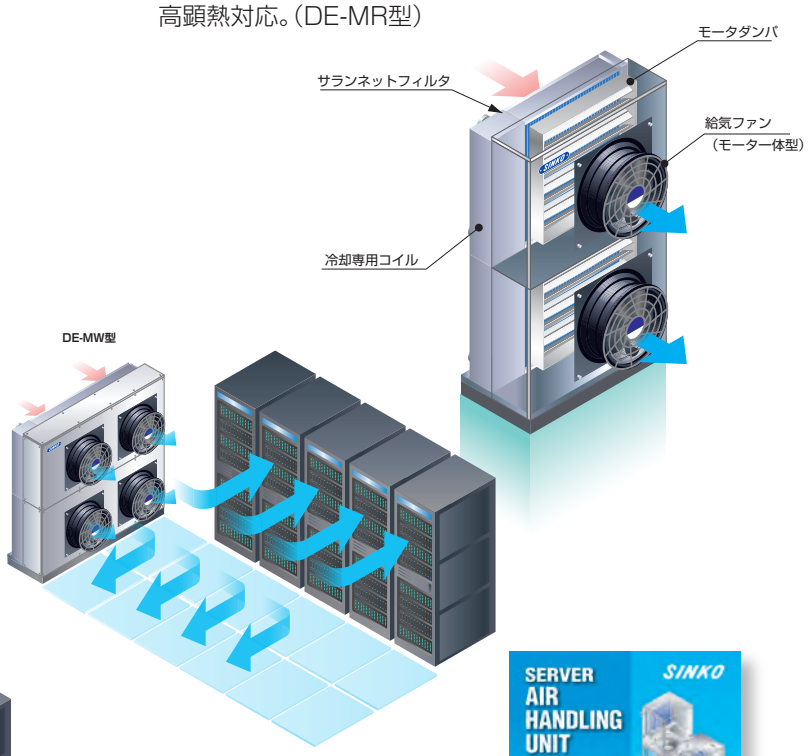

●カタログをご用意しています

サーバーエアハンシリーズ
カタログを ご用意しています。
当社担当営業までお申しつけください。

場所や用途、能力に合わせてベストな設計ができる空調機

ヒートポンプ空調機Ⅱ

自由設計 ＋ 充実の基本性能 で快適環境を創造する。

空調機と室外機を刷新し、自社製システムで構成しました。室外機の自社供給体制により、空調機をはじめとする新晃ブランドでシステム設計が可能です。さらに導入後のメンテナンスは全国の拠点がワンストップで対応。快適な空調空間の創造と安心の導入･運用をお手伝いします。

ラインアップ豊富な空調機

空調機は最大80,000㎥/hまで幅広くラインアップ。高静圧への対応も可能です。中規模ビルから体育館や工場等の大空間まで幅広く対応します。

自社対応の室外機

室外機の自社供給体制を導入し、空調機をはじめとする新晃ブランドでシステムを設計することができます。室外機は8～54馬力をラインアップ、最大10台(540馬力相当)まで接続することで、幅広い空気条件下での使用が可能です。

●カタログをご用意しています

ヒートポンプ空調機Ⅱシリーズ
カタログを ご用意しています。
当社担当営業までお申しつけください。

冷媒搬送動力ゼロで外気の顕熱を活用

ハイブリッドエアハン

冷房期間の長い空調システムに最適な、自然エネルギー利用型空調機。

新晃工業の空調機に、自然エネルギーの利用（フリークーリング）と冷媒自然循環を組み込んだ、ハイブリットエアハン。
年間を通じ、冷媒搬送動力ゼロで外気の顕熱を活用する冷房サイクルを組み込むことで、確かな省エネルギー性能を発揮します。
とくに、通年の平均気温の低い寒冷地では、より大きな効果が期待できます。

自然エネルギー利用型空調機

外気から顕熱だけを採り出して活用するフリークーリング方式ですので、寒冷地ほど高い省エネルギー効果を実現。また、夜間の外気の顕熱も効果的に活用することができるので、省エネルギーに貢献します。

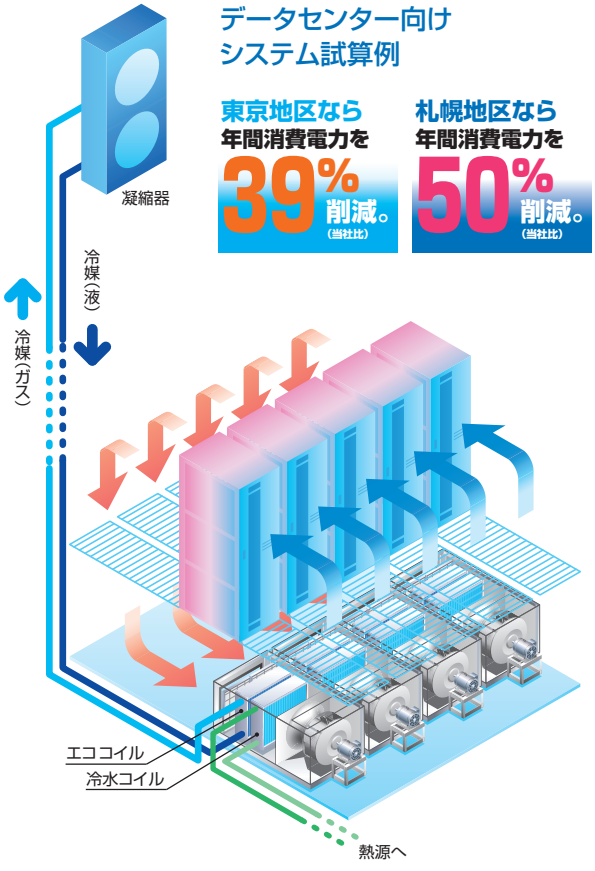

データセンター向け システム試算例

東京地区なら 年間消費電力を 39%削減。（当社比）

札幌地区なら 年間消費電力を 50%削減。（当社比）

冬期、中間期での部分冷房負荷対応システム例

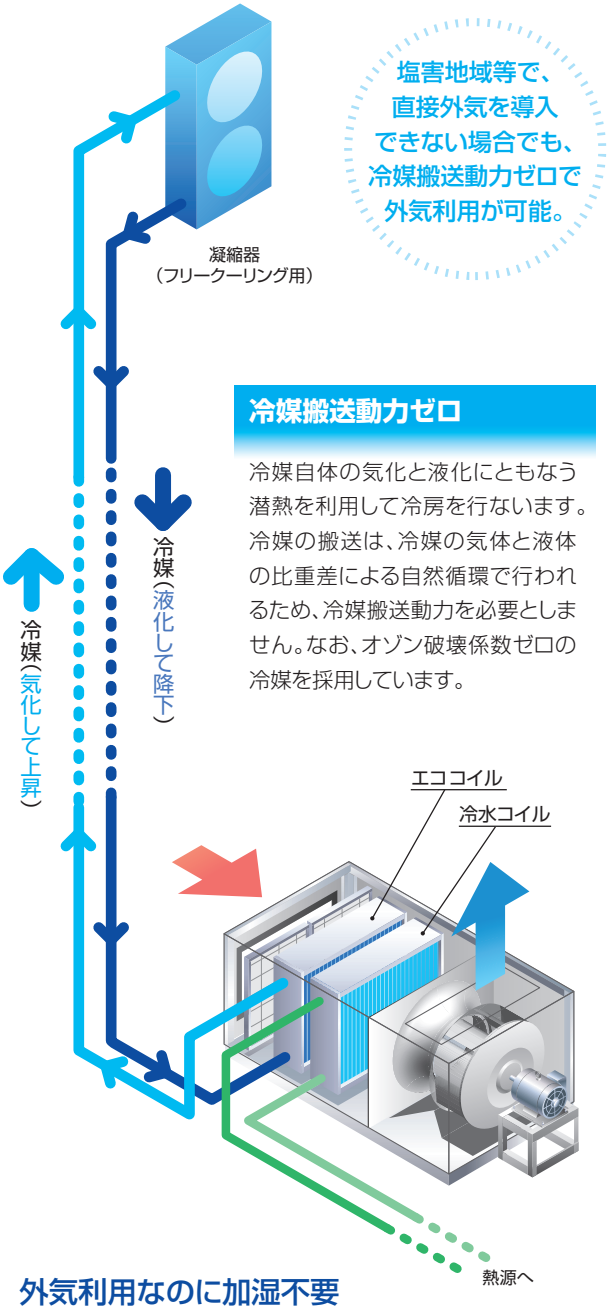

塩害地域等で、直接外気を導入できない場合でも、冷媒搬送動力ゼロで外気利用が可能。

冷媒搬送動力ゼロ

冷媒自体の気化と液化にともなう潜熱を利用して冷房を行ないます。冷媒の搬送は、冷媒の気体と液体の比重差による自然循環で行われるため、冷媒搬送動力を必要としません。なお、オゾン破壊係数ゼロの冷媒を採用しています。

外気利用なのに加湿不要

外気湿度に変動がある場合でも、冷媒自然循環によるフリークーリングなら、外気の顕熱だけを利用した、省エネルギーが可能。過乾燥による静電気発生や、過加湿の不安が生じません。

冷媒の搬送動力が不要な水を使わない空調システム

VCシステム

冷媒自身が自動的に自然循環する、冷媒自然循環システム。

VCマルチは、冷媒R-134aの気化と液化にともなう潜熱の移動を利用して効率良く冷暖房を行う空調システムです。しかも冷媒の搬送は、冷媒自身の気体と液体の比重差による自然循環で行われるため、動力を必要としません。

- 二次側のポンプ動力をゼロにするすぐれた省エネルギー空調システム
- 冷媒·R-134aは、オゾン破壊係数ゼロ
- 氷蓄熱、地域冷暖房、吸収式などの熱源が自由に選択可能
- 水を使用していないので金属腐食·漏水災害の不安を解消
- ボイラ室·冷凍機室が不要
- 4管式空調による理想的な空調を実現
- 設計の自由度が高く、更新需要にも対応

熱交換後、ガス化して上昇する 冷房サイクル

1. 屋上に配置された凝縮器❶に冷水❺を供給し、冷媒を冷やして液化(凝縮)させます。
2. 液化した冷媒は、液側配管❷を通って下方の室内ユニット❸へと自重で自然に流れ込みます。
3. 室内ユニット❸で室内空気と熱交換し、熱を奪ってガス化(蒸発)します。
4. ガス化した冷媒は、液とガスの比重量差によってガス側配管内❹を上昇し、再び凝縮器に入り、熱を与えて液化します。
5. さらに、自然循環の冷房サイクルを繰り返します。

熱交換後、液化して下降する 暖房サイクル

1. 下部に配置された蒸発器❻に温水⑩を供給し、冷媒を温めてガス化(蒸発)させます。
2. ガス化した冷媒は、ガス側配管❼を通って、液とガスの比重量差により上方の室内ユニット❽へと流れ込みます。
3. 室内ユニット❽で室内空気と熱交換し、熱を与えて液化(凝縮)します。
4. 液化した冷媒は、自重により液側配管内❾を通って再び蒸発器❻に自然に流れ込み、冷媒は温められてガス化します。
5. さらに、自然循環の暖房サイクルを繰り返します。

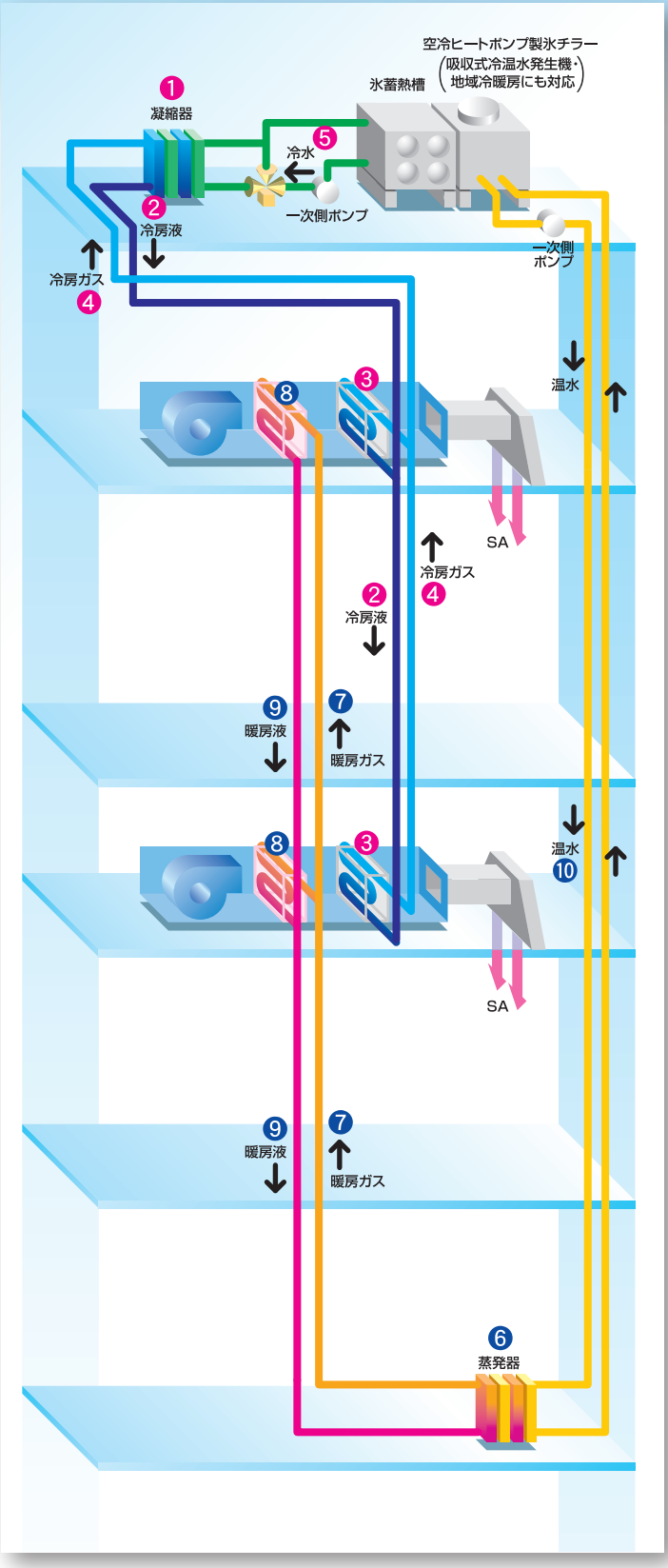

冷却専用「VCマルチ」フリークーリング・冷媒自然循環システム

新晃工業の独自技術で実現した、自然エネルギー利用型空調機

冷媒回路にコンプレッサ不要

冷媒は比重差で自然に循環するためコンプレッサは不要です。搬送動力を大幅に低減し、さらに空調機のメンテナンスを軽減し、長寿命化が図れます。

フリークーリング機能

外気から顕熱だけを取り出すフリークーリング方式を併用しているため、寒冷地ほど高い省エネルギー効果を発揮。24時間空調時には夜間低温にも効果的に活用できます。

外気による塵埃の増加を抑制

直接に外気を取り入れないため、海塩粒子などの外気塵埃の影響を受けず、フィルタ負荷を軽減。
またダクトスペースが要らず、ルート確保が容易のため局所の外気冷却に特に有効です。

外気冷房時にも室内湿度を下げない

乾燥時でも外気顕熱だけを利用するため、絶対湿度を維持し加湿負荷を軽減します。

冷媒回路の故障や事故はごくわずか

冷媒は自己の状態変化で循環するため、コンプレッサやポンプなどの機械が無く、原理的に故障や事故を起こしにくい構造です。また冷媒使用のため冬季の凍結によるコイルパンクの心配がありません。

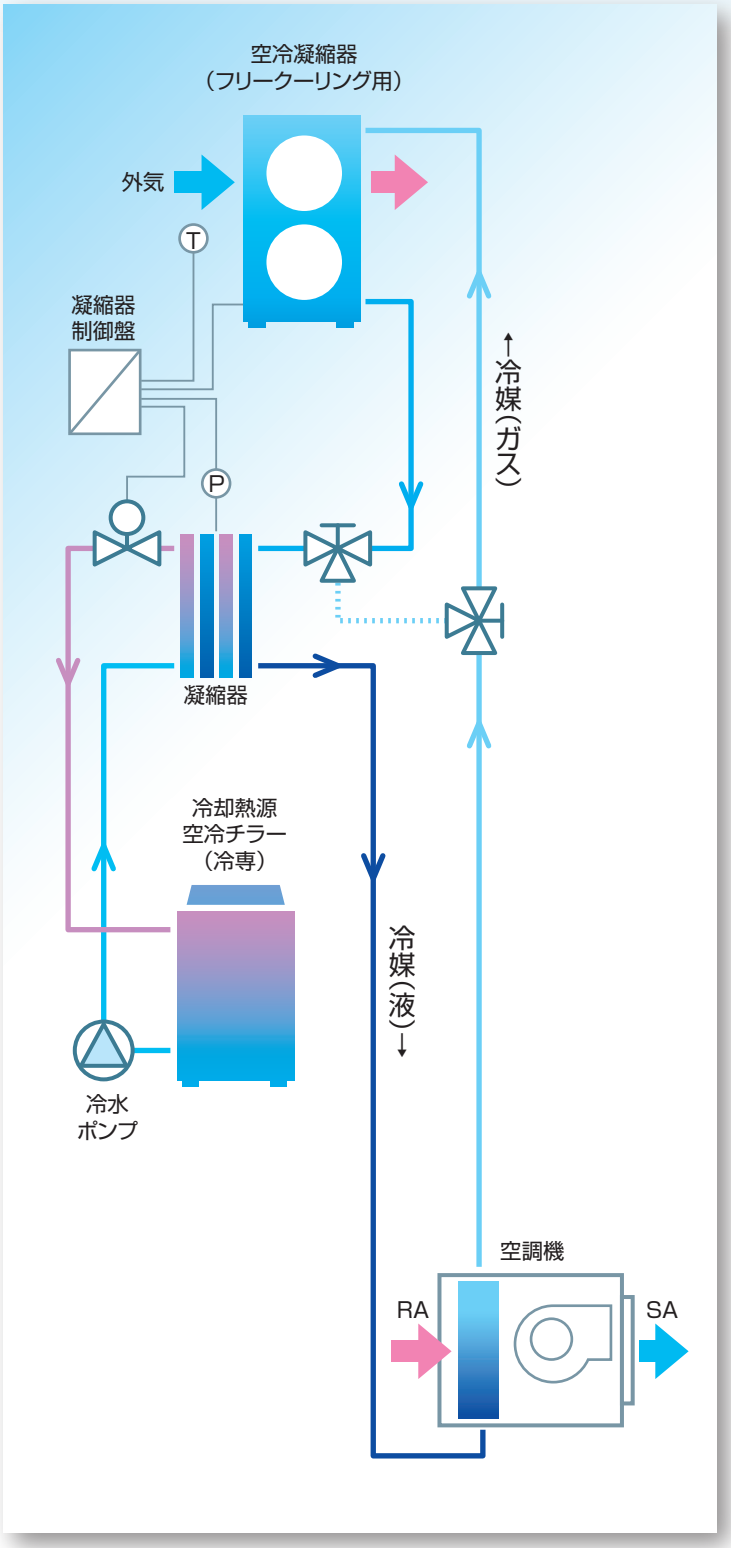

数多くの実績はトップメーカーの証。先進技術で、国内外に快適空間を提供しています。

卓越した技術力と柔軟な対応力、そして1950年の会社設立以来国内外で
数多くの建物･施設等の空調機器を納めてきた実績そのものが、新晃工業の強みです。
これからも空調技術の最先端をリードし、日本や世界の国々に快適空間を提供してまいります。

1950年代

1950年　新晃工業(株)創業

新大阪ビル・今日の「空気調和機」の第1号機
1958

1960年代

1965年　新晃工業(株)秦野工場設立(別法人／現「新晃工業(株)神奈川工場」)
1968年　新晃工業(株)秦野工場の社名をくろがね新晃工業(株)に変更
(現「新晃工業(株)神奈川工場」)

東海道新幹線・
東京～新大阪間の全駅舎
1964

1970年代

1976年　新晃空調サービス(株)設立(現「新晃アトモス(株)」)
日本ビー･エー･シー(株)設立

大阪万博博覧会（63の建物群）
1970

1980年代

1981年　新晃工業(株)岡山工場設立(別法人／現「新晃工業(株)岡山工場」)
技術研究所秦野分室を設立

1982年　くろがね新晃工業(株)の社名を新晃空調工業(株)に変更(現「新晃工業(株)神奈川工場」)
新晃工業(株)岡山工場の社名を岡山新晃工業(株)に変更(現「新晃工業(株)岡山工場」)
香港にSINKO AIR CONDITIONING(H.K.) LTD.設立
1985年　大阪証券取引所市場第二部に上場
1987年　上海新晃空調設備有限公司開業(現「上海新晃空調設備股份有限公司」)

1990年代

1990年　台湾新晃工業有限公司設立(現「台湾新晃工業股份有限公司」)

横浜ランドマークタワー
1993

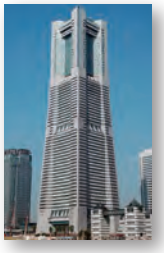

2000年代

2003年　タイ王国にSINKO KOGYO (THAILAND) CO., LTD.を設立
(現「SINKO AIR CONDITIONING(THAILAND)CO.,LTD.」)

2009年　新晃空調工業(株)と岡山新晃工業(株)が合併し、
社名を新晃空調工業(株)に変更(現「新晃工業(株)神奈川工場･岡山工場」)
神奈川県秦野市に、SINKOテクニカルセンターオープン

2010年代

2012年　大阪証券取引所市場第一部に上場(現「東京証券取引所市場第一部」)
2013年　千代田ビル管財(株)の全株を取得し子会社化
2015年　三井鉄工(株)の全株を取得し、グループ会社化
2017年　ダイキン工業(株)と資本業務提携契約締結

2020年代

2020年　寝屋川市に「SINKO AIR DESIGN STUDIO」を建設し、ショールームをオープン
新晃空調工業(株)、三井鉄工(株)と合併

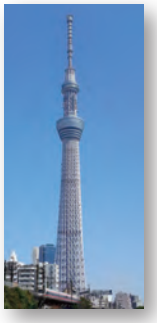

東京スカイツリー展望室
2012

ビルの目的に応じ、多彩な空調システムに対応します。

新晃工業は、これまで、クリーンルーム技術、コンピュータによる緻密な制御と管理、快適性を主体とした新しいシステム、高効率&省エネルギー化のための技術…など、空調の新しい道を拓き、膨大な種類の製品を完成してきました。
ところで新晃工業の空調機器は、技術的に標準化されているものの、ビル形態・目的・機能などによって、最終的にそれぞれがオーダメイドされて設置されます。
そのためには、高度な基礎技術、柔軟な対応力が欠かせません。今後どのような機能が必要になり、どういった空調が望まれるのか…そうした先見性こそが「技術のSINKO」として、高い信頼をいただいている理由です。

あべのハルカス

梅田阪急百貨店

東京駅

東京スカイツリー

計画から生産・メンテナンスまで、ニーズに即応する受注生産体制。

事業計画の段階では、まず設計事務所、建設会社、設備工事業者などと柔軟な打合せが行われます。
最適機種の選択には、コンピュータによる情報処理で対応。豊富な事例検索とCADシステムの活用で、スピーディに図面が描き起こされます。建物の性格やニーズによっては、新製品の開発にまで及ぶことも、まれではありません。
こうした点こそ、新晃工業ならではの強みです。このように、ユーザ固有のアプリケーション・ニーズに対応するために、新晃工業では、製品づくりから、受注・販売・生産体制、さらにサービス・メンテナンス体制まで、現場に密着した一貫システムで対応しています。

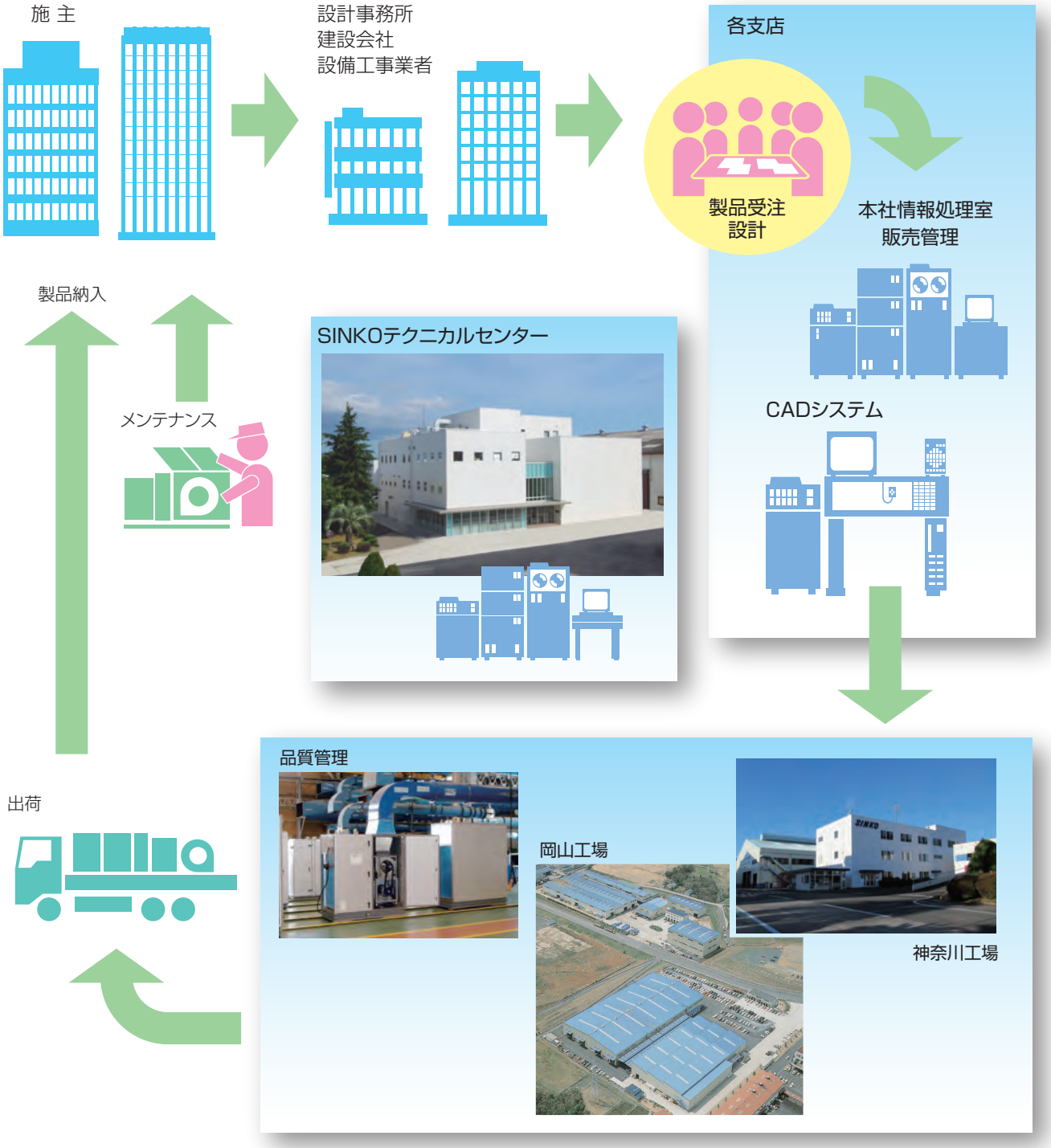

新晃グループは、
優しい風、先進の環境を世界に広げています。

■空調型R&D拠点、SINKOテクニカルセンター

SINKOテクニカルセンターは、東西にあった新晃グループの研究施設を統合。
業界屈指の規模と設備を備え、“研究開発の拠点を、情報発信の拠点に”をコンセプトに、
プレゼンテーションルーム（ショールーム）を併設し、平成21年7月に設立しました。

●SINKOテクニカルセンター 施設概要

建　　物：建物面積 1,316㎡　総床面積:2,529㎡
試験研究設備：コイル試験装置、空調機用実験エリア、
ファンコイル実験エリア、温湿度可変室、
送風機性能試験装置、
音響測定施設（残響室、半無響室）、
音響試験設備（JIS、ISO規格に準拠）

■神奈川工場

神奈川工場は、昭和40年、関東地方の需要に迅速に対応するために、神奈川県秦野市に完成。清浄な空気、良質な水に恵まれ、空調機器生産に適した環境を得ています。
空気調和機、温湿度調整装置用機器、クリーンルーム用機器、冷却塔および空調関連製品の生産を行っています。

●神奈川工場の概要

敷地面積	52,001㎡	倉庫面積	4,060㎡
工場面積	25,766㎡	管理施設面積	5,411㎡

■岡山工場

岡山工場は、岡山県津山市に約59,000㎡の広大な敷地を得て、昭和56年に誕生。新晃工業の空調総合技術を、先進の設備で具体化した西日本の生産拠点です。空気調和機、ファンコイルユニット、ファンコンベクタ、ユニットヒータなどを合理的なラインから生産しています。

●岡山工場の概要

敷地面積	58,909㎡	倉庫面積	5,763㎡
工場面積	17,474㎡	管理施設面積	1,116㎡

新晃工業は、業務用空調機トップメーカーの責任として、次世代によりよい環境を手渡すために着実な努力を続けています。

「設計-製造-使用-廃棄」のサイクルを見通した環境対策を進めています。

オゾン層を破壊するフロンの回収·再利用。廃家電製品のリサイクルを義務づけた、家電リサイクル法。環境省と厚生労働省によるダイオキシンの法規制…。
環境問題への取り組みは、どのような人も、企業も避けて通ることのできない責任となっています。業務用空調機メーカーのリーディングカンパニーである新晃工業も、環境問題に対して積極的な取り組みを行っています。
しかし、この問題は一朝一夕に解決できるものではなく、地球に生きる人や企業にとっての姿勢として継続的に研究され、実践していくべき性格のものです。
いま空調機メーカーは、どういう姿勢に立つべきなのか？ 環境をどのように考えなくてはならないのか？ まず最初にやらなくてはならないことは何なのか？ さまざまな試みを新晃工業は重ねてきました。

空調機器のライフサイクル&リサイクル

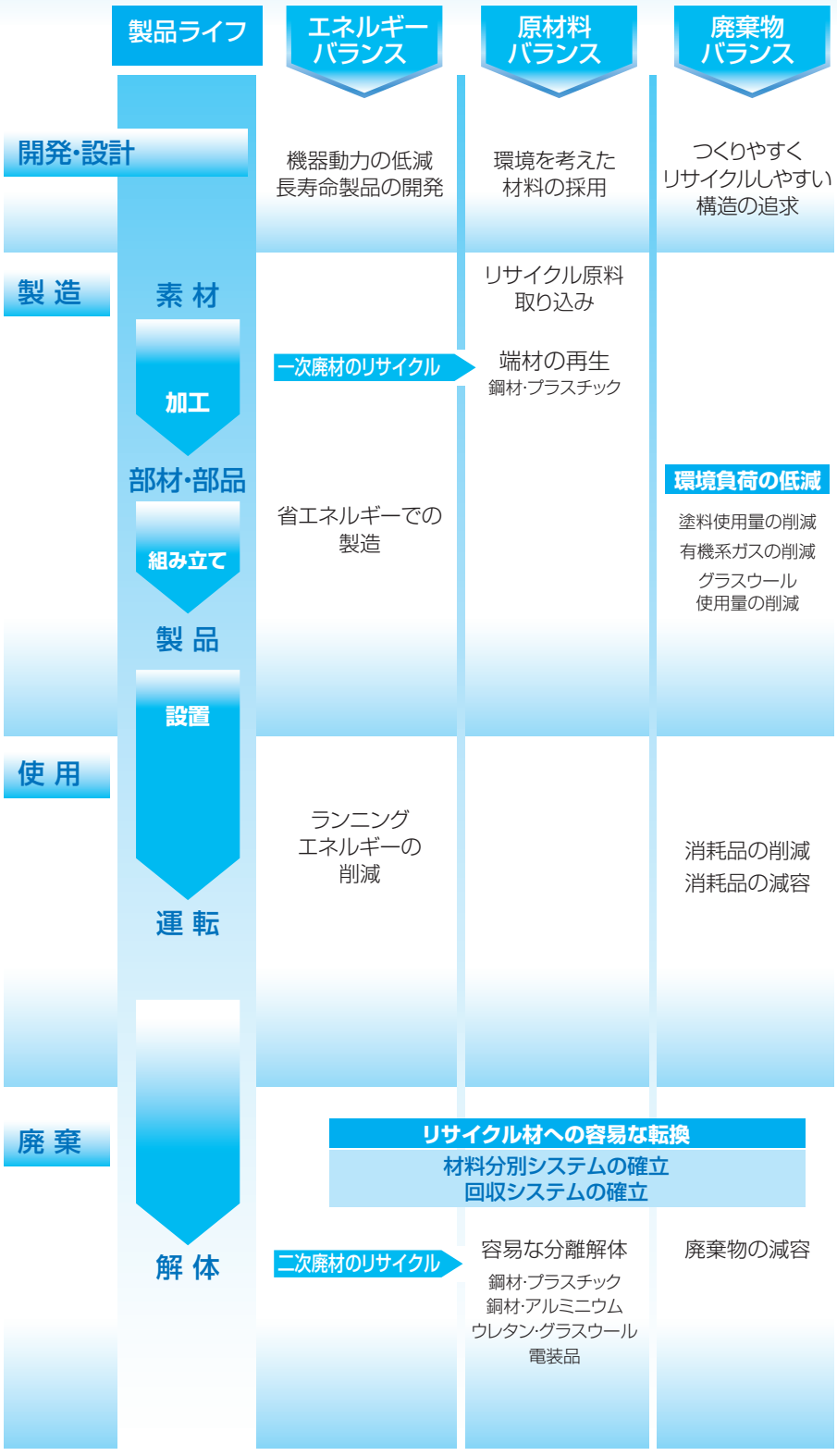

新シリーズによる環境貢献

●原材料バランス

- ステンレスメインフレーム（P型、S型、K型）および、外装パネルのガルバリウム鋼板により、塗装箇所を大幅に減少。
- ファンモータの直動化により、ファンベルトおよびファン軸受が不要。（PH型）
- コンパクト化により、外装パネル、フレームを減少し、原材料の使用量を低減。

●エネルギーバランス

- ステンレスメインフレームの採用により、外部からだけでなく、湿度の高い機内の錆の発生を抑え、高い耐久性と長寿命化を実現。
- プラグファンのファンサイズをオーダメイドにし、現場仕様ごとに風量と静圧に基づいて最適なファン提供を実現、軸動力を大幅に低減。（PH型）
- シロッコファンを高効率化。従来の軸動力を10%低減。（SH/SV型）
- ファンベルトレス、軸受レス設計により、年間メンテナンス費用を10%削減。（PH型）
- モータの機外設置構造により、容易なメンテナンスを実現。
- モータの機外設置構造により、モータ発熱による冷却ロスを解消。

●廃棄物バランス

- ファンベルトレス、軸受レス設計により、廃棄物を減容。（PH型）
- コンパクト化により、外装パネル、フレームを減少し、廃棄物を減容。

●そのほかの貢献

- コンパクト化により、フロアの有効利用面積を拡大。

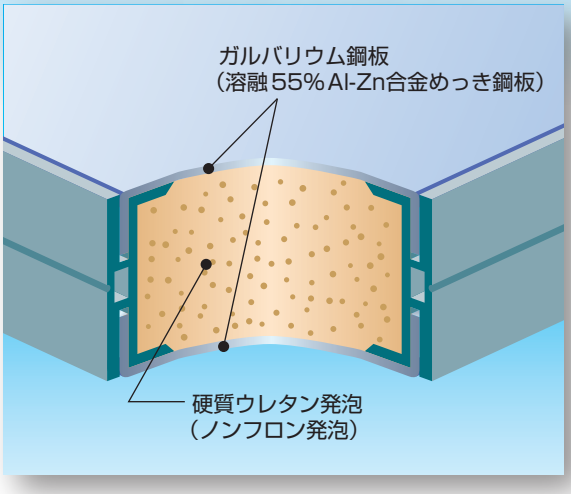

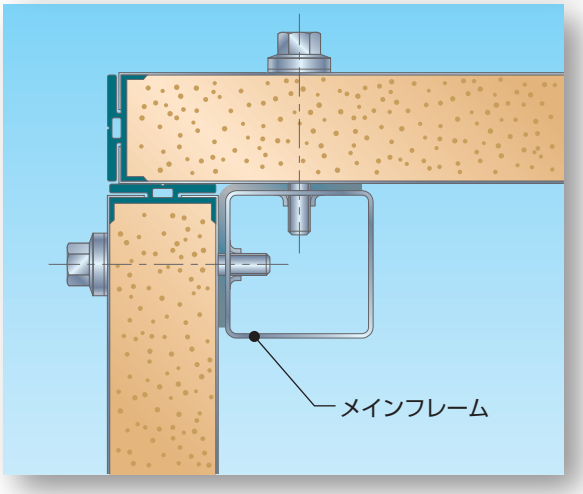

製造時の環境対策

●材料の見直し

外装パネル断熱材として、オゾン層を破壊し、地球温暖化をまねくフロンガスは使わず、地球温暖化への影響もきわめて少ないノンフロン硬質発泡ウレタンフォームを使用しています。

●製造プロセスでの消費電力を低減

具体的には…
(1)塗装工程の大幅な減少による塗料使用量を削減
(2)溶接工程での有機系ガスを減少
(3)断熱材(グラスウール)の消費量を減少し作業環境を改善

経済性を高め、新しい価値を生み出す、空気調和機の更新。

ビルの竣工とともに設置された空調･電気･計装などの各種設備は、利用時間や経年変化とともに老朽化が進みます。
これらの設備は保守管理を徹底しても、物理的劣化は避けられず、次第に能力が低下していきます。こうした設備機器を取り替える作業が「更新」です。更新は、単に取り替えるだけではなく、現在から将来を見据えた空間にしていくために、先進の機器を採り入れる絶好の機会でもあります。

- ●省エネルギー診断を実施
- ●経済性･快適性を向上
- ●ビルの業務を続けながら実施可能
- ●新しいスペースの創出も可能
- ●短期に更新を実現

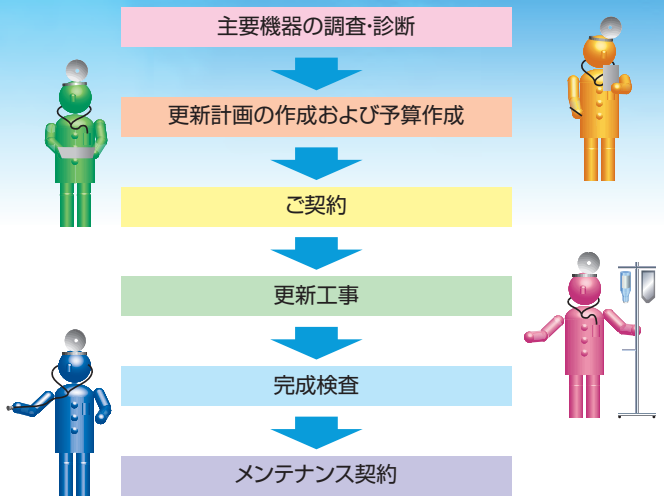

大幅な電力の削減を実現

ビルの快適性を保つために欠かせない空調機器の電気量は、実にビル全体の40～50%を占めています。オフィスのOA化の進展から電力の消費はますます増大する傾向にあります。空調機器の更新による電力消費の低減は、ビル全体の電力消費を低減する決定的な解決策ともなります。

■空気調和機更新による年間使用電力の比較例
※床面積35,000m²のビルの場合

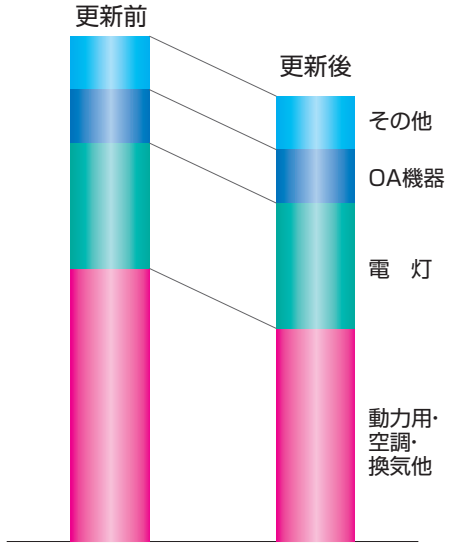

●このビルの場合、更新後、年間総使用電力量が約22%も削減されました。電気の契約料金と使用電力量の2点で大幅な料金の節減が可能となります。

空気調和機全体の更新

各現場の搬入スペースに合わせて分割した現場組立型コンパクト型、天吊型など、多彩な空気調和機をご用意しています。室内負荷･用途変更にともなう、機器の風量･静圧･能力変更の設計改造もご相談ください。

解体撤去　搬入組立

空気調和機 部品･部材の更新

部品･部材の寿命にともなう部分更新の機会に省エネルギー診断を行うことで、経済性･快適性に優れた最新･最適部材でよみがえらせることができます。

コイル
交換前　交換後

より快適に、より効率よく、より省コストに期待以上の効果を実現する、空調設備のメンテナンス。

空調機器は、信頼性をベースにつくられており、故障や事故のきわめて少ない設備機器のひとつです。15～20年の使用は一般的で、それ以上の期間、利用されている機器も珍しくありません。しかし、稼働時間が長くなると、部品の磨耗や劣化が起こり、能力が低下していくことは避けられません。そこに人の手を加えて、効率を維持するのがメンテナンスです。メンテナンス担当者は、空調機器を熟知しているだけでなく、部品の寿命や使用状況を十分に把握し、調整や整備、部品の交換を適切に行えなくてはなりません。

- ●ランニングコストを低減
- ●故障の予防
- ●機器寿命の延長
- ●快適性の維持
- ●ライフサイクルコストの把握

偶発事故による損害を防止

建物内の空調は快適で当り前。適切なメンテナンスを実施することにより、空気調和機を効率よく、より快適に長期間ご使用いただけます。そのうえ、偶発事故を未然に防ぎ、人的、物的な被害を最小限にくい止めることができます。質の高いメンテナンスにより、使用電力の削減やランニングコストの低減を実現します。

年間契約

本体･部品の耐用年数は下記（「空調機器の部品寿命」）の通りですが、定期的に適切なメンテナンスを行うことにより機器本体の寿命を延ばすことができ、建物の資産価値を高めることができます。また、中長期の修繕計画の立案、提案を行うことにより、長期的な資産管理が行えます。そのためにも、定期点検を含めた年間契約をおすすめします。

■空調機器の部品寿命（例）

部品名	耐用年数
モータ（電動機）	15年
送風機ランナ	15年
送風機ハウジング	15年
送風機シャフト	15年
送風機軸受け	10年
Vプーリ	5年
Vベルト	2年
冷却･加熱コイル	15年
ケーシング	15年
加湿器（気化式加湿器）	5年
防振ゴム（スプリング）	15年
各部塗装	5年

年間保守契約

プレフィルタの洗浄

軸受の振動測定

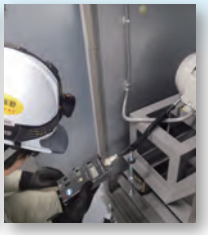

メインフィルタの交換

定期整備

機内塗装

塗装前

塗装後

■主な空気調和機のメンテナンス

年間保守契約	定期整備
プレフィルタの清掃･洗浄 機器の定期点検 メインフィルタの交換 ドレンパンの清掃 水気化式加湿器モジュールの洗浄	機内の清掃･塗装 ファンランナの洗浄 コイルフィンの洗浄 軸受の交換 加湿器の交換 モータの交換

●カタログをご用意しています

空気機器の専門メーカーだからできる診断･メンテナンス計画
エアクリニックカタログをご用意しています。
当社担当営業までお申しつけください。

英語版も
ご用意しています。

国内外に広がる新晃グループの生産体制

新晃グループの生産体制は、国内の神奈川工場、
岡山工場の東西2工場に加え、
海外では、中国、台湾、タイに
生産拠点を持ち、
日本全国はもちろん、
アジアや中東など各国への
対応が可能となっています。

●国内事業所

本　社
〒530−0054　大阪市北区南森町1丁目4番5号
TEL(06)6367−1811　FAX(06)6367−1838

東京本社
〒103−0007　東京都中央区日本橋浜町2丁目57番7号
TEL(03)5640−4159　FAX(03)5640−4189

神奈川工場
〒259−1302　神奈川県秦野市菩提160番地の1
TEL(0463)75−2111　FAX(0463)75−4201

岡山工場
〒708−1117　岡山県津山市草加部1458番地の4
TEL(0868)29−3141　FAX(0868)29−3144

東京支社
〒103−0007　東京都中央区日本橋浜町2丁目57番7号
TEL(03)5640−4155　FAX(03)5640−4185

大阪支社
〒530−0054　大阪市北区南森町1丁目4番5号
TEL(06)6367−1801　FAX(06)6367−1836

名古屋支社
〒450−0003　名古屋市中村区名駅南1丁目24番30号　名古屋三井ビルディング本館3階
TEL(052)581−8661　FAX(052)582−3617

札幌営業所
〒060−0002　札幌市中央区北2条西4丁目1番地　北海道ビルヂング222区
TEL(011)231−2947　FAX(011)222−1969

東北営業所
〒980−0021　仙台市青葉区中央1丁目6番35号　東京建物仙台ビル4階
TEL(022)262−7445　FAX(022)262−7796

九州営業所
〒812−0039　福岡市博多区冷泉町5番35号　福岡祇園第一生命ビル
TEL(092)291−8545　FAX(092)291−8548

SINKOテクニカルセンター
〒259−1302　神奈川県秦野市菩提160番地の1
TEL(0463)75−1977　FAX(0463)75−1978

SINKO AIR DESIGN STUDIO
〒572−0856　大阪府寝屋川市宇谷町11番13号

●国内関連会社

新晃アトモス株式会社
〒135−0007　東京都江東区新大橋1丁目11番4号
TEL(03)5638−3800　FAX(03)5638−3801
事業内容:空調機器の保守･点検･修理･据付工事、消火設備の設計･施工および保守･点検･整備

日本ビー･エー･シー株式会社
〒154−0014　東京都世田谷区新町2丁目27番4号
TEL(03)5450−6161　FAX(03)5450−6166
事業内容:氷蓄熱装置、冷却塔、蒸発式凝縮器、密閉式冷却塔、熱交換機および関連製品の販売

新晃空調サービス株式会社
〒257−0012　神奈川県秦野市西大竹124番地5号
TEL(0463)84−5811　FAX(0463)84−5813
事業内容:空調機保守点検･修理･現地組立工事、その他設備の現地工事請負

千代田ビル管財株式会社
〒103−0025　東京都中央区日本橋茅場町1丁目3番7号　千代田ビル
TEL(03)3666−3344　FAX(03)3662−3555
事業内容:ビルの清掃業務、その他ビル総合管理業務

ビル空調の標準となっている確かな信頼性

標準型空調機

ラインアップ 水平型(DPH)・垂直型(DPV)・水平型(PH)・リリーフ エアAHU 水平型(RH-A)・リリーフ エアAHU 水平型(RH-B)・リリーフ エアAHU 垂直型(RV-B)・水平型(SH)・垂直型(SV) …… 37~38
ラインアップ 屋外設置型/水平型(KH)・屋外設置型/垂直型(KV)・電算型空調機・産業空調用空調機・天吊り型空調機・パッケージ型空調機・大型空調機 …… 39~40

水平型(DPH) …… 中性能フィルタ+プレフィルタ付[50Hz/60Hz] #5~#80 …… 41~42
水平型(DPH) …… 自動巻取型フィルタ付[50Hz/60Hz] #5~#80 …… 43~44
垂直型(DPV) …… 中性能フィルタ+プレフィルタ付[50Hz/60Hz] #5~#40 …… 45~46
垂直型(DPV) …… 自動巻取型フィルタ付[50Hz/60Hz] #5~#40 …… 47~48

水平型(PH) …… 中性能フィルタ+プレフィルタ付[50Hz] #5~#100 …… 49~50
水平型(PH) …… 中性能フィルタ+プレフィルタ付[60Hz] #5~#100 …… 51~52
水平型(PH) …… 自動巻取型フィルタ付[50Hz] #5~#100 …… 53~54
水平型(PH) …… 自動巻取型フィルタ付[60Hz] #5~#100 …… 55~56

リリーフ エアAHU 水平型(RH-A) … 中性能フィルタ+プレフィルタ付[50Hz] #10~#100 …… 57~58
リリーフ エアAHU 水平型(RH-A) … 中性能フィルタ+プレフィルタ付[60Hz] #10~#100 …… 59~60
リリーフ エアAHU 水平型(RH-A) … 自動巻取型フィルタ付[50Hz] #10~#100 …… 61~62
リリーフ エアAHU 水平型(RH-A) … 自動巻取型フィルタ付[60Hz] #10~#100 …… 63~64
リリーフ エアAHU 水平型(RH-B) … 中性能フィルタ+プレフィルタ付 #3~#14 …… 65
リリーフ エアAHU 水平型(RH-B) … 自動巻取型フィルタ付 #3~#14 …… 66
リリーフ エアAHU 垂直型(RV-B) … 中性能フィルタ+プレフィルタ付 #3~#14 …… 67
リリーフ エアAHU 垂直型(RV-B) … 自動巻取型フィルタ付 #3~#14 …… 68

水平型(SH) …… 中性能フィルタ+プレフィルタ付 #3~#40 …… 69~70
水平型(SH) …… 自動巻取型フィルタ付 #3~#40 …… 71~72
水平型(SH) …… 還気ファン 中性能フィルタ+プレフィルタ付 #3~#40 …… 73~75
水平型(SH) …… 還気ファン 自動巻取型フィルタ付 #3~#40 …… 76~77
水平型(SH) …… 還気ファン 中性能フィルタ+プレフィルタ 全熱交換器付(外気量30%)#3~#40 …… 78~79
水平型(SH) …… 還気ファン 自動巻取型フィルタ 全熱交換器付(外気量30%)#3~#40 …… 80~81

垂直型(SV) …… 中性能フィルタ+プレフィルタ付 #3~#40 …… 82~83
垂直型(SV) …… 自動巻取型フィルタ付 #3~#40 …… 84~85
垂直型(SV) …… 還気ファン 中性能フィルタ+プレフィルタ付 #3~#40 …… 86~87
垂直型(SV) …… 還気ファン 自動巻取型フィルタ付 #3~#40 …… 88~89
垂直型(SV) …… 還気ファン 中性能フィルタ+プレフィルタ 全熱交換器付(外気量30%)#3~#40 …… 90~91
垂直型(SV) …… 還気ファン 自動巻取型フィルタ 全熱交換器付(外気量30%)#3~#40 …… 92~93
垂直型(SV) …… 排気ファン 中性能フィルタ+プレフィルタ 全熱交換器付(外気量100%)#3~#40 …… 94~95
垂直型(SV) …… 排気ファン 自動巻取型フィルタ 全熱交換器付(外気量100%)#3~#40 …… 96~97

屋外設置型・水平型(KH) …… 中性能フィルタ+プレフィルタ付 #3~#100 …… 98~101
屋外設置型・水平型(KH) …… 自動巻取型フィルタ付 #3~#100 …… 102~105
屋外設置型・垂直型(KV) …… 中性能フィルタ+プレフィルタ付 #3~#40 …… 106~107
屋外設置型・垂直型(KV) …… 自動巻取型フィルタ付 #3~#40 …… 108~109
屋外設置型・垂直型(KV) …… 還気ファン 中性能フィルタ+プレフィルタ付 #3~#40 …… 110~112
屋外設置型・垂直型(KV) …… 還気ファン 自動巻取型フィルタ付 #3~#40 …… 113~115
屋外設置型・垂直型(KV) …… 排気ファン 中性能フィルタ+プレフィルタ 全熱交換器付(外気量100%) #3~#40 …… 116~117
屋外設置型・垂直型(KV) …… 排気ファン 自動巻取型フィルタ 全熱交換器付(外気量100%) #3~#40 …… 118~119

電算型空調機(DE-D) …… 直動運転型 [50Hz/60Hz] …… 120
電算型空調機(DE-E) …… 直動運転型 [50Hz/60Hz] …… 121
産業空調用空調機(CR-D) …… 直動運転型 1ファン/2ファン …… 122~123
天吊り型空調機(DCS) …… 124
パッケージ型空調機(PK) …… 125
大型空調機(GH) #120 …… 126

コイル能力 …… 127~128
騒音特性 …… (ダブルプラグファン) …… 129~138
騒音特性 …… (プラグファン) …… 139~149
テクノ コラム 床振動加速度レベルと室内音圧レベル …… 150
騒音特性 …… (モータ 一体型プラグファン) …… 151~152
騒音特性 …… (シロッコファン) …… 153~158
公共建築工事標準仕様対応品 ユニット型 …… 159~160
テクノ コラム 各種条件変化による冷却コイル能力変化 …… 161

ビル空調の標準となっている確かな信頼性

標準型空調機 ラインアップ

水平型(DPH)・垂直型(DPV)・水平型(PH)・リリーフ エアAHU 水平型(RH-A)
リリーフ エアAHU 水平型(RH-B)・リリーフ エアAHU 垂直型(RV-B)・水平型(SH)・垂直型(SV)

ダブルプラグファン 水平型 DPH

中性能フィルタ+プレフィルタ付

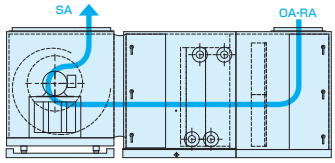

41～42ページ

自動巻取型フィルタ付

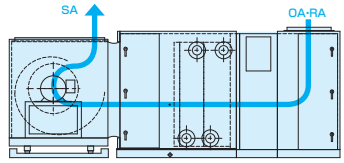

43～44ページ

ダブルプラグファン 垂直型 DPV

中性能フィルタ+プレフィルタ付

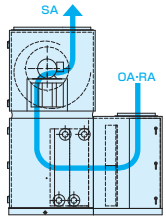

45～46ページ

自動巻取型フィルタ付

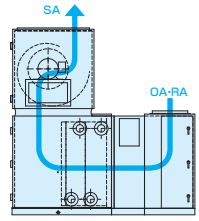

47～48ページ

プラグファン 水平型 PH

中性能フィルタ+プレフィルタ付

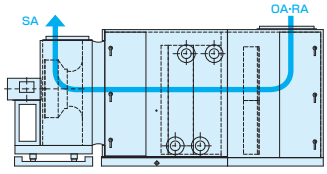

49～52ページ

自動巻取型フィルタ付

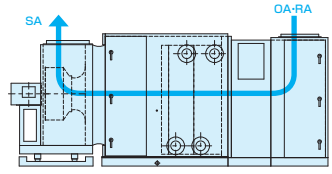

53～56ページ

リリーフ エアAHU 水平型 RH-A

中性能フィルタ+プレフィルタ付

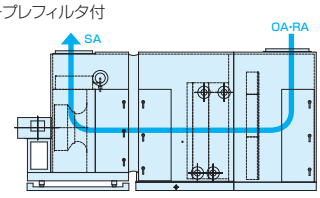

57～60ページ

自動巻取型フィルタ付

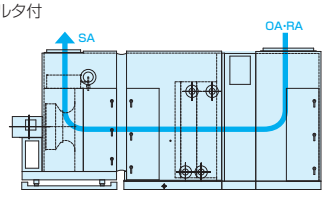

61～64ページ

リリーフ エアAHU 水平型 RH-B

中性能フィルタ+プレフィルタ付

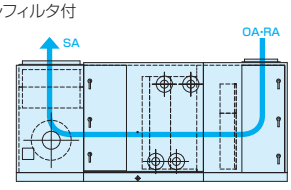

65ページ

自動巻取型フィルタ付

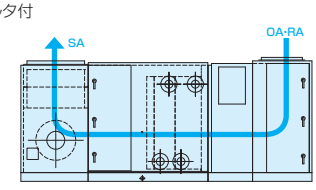

66ページ

リリーフ エアAHU 垂直型 RV-B

中性能フィルタ+プレフィルタ付

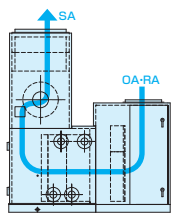

67ページ

自動巻取型フィルタ付

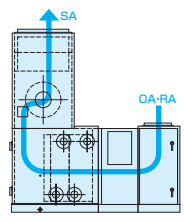

68ページ

水平型 SH

中性能フィルタ+プレフィルタ付

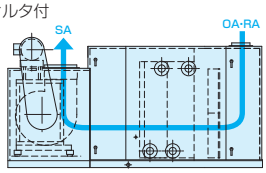

69~70ページ

自動巻取型フィルタ付

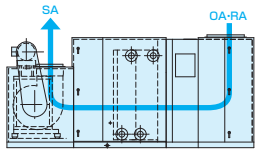

71~72ページ

還気ファン
中性能フィルタ+プレフィルタ付

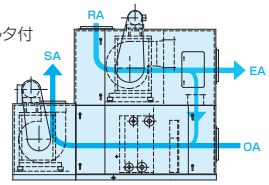

73~75ページ

還気ファン
自動巻取型フィルタ付

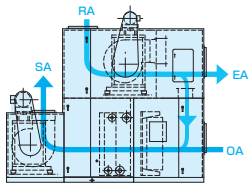

76~77ページ

還気ファン
中性能フィルタ+プレフィルタ
全熱交換器付(外気量30%)

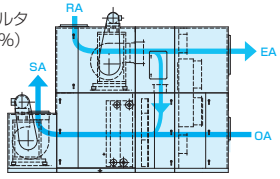

78~79ページ

還気ファン
自動巻取型フィルタ
全熱交換器付(外気量30%)

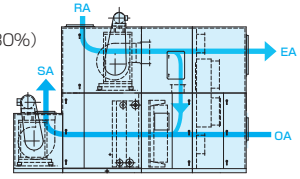

80~81ページ

垂直型 SV

中性能フィルタ+プレフィルタ付

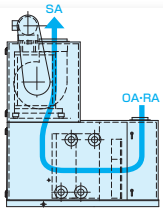

82~83ページ

自動巻取型フィルタ付

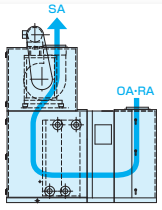

84~85ページ

還気ファン
中性能フィルタ+プレフィルタ付

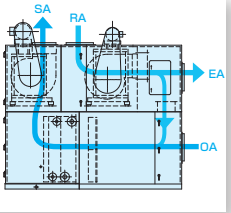

86~87ページ

還気ファン
自動巻取型フィルタ付

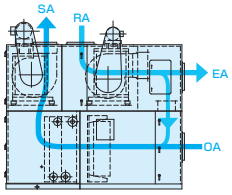

88~89ページ

還気ファン
中性能フィルタ+プレフィルタ
全熱交換器付(外気量30%)

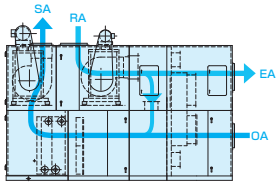

90~91ページ

還気ファン
自動巻取型フィルタ
全熱交換器付(外気量30%)

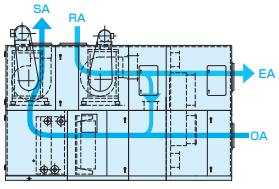

92~93ページ

排気ファン
中性能フィルタ+プレフィルタ
全熱交換器付(外気量100%)

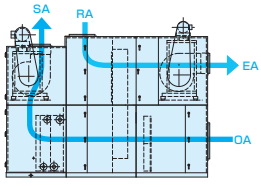

94~95ページ

排気ファン
自動巻取型フィルタ
全熱交換器付(外気量100%)

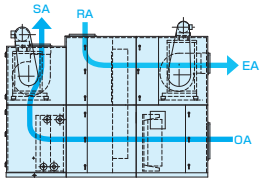

96~97ページ

ビル空調の標準となっている確かな信頼性

標準型空調機 ラインアップ

屋外設置型/水平型(KH)・屋外設置型/垂直型(KV)
電算型空調機・産業空調用空調機・天吊り型空調機・パッケージ型空調機・大型空調機

屋外設置型 水平型 KH

中性能フィルタ+プレフィルタ付

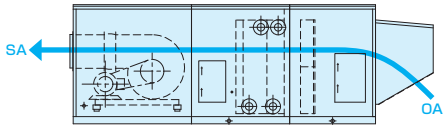

98～101ページ

自動巻取型フィルタ付

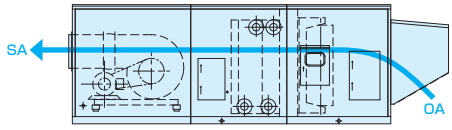

102～105ページ

屋外設置型 垂直型 KV

中性能フィルタ+プレフィルタ付

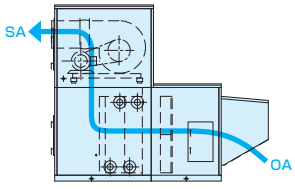

106～107ページ

自動巻取型フィルタ付

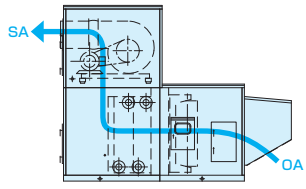

108～109ページ

還気ファン
中性能フィルタ+プレフィルタ付

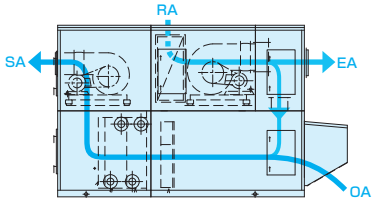

110～112ページ

還気ファン
自動巻取型フィルタ付

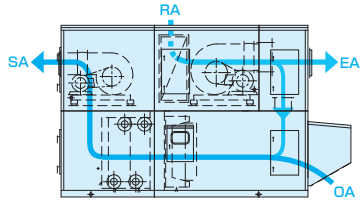

113～115ページ

排気ファン
中性能フィルタ+プレフィルタ
全熱交換器付(外気量100%)

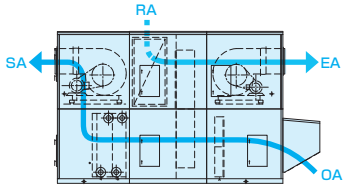

116～117ページ

排気ファン
自動巻取型フィルタ
全熱交換器付(外気量100%)

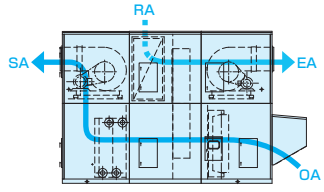

118～119ページ

電算型空調機

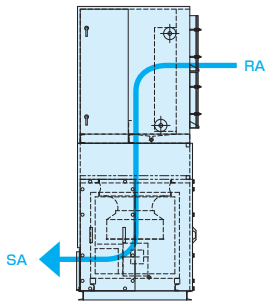

120～121ページ

産業空調用空調機

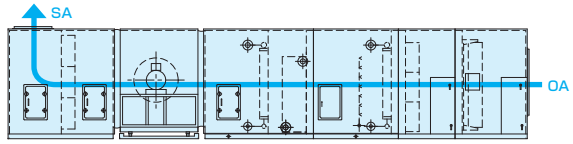

122～123ページ

天吊り型空調機

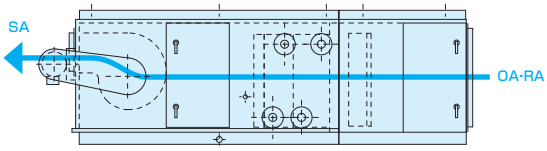

124ページ

パッケージ型空調機

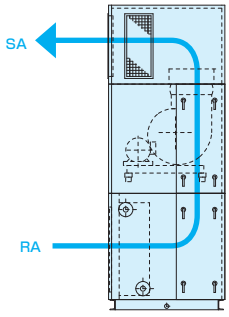

125ページ

大型空調機

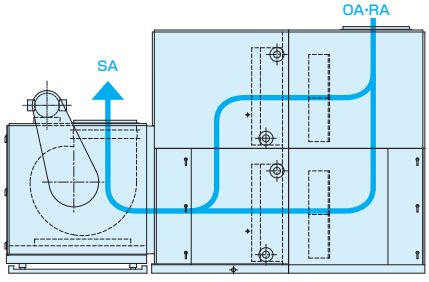

126ページ

中性能フィルタ+プレフィルタ [50Hz]　#5～#80

#5～#80

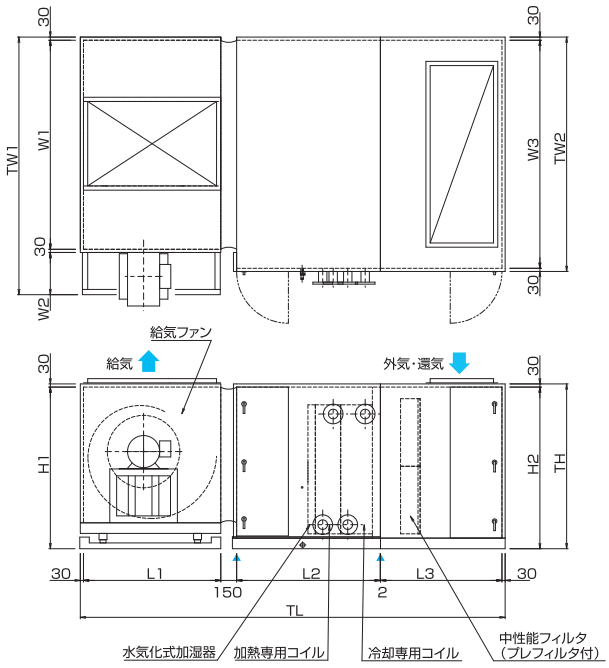

■仕様 [50Hz]

ユニットサイズ	定格風量 (m³/h)	機外静圧 (Pa)	電動機容量 (kW/P)	ファンサイズ	全静圧 (Pa)
5	5680	310	2.2/4P	DPC-20D-55F	754
6	6560	270	2.2/4P	DPC-20D-75F	757
7	7380	390	3.7/4P	DPC-22D-50F	927
8	8000	350	3.7/4P	DPC-22D-60F	923
9	9430	390	3.7/4P	DPC-22D-85F	936
10	10800	400	5.5/4P	DPC-22D-90F	926
11	11750	400	5.5/4P	DPC-22D-100F	960
12	12400	400	5.5/4P	DPC-22D-100F	918
13	13500	400	5.5/4P	DPC-22D-115F	953
14	14650	400	5.5/4P	DPC-22D-105F	856
15	15950	400	7.5/4P	DPC-24D-80F	918
17	18100	400	7.5/4P	DPC-24D-85F	862
20	20100	400	7.5/4P	DPC-24D-95F	895
21	22350	400	11/4P	DPC-24D-110F	939
22	24100	400	11/4P	DPC-27D-80F	974
25	27200	400	11/4P	DPC-27D-90F	958
27	28100	400	11/6P	DPC-36D-65F	975
30	31100	400	15/4P	DPC-27D-100F	933
32	33800	400	15/4P	DPC-27D-115F	974
35	36800	400	15/6P	DPC-36D-85F	939
40	40200	400	18.5/6P	DPC-36D-100F	980
45	47300	400	18.5/6P	DPC-36D-110F	951
50	52450	400	22/6P	DPC-40D-80F	957
55	57750	400	30/6P	DPC-40D-90F	960
60	63050	400	30/6P	DPC-40D-95F	934
65	68250	400	30/6P	DPC-40D-105F	968
70	73500	400	37/6P	DPC-40D-115F	961
75	78800	400	37/6P	DPC-44D-85F	949
80	84000	400	45/6P	DPC-44D-90F	979

■外形寸法 [50Hz]

（単位:mm）

ユニットサイズ	TW1	TW2	TH	TL	W1	W2	W3	H1	H2	L1	L2		L3	質量 [kg]
											A	B		
5	1960	1710	1276	3522	1650	250	1650	1246	1246	1000	1140	1380	930	1250
6	1960	1710	1276	3522	1650	250	1650	1246	1246	1000	1140	1380	930	1250
7	2070	1820	1376	3622	1760	250	1760	1346	1346	1100	1140	1380	930	1300
8	2070	1820	1376	3622	1760	250	1760	1346	1346	1100	1140	1380	930	1350
9	2180	1930	1376	3622	1870	250	1870	1346	1346	1100	1140	1380	930	1450
10	2230	1930	1376	3652	1870	300	1870	1346	1346	1100	1140	1380	960	1550
11	2230	1930	1376	3652	1870	300	1870	1346	1346	1100	1140	1380	960	1550
12	2230	1930	1376	3622	1870	300	1870	1346	1346	1100	1140	1380	930	1550
13	2230	1930	1376	3622	1870	300	1870	1346	1346	1100	1140	1380	930	1600
14	2230	1930	1541	3752	1870	300	1870	1346	1511	1100	1140	1380	1060	1600
15	2400	2100	1476	3722	2040	300	2040	1446	1446	1200	1140	1380	930	1750
17	2400	2100	1541	3852	2040	300	2040	1446	1511	1200	1140	1380	1060	1900
20	2450	2150	1541	3852	2090	300	2090	1446	1511	1200	1140	1380	1060	1950
21	2610	2210	1576	3852	2150	400	2150	1446	1546	1200	1140	1380	1060	2000
22	2650	2250	1626	4042	2190	400	2190	1496	1596	1300	1170	1470	1060	2150
25	2840	2440	1641	4042	2380	400	2380	1496	1611	1300	1170	1470	1060	2300
27	3110	2660	1926	4492	2600	450	2600	1896	1896	1750	1170	1470	1060	2800
30	2840	2440	1881	4182	2380	400	2380	1496	1851	1300	1210	1510	1160	2500
32	2870	2470	1881	4222	2410	400	2410	1496	1851	1300	1240	1540	1170	2550
35	3230	2780	1926	4662	2720	450	2720	1896	1896	1750	1240	1540	1160	3150
40	3340	2890	1926	4712	2830	450	2830	1896	1896	1750	1240	1540	1210	3250
45	3340	3380	1926	4712	2830	450	3320	1896	1896	1750	1240	1540	1210	3500
50	3750	3300	2206	4982	3240	450	3240	2071	2176	1900	1290	1530	1340	4150
55	3540	3380	2286	5072	2980	500	3320	2071	2256	1900	1370	1610	1350	4400
60	3540	3380	2546	5232	2980	500	3320	2071	2516	1900	1440	1680	1440	4650
65	3660	3590	2546	5312	3100	500	3530	2071	2516	1900	1440	1680	1520	4850
70	3660	3840	2546	5292	3100	500	3780	2071	2516	1900	1440	1680	1500	5050
75	3860	4020	2596	5562	3300	500	3960	2221	2566	2100	1520	1760	1490	5400
80	3860	4050	2596	5632	3300	500	3990	2221	2566	2100	1520	1760	1560	5600

注）1.コイル正面風速は3.0m/sです。
2.▲は分割可能な位置です。
3.仕様により各寸法は多少増減します。
4.電動機容量、ファンサイズ、全静圧とも組込コイルがBの時の値です。
5.TL寸法は組込コイルがBの時の値です。
6.概算質量は組込コイルがBの時の値です。

	A	B
組込コイル	6列コイル	6列+4列コイル

中性能フィルタ+プレフィルタ［60Hz］ #5～#80

#5～#80

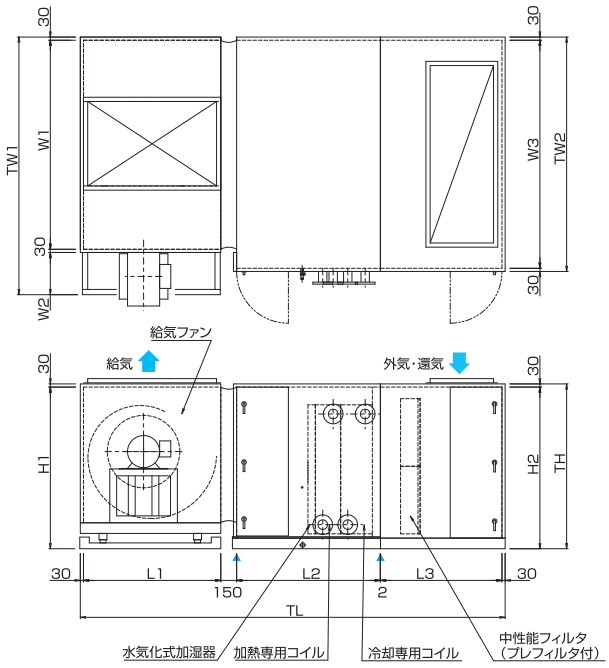

■仕様［60Hz］

ユニットサイズ	定格風量 (m³/h)	機外静圧 (Pa)	電動機容量 (kW/P)	ファンサイズ	全静圧 (Pa)
5	5680	400	2.2/4P	DPC-18D-55F	844
6	6560	400	3.7/4P	DPC-18D-80F	887
7	7380	400	3.7/4P	DPC-18D-95F	937
8	8000	400	3.7/4P	DPC-18D-115F	973
9	9430	400	3.7/4P	DPC-20D-75F	946
10	10800	400	5.5/4P	DPC-20D-85F	926
11	11750	400	5.5/4P	DPC-20D-95F	960
12	12400	400	5.5/4P	DPC-20D-95F	918
13	13500	400	5.5/4P	DPC-20D-105F	953
14	14650	400	5.5/4P	DPC-20D-105F	856
15	15950	400	7.5/4P	DPC-22D-80F	918
17	18100	400	7.5/4P	DPC-22D-90F	862
20	20100	400	7.5/6P	DPC-30D-65F	895
21	22350	400	11/4P	DPC-22D-110F	939
22	24100	400	11/4P	DPC-24D-85F	974
25	27200	400	11/6P	DPC-30D-100F	958
27	28100	400	11/6P	DPC-33D-65F	975
30	31100	400	15/4P	DPC-24D-105F	933
32	33800	400	15/6P	DPC-33D-80F	974
35	36800	400	15/6P	DPC-33D-85F	939
40	40200	400	18.5/6P	DPC-33D-95F	980
45	47300	400	22/6P	DPC-33D-110F	951
50	52450	400	30/6P	DPC-36D-85F	957
55	57750	400	30/6P	DPC-36D-90F	960
60	63050	400	30/6P	DPC-36D-100F	934
65	68250	400	37/6P	DPC-36D-110F	968
70	73500	400	45/6P	DPC-40D-85F	961
75	78800	400	45/6P	DPC-40D-90F	949
80	84000	400	45/6P	DPC-40D-95F	979

■外形寸法［60Hz］

（単位:mm）

ユニットサイズ	TW1	TW2	TH	TL	W1	W2	W3	H1	H2	L1	L2 A	L2 B	L3	質量 [kg]
5	1880	1630	1226	3422	1570	250	1570	1196	1196	900	1140	1380	930	1150
6	1880	1630	1226	3422	1570	250	1570	1196	1196	900	1140	1380	930	1200
7	1970	1720	1226	3422	1660	250	1660	1196	1196	900	1140	1380	930	1250
8	1970	1720	1226	3422	1660	250	1660	1196	1196	900	1140	1380	930	1250
9	2050	1800	1276	3522	1740	250	1740	1246	1246	1000	1140	1380	930	1300
10	2110	1810	1276	3552	1750	300	1750	1246	1246	1000	1140	1380	960	1400
11	2110	1810	1276	3552	1750	300	1750	1246	1246	1000	1140	1380	960	1400
12	2110	1810	1276	3522	1750	300	1750	1246	1246	1000	1140	1380	930	1450
13	2110	1810	1276	3522	1750	300	1750	1246	1246	1000	1140	1380	930	1450
14	2110	1810	1541	3652	1750	300	1750	1246	1511	1000	1140	1380	1060	1500
15	2400	2100	1376	3622	2040	300	2040	1346	1346	1100	1140	1380	930	1650
17	2400	2100	1541	3752	2040	300	2040	1346	1511	1100	1140	1380	1060	1750
20	2660	2260	1676	4102	2200	400	2200	1646	1646	1450	1140	1380	1060	2200
21	2610	2210	1541	3752	2150	400	2150	1346	1511	1100	1140	1380	1060	1900
22	2650	2250	1576	3942	2190	400	2190	1446	1546	1200	1170	1470	1060	2150
25	2930	2530	1676	4192	2470	400	2470	1646	1646	1450	1170	1470	1060	2500
27	2870	2470	1776	4292	2410	400	2410	1746	1746	1550	1170	1470	1060	2250
30	2450	2440	1881	4082	1990	400	2380	1446	1851	1200	1210	1510	1160	2400
32	2920	2470	1881	4472	2410	450	2410	1746	1851	1550	1240	1540	1170	2800
35	3190	2740	1881	4462	2680	450	2680	1746	1851	1550	1240	1540	1160	2950
40	3310	2860	1881	4512	2800	450	2800	1746	1851	1550	1240	1540	1210	3100
45	3080	3380	1881	4512	2570	450	3320	1746	1851	1550	1240	1540	1210	3350
50	3280	3300	2181	4832	2720	500	3240	1896	2151	1750	1290	1530	1340	3850
55	3280	3380	2261	4922	2720	500	3320	1896	2231	1750	1370	1610	1350	4000
60	3390	3380	2521	5082	2830	500	3320	1896	2491	1750	1440	1680	1440	4300
65	3390	3590	2521	5162	2830	500	3530	1896	2491	1750	1440	1680	1520	4450
70	3540	3840	2546	5292	2980	500	3780	2071	2516	1900	1440	1680	1500	5100
75	3540	4020	2596	5362	2980	500	3960	2071	2566	1900	1520	1760	1490	5300
80	3540	4050	2596	5432	2980	500	3990	2071	2566	1900	1520	1760	1560	5400

注）1.コイル正面風速は3.0m/sです。
2.▲は分割可能な位置です。
3.仕様により各寸法は多少増減します。
4.電動機容量、ファンサイズ、全静圧とも組込コイルがBの時の値です。
5.TL寸法は組込コイルがBの時の値です。
6.概算質量は組込コイルがBの時の値です。

	A	B
組込コイル	6列コイル	6列+4列コイル

自動巻取型フィルタ［50Hz］　#5～#80

#5～#80

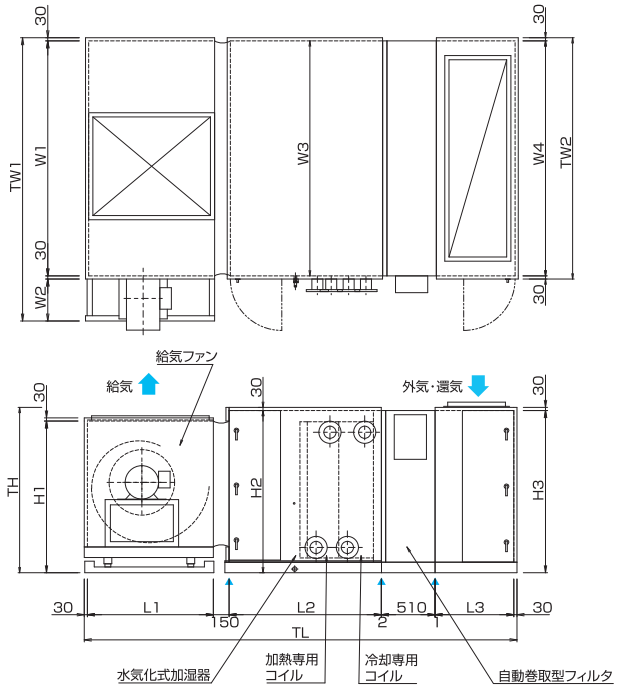

■仕様［50Hz］

ユニットサイズ	定格風量 (m³/h)	機外静圧 (Pa)	電動機容量 (kW/P)	ファンサイズ	全静圧 (Pa)
5	5680	400	2.2/4P	DPC-20D-60F	767
6	6560	400	2.2/4P	DPC-20D-80F	776
7	7380	400	3.7/4P	DPC-22D-50F	780
8	8000	400	3.7/4P	DPC-22D-50F	838
9	9430	400	3.7/4P	DPC-22D-65F	832
10	10800	400	3.7/4P	DPC-22D-80F	845
11	11750	400	3.7/4P	DPC-22D-85F	811
12	12400	400	5.5/4P	DPC-22D-90F	818
13	13500	400	5.5/4P	DPC-22D-95F	836
14	14650	400	5.5/4P	DPC-22D-105F	846
15	15950	400	5.5/4P	DPC-22D-120F	856
17	18100	400	7.5/4P	DPC-24D-85F	876
20	20100	400	7.5/4P	DPC-24D-95F	862
21	22350	400	7.5/6P	DPC-33D-80F	845
22	24100	400	11/4P	DPC-24D-110F	872
25	27200	400	11/6P	DPC-33D-95F	857
27	28100	400	11/4P	DPC-27D-90F	879
30	31100	400	11/6P	DPC-33D-110F	872
32	33800	400	15/4P	DPC-27D-105F	870
35	36800	400	15/6P	DPC-36D-80F	869
40	40200	400	15/6P	DPC-36D-90F	876
45	47300	400	18.5/6P	DPC-36D-100F	875
50	52450	400	22/6P	DPC-36D-120F	876
55	57750	400	22/6P	DPC-40D-85F	863
60	63050	400	30/6P	DPC-40D-90F	872
65	68250	400	30/6P	DPC-40D-100F	886
70	73500	400	30/6P	DPC-40D-105F	883
75	78800	400	37/6P	DPC-40D-115F	883
80	84000	400	37/6P	DPC-44D-85F	884

■外形寸法［50Hz］

（単位:mm）

ユニットサイズ	TW1	TW2	TH	TL	W1	W2	W3	W4	H1	H2	H3	L1	L2		L3	質量 [kg]
													A	B		
5	2060	1810	1276	3703	1750	250	1750	1750	1246	1246	1161	1000	1140	1380	600	1350
6	2060	1810	1276	3703	1750	250	1750	1750	1246	1246	1161	1000	1140	1380	600	1350
7	2070	1820	1376	3803	1760	250	1760	1760	1346	1346	1221	1100	1140	1380	600	1400
8	2070	1820	1376	3803	1760	250	1760	1760	1346	1346	1221	1100	1140	1380	600	1500
9	2070	1820	1376	3803	1760	250	1760	1760	1346	1346	1221	1100	1140	1380	600	1550
10	2070	1820	1376	3853	1760	250	1760	1760	1346	1346	1221	1100	1140	1380	650	1600
11	2180	1930	1376	3853	1870	250	1870	1720	1346	1346	1346	1100	1140	1380	650	1550
12	2230	1930	1376	3903	1870	300	1870	1720	1346	1346	1346	1100	1140	1380	700	1600
13	2230	1930	1376	3953	1870	300	1870	1870	1346	1346	1221	1100	1140	1380	750	1650
14	2230	1930	1376	3953	1870	300	1870	1870	1346	1346	1261	1100	1140	1380	750	1700
15	2230	1930	1376	3953	1870	300	1870	1870	1346	1346	1261	1100	1140	1380	750	1750
17	2390	2090	1476	4053	2030	300	2030	2030	1446	1446	1351	1200	1140	1380	750	2050
20	2480	2180	1476	4053	2120	300	2120	2120	1446	1446	1446	1200	1140	1380	750	2000
21	2870	2470	1776	4403	2410	400	2410	2410	1746	1746	1651	1550	1140	1380	750	2550
22	2700	2300	1576	4143	2240	400	2240	2240	1446	1546	1546	1200	1170	1470	750	2200
25	3030	2630	1776	4493	2570	400	2570	2320	1746	1746	1746	1550	1170	1470	750	2800
27	2830	2430	1641	4243	2370	400	2370	2370	1496	1611	1501	1300	1170	1470	750	2350
30	3030	2630	1876	4633	2570	400	2570	2320	1746	1846	1846	1550	1210	1510	850	2850
32	2870	2470	1871	4363	2410	400	2410	2410	1496	1841	1821	1300	1240	1540	800	2600
35	3230	2780	1926	4863	2720	450	2720	2640	1896	1896	1896	1750	1240	1540	850	3250
40	3310	2860	1926	4863	2800	450	2800	2800	1896	1896	1896	1750	1240	1540	850	3300
45	3340	3300	1926	4913	2830	450	3240	3240	1896	1896	1821	1750	1240	1540	900	3550
50	3340	3300	2111	4953	2830	450	3240	3100	1896	2081	2081	1750	1290	1530	950	3900
55	3490	3500	2286	5283	2980	450	3440	3440	2071	2256	2256	1900	1370	1610	1050	4400
60	3540	3500	2436	5403	2980	500	3440	3440	2071	2406	2406	1900	1440	1680	1100	4750
65	3660	3590	2436	5603	3100	500	3530	3440	2071	2406	2406	1900	1440	1680	1300	4900
70	3660	3840	2436	5653	3100	500	3780	3700	2071	2406	2406	1900	1440	1680	1350	5150
75	3660	3820	2596	5783	3100	500	3760	3700	2071	2566	2566	1900	1520	1760	1400	5350
80	3860	4100	2596	6033	3300	500	4040	4040	2221	2566	2566	2100	1520	1760	1450	5800

注）1.コイル正面風速は3.0m/sです。
2.▲は分割可能な位置です。
3.仕様により各寸法は多少増減します。
4.電動機容量、ファンサイズ、全静圧とも組込コイルがBの時の値です。
5.TL寸法は組込コイルがBの時の値です。
6.概算質量は組込コイルがBの時の値です。

	A	B
組込コイル	6列コイル	6列+4列コイル

自動巻取型フィルタ［60Hz］　#5～#80

#5～#80

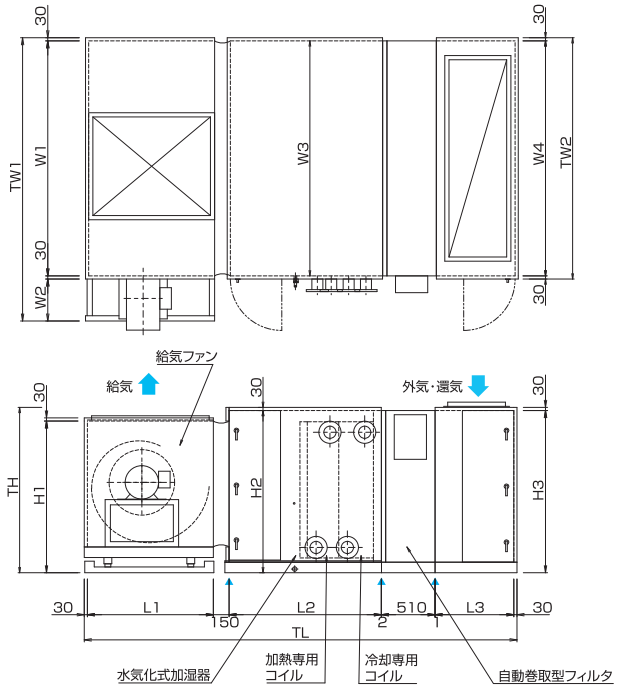

■仕様［60Hz］

ユニットサイズ	定格風量 (m³/h)	機外静圧 (Pa)	電動機容量 (kW/P)	ファンサイズ	全静圧 (Pa)
5	5680	400	2.2/4P	DPC-18D-55F	843
6	6560	400	2.2/4P	DPC-18D-75F	842
7	7380	400	3.7/4P	DPC-18D-85F	858
8	8000	400	3.7/4P	DPC-18D-90F	850
9	9430	400	3.7/4P	DPC-18D-105F	846
10	10800	400	3.7/4P	DPC-20D-80F	849
11	11750	400	5.5/4P	DPC-20D-85F	823
12	12400	400	5.5/4P	DPC-20D-90F	836
13	13500	400	5.5/4P	DPC-20D-95F	848
14	14650	400	5.5/4P	DPC-20D-105F	858
15	15950	400	7.5/4P	DPC-20D-115F	864
17	18100	400	7.5/4P	DPC-22D-90F	876
20	20100	400	7.5/6P	DPC-27D-110F	854
21	22350	400	11/4P	DPC-22D-110F	865
22	24100	400	11/4P	DPC-22D-120F	872
25	27200	400	11/6P	DPC-30D-90F	871
27	28100	400	11/6P	DPC-30D-95F	873
30	31100	400	15/6P	DPC-30D-105F	878
32	33800	400	15/6P	DPC-30D-110F	862
35	36800	400	15/6P	DPC-33D-85F	875
40	40200	400	18.5/6P	DPC-36D-50F	876
45	47300	400	18.5/6P	DPC-33D-105F	875
50	52450	400	22/6P	DPC-33D-120F	876
55	57750	400	30/6P	DPC-36D-90F	863
60	63050	400	30/6P	DPC-36D-95F	872
65	68250	400	37/6P	DPC-36D-110F	886
70	73500	400	37/6P	DPC-36D-115F	883
75	78800	400	45/6P	DPC-40D-85F	883
80	84000	400	45/6P	DPC-40D-90F	884

43・44

■外形寸法［60Hz］

（単位:mm）

ユニットサイズ	TW1	TW2	TH	TL	W1	W2	W3	W4	H1	H2	H3	L1	L2 A	L2 B	L3	質量 [kg]
5	1880	1630	1226	3603	1570	250	1570	1570	1196	1196	1051	900	1140	1380	600	1250
6	1880	1630	1226	3603	1570	250	1570	1570	1196	1196	1051	900	1140	1380	600	1300
7	1970	1720	1226	3603	1660	250	1660	1660	1196	1196	1051	900	1140	1380	600	1350
8	1970	1720	1226	3603	1660	250	1660	1660	1196	1196	1051	900	1140	1380	600	1400
9	1970	1720	1226	3603	1660	250	1660	1660	1196	1196	1051	900	1140	1380	600	1450
10	1960	1710	1276	3753	1650	250	1650	1650	1246	1246	1161	1000	1140	1380	650	1450
11	2110	1810	1276	3753	1750	300	1750	1720	1246	1246	1246	1000	1140	1380	650	1500
12	2110	1810	1276	3803	1750	300	1750	1720	1246	1246	1246	1000	1140	1380	700	1500
13	2110	1810	1276	3853	1750	300	1750	1750	1246	1246	1221	1000	1140	1380	750	1500
14	2110	1810	1376	3853	1750	300	1750	1750	1246	1346	1261	1000	1140	1380	750	1550
15	2190	1890	1376	3853	1830	300	1830	1830	1246	1346	1261	1000	1140	1380	750	1650
17	2390	2090	1376	3953	2030	300	2030	2030	1346	1346	1221	1100	1140	1380	750	1800
20	2600	2200	1526	4153	2140	400	2140	2120	1496	1496	1496	1300	1140	1380	750	2150
21	2610	2210	1491	3953	2150	400	2150	2150	1346	1461	1421	1100	1140	1380	750	1950
22	2330	2300	1561	4043	1870	400	2240	2240	1346	1531	1531	1100	1170	1470	750	2050
25	2930	2530	1676	4393	2470	400	2470	2320	1646	1646	1646	1450	1170	1470	750	2650
27	2930	2530	1676	4393	2470	400	2470	2470	1646	1646	1501	1450	1170	1470	750	2600
30	2980	2530	1791	4533	2470	450	2470	2320	1646	1761	1761	1450	1210	1510	850	2800
32	2980	2530	1871	4513	2470	450	2470	2470	1646	1841	1821	1450	1240	1540	800	2800
35	3150	2700	1881	4663	2640	450	2640	2640	1746	1851	1851	1550	1240	1540	850	3100
40	3310	2860	1926	4863	2800	450	2800	2800	1896	1896	1896	1750	1240	1540	850	3300
45	3080	3300	1881	4713	2570	450	3240	3240	1746	1851	1821	1550	1240	1540	900	3350
50	3080	3300	2111	4753	2570	450	3240	3100	1746	2081	2081	1550	1290	1530	950	3700
55	3280	3500	2261	5133	2720	500	3440	3440	1896	2231	2231	1750	1370	1610	1050	4150
60	3280	3500	2411	5253	2720	500	3440	3440	1896	2381	2381	1750	1440	1680	1100	4350
65	3390	3590	2411	5453	2830	500	3530	3440	1896	2381	2381	1750	1440	1680	1300	4550
70	3390	3840	2411	5503	2830	500	3780	3700	1896	2381	2381	1750	1440	1680	1350	4750
75	3540	3820	2596	5783	2980	500	3760	3700	2071	2566	2566	1900	1520	1760	1400	5400
80	3540	4100	2596	5833	2980	500	4040	4040	2071	2566	2566	1900	1520	1760	1450	5700

注）1.コイル正面風速は3.0m/sです。
2.▲は分割可能な位置です。
3.仕様により各寸法は多少増減します。
4.電動機容量、ファンサイズ、全静圧とも組込コイルがBの時の値です。
5.TL寸法は組込コイルがBの時の値です。
6.概算質量は組込コイルがBの時の値です。

	A	B
組込コイル	6列コイル	6列+4列コイル

中性能フィルタ+プレフィルタ [50Hz]　#5～#40

#5～#40

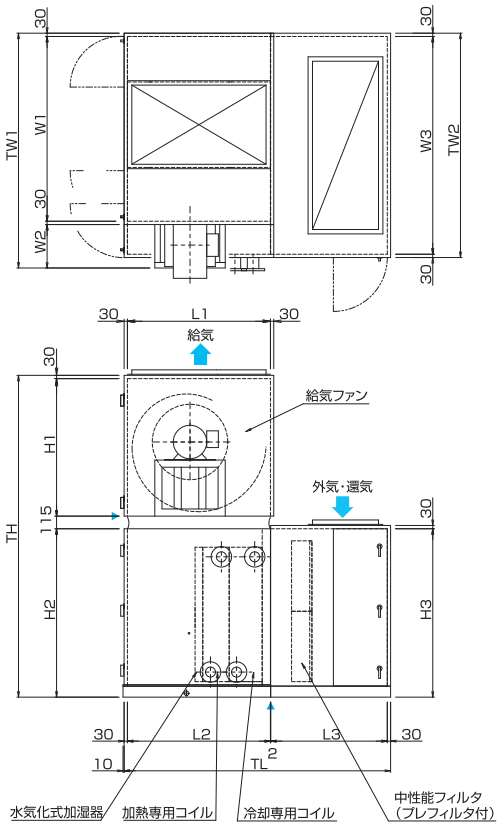

■仕様 [50Hz]

ユニットサイズ	定格風量 (m³/h)	機外静圧 (Pa)	電動機容量 (kW/P)	ファンサイズ	全静圧 (Pa)
5	5680	270	2.2/4P	DPC-20D-55F	750
6	6560	230	2.2/4P	DPC-20D-75F	753
7	7380	340	3.7/4P	DPC-22D-50F	921
8	8000	310	3.7/4P	DPC-22D-65F	927
9	9430	340	3.7/4P	DPC-22D-80F	930
10	10800	370	5.5/4P	DPC-22D-90F	941
11	11750	400	5.5/4P	DPC-24D-50F	1008
12	12400	400	5.5/4P	DPC-22D-110F	964
13	13500	400	5.5/4P	DPC-24D-70F	1001
14	14650	400	5.5/4P	DPC-22D-115F	899
15	15950	400	7.5/4P	DPC-24D-80F	964
17	18100	400	7.5/4P	DPC-24D-90F	905
20	20100	400	7.5/4P	DPC-24D-100F	940
21	22350	400	11/4P	DPC-24D-110F	986
22	24100	400	11/4P	DPC-27D-85F	1023
25	27200	400	15/4P	DPC-27D-95F	1006
27	28100	400	15/4P	DPC-27D-95F	1024
30	31100	400	15/4P	DPC-27D-105F	980
32	33800	400	15/4P	DPC-27D-120F	1023
35	36800	400	18.5/4P	DPC-30D-85F	986
40	40200	400	22/4P	DPC-33D-55F	1029

■外形寸法 [50Hz]

(単位:mm)

ユニットサイズ	TW1	TW2	TH	TL	W1	W2	W3	H1	H2	H3	L1	L2 A	L2 B	L3	質量 [kg]
5	1960	1710	2016	2292	1650	250	1650	1000	871	871	1000	900	1300	930	1100
6	1960	1710	2016	2292	1650	250	1650	1000	871	871	1000	900	1300	930	1100
7	2070	1820	2116	2092	1760	250	1760	1100	871	871	1100	1100	1100	930	1200
8	2070	1820	2166	2092	1760	250	1760	1100	921	921	1100	1100	1100	930	1200
9	2070	1820	2246	2092	1760	250	1760	1100	1001	1001	1100	1100	1100	930	1250
10	2230	1930	2456	2122	1870	300	1870	1100	1211	1211	1100	1100	1100	960	1350
11	2230	1930	2556	2222	1870	300	1870	1200	1211	1211	1200	1100	1200	960	1450
12	2230	1930	2456	2392	1870	300	1870	1100	1211	1211	1100	1100	1400	930	1400
13	2230	1930	2576	2192	1870	300	1870	1200	1231	1231	1200	1100	1200	930	1550
14	2230	1930	2756	2522	1870	300	1870	1100	1511	1511	1100	1100	1400	1060	1500
15	2450	2100	2646	2192	2040	350	2040	1200	1301	1301	1200	1200	1200	930	1650
17	2450	2100	2856	2322	2040	350	2040	1200	1511	1511	1200	1200	1200	1060	1800
20	2500	2150	2856	2622	2090	350	2090	1200	1511	1511	1200	1200	1500	1060	1900
21	2610	2210	2856	2622	2150	400	2150	1200	1511	1511	1200	1200	1500	1060	2000
22	2650	2250	2926	2722	2190	400	2190	1250	1531	1531	1300	1200	1600	1060	2150
25	2890	2440	3006	2722	2380	450	2380	1250	1611	1611	1300	1300	1600	1060	2350
27	2890	2440	3006	2722	2380	450	2380	1250	1611	1611	1300	1450	1600	1060	2350
30	2890	2440	3246	2822	2380	450	2380	1250	1851	1851	1300	1300	1600	1160	2450
32	2920	2470	3246	2832	2410	450	2410	1250	1851	1851	1300	1300	1600	1170	2500
35	3190	2740	3396	2972	2680	450	2680	1400	1851	1851	1450	1450	1750	1160	2900
40	3310	2860	3496	2822	2800	450	2800	1500	1851	1851	1550	1550	1550	1210	3050

注) 1.コイル正面風速は3.0m/sです。
2.▲は分割可能な位置です。
3.仕様により各寸法は多少増減します。
4.電動機容量、ファンサイズ、全静圧とも組込コイルがBの時の値です。
5.TL寸法は組込コイルがBの時の値です。
6.概算質量は組込コイルがBの時の値です。

	A	B
組込コイル	6列コイル	6列+4列コイル

中性能フィルタ+プレフィルタ［60Hz］ #5～#40

#5～#40

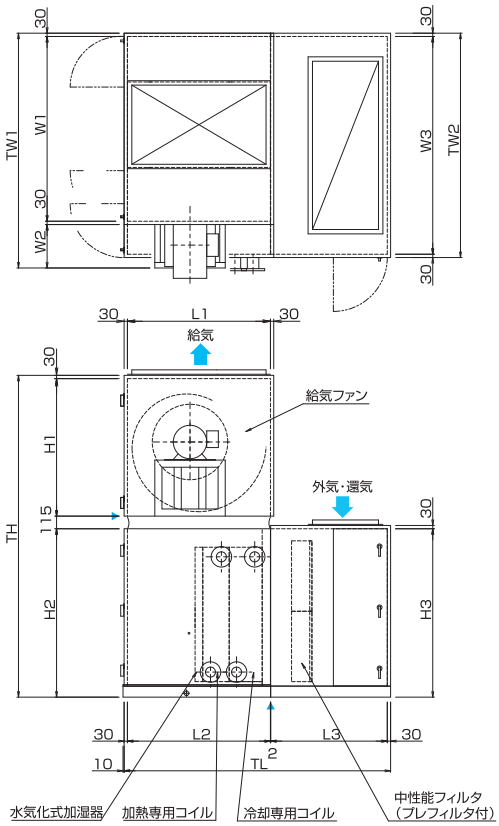

■仕様［60Hz］

ユニットサイズ	定格風量（m³/h）	機外静圧（Pa）	電動機容量（kW/P）	ファンサイズ	全静圧（Pa）
5	5680	400	2.2/4P	DPC-18D-65F	886
6	6560	400	3.7/4P	DPC-18D-85F	931
7	7380	400	3.7/4P	DPC-18D-110F	984
8	8000	400	3.7/4P	DPC-20D-65F	1022
9	9430	400	3.7/4P	DPC-20D-80F	993
10	10800	400	5.5/4P	DPC-20D-85F	972
11	11750	400	5.5/4P	DPC-20D-100F	1008
12	12400	400	5.5/4P	DPC-20D-100F	964
13	13500	400	5.5/4P	DPC-20D-110F	1001
14	14650	400	5.5/4P	DPC-20D-110F	899
15	15950	400	7.5/4P	DPC-22D-85F	964
17	18100	400	7.5/4P	DPC-22D-90F	905
20	20100	400	7.5/6P	DPC-30D-70F	940
21	22350	400	11/4P	DPC-22D-115F	986
22	24100	400	11/4P	DPC-24D-85F	1023
25	27200	400	11/6P	DPC-33D-60F	1006
27	28100	400	15/4P	DPC-24D-100F	1024
30	31100	400	15/6P	DPC-30D-110F	980
32	33800	400	15/6P	DPC-33D-85F	1023
35	36800	400	15/6P	DPC-33D-90F	986
40	40200	400	18.5/6P	DPC-33D-100F	1029

■外形寸法［60Hz］

（単位:mm）

ユニットサイズ	TW1	TW2	TH	TL	W1	W2	W3	H1	H2	H3	L1	L2 A	L2 B	L3	質量[kg]
5	1880	1630	1966	2192	1570	250	1570	950	871	871	900	850	1200	930	1000
6	1970	1720	1966	2192	1660	250	1660	950	871	871	900	900	1200	930	1100
7	1970	1720	1966	2192	1660	250	1660	950	871	871	900	900	1200	930	1100
8	1960	1710	2066	2292	1650	250	1650	1000	921	921	1000	900	1300	930	1200
9	2050	1800	2146	2292	1740	250	1740	1000	1001	1001	1000	900	1300	930	1200
10	2110	1810	2356	2322	1750	300	1750	1000	1211	1211	1000	1000	1300	960	1300
11	2110	1810	2356	2322	1750	300	1750	1000	1211	1211	1000	1000	1300	960	1300
12	2110	1810	2356	2292	1750	300	1750	1000	1211	1211	1000	1000	1300	930	1350
13	2110	1810	2376	2292	1750	300	1750	1000	1231	1231	1000	1000	1300	930	1350
14	2110	1810	2656	2422	1750	300	1750	1000	1511	1511	1000	1000	1300	1060	1450
15	2450	2100	2546	2392	2040	350	2040	1100	1301	1301	1100	1100	1400	930	1600
17	2450	2100	2756	2522	2040	350	2040	1100	1511	1511	1100	1300	1400	1060	1700
20	2660	2260	3056	2572	2200	400	2200	1400	1511	1511	1450	1300	1450	1060	2150
21	2610	2210	2756	2522	2150	400	2150	1100	1511	1511	1100	1100	1400	1060	1850
22	2650	2250	2876	2622	2190	400	2190	1200	1531	1531	1200	1450	1500	1060	2050
25	2920	2470	3256	2672	2410	450	2410	1500	1611	1611	1550	1450	1550	1060	2550
27	2890	2440	2956	2622	2380	450	2380	1200	1611	1611	1200	1450	1500	1060	2250
30	2980	2530	3396	2972	2470	450	2470	1400	1851	1851	1450	1500	1750	1160	2750
32	3080	2630	3496	2782	2570	450	2570	1500	1851	1851	1550	1550	1550	1170	2850
35	3190	2740	3496	2772	2680	450	2680	1500	1851	1851	1550	1550	1550	1160	2900
40	3310	2860	3496	2822	2800	450	2800	1500	1851	1851	1550	1550	1550	1210	3100

注）1.コイル正面風速は3.0m/sです。
2.▲は分割可能な位置です。
3.仕様により各寸法は多少増減します。
4.電動機容量、ファンサイズ、全静圧とも組込コイルがBの時の値です。
5.TL寸法は組込コイルがBの時の値です。
6.概算質量は組込コイルがBの時の値です。

	A	B
組込コイル	6列コイル	6列+4列コイル

自動巻取型フィルタ［50Hz］　#5～#40

#5～#40

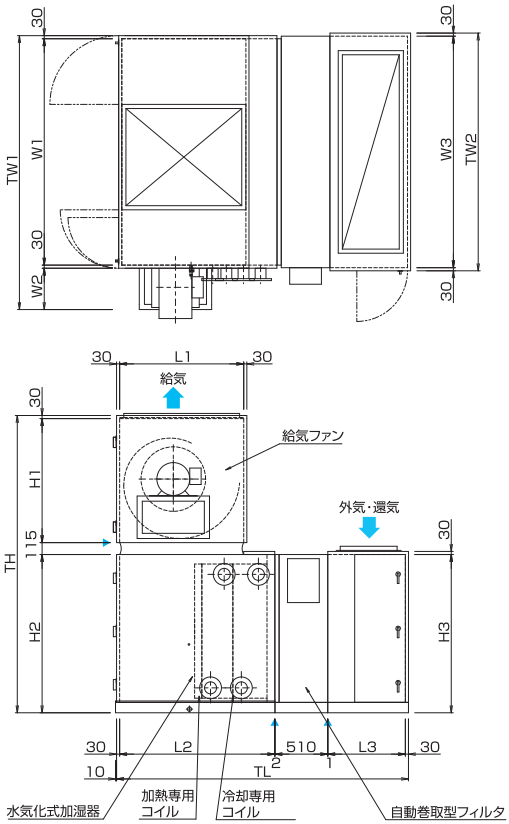

■仕様［50Hz］

ユニットサイズ	定格風量（m³/h）	機外静圧（Pa）	電動機容量（kW/P）	ファンサイズ	全静圧（Pa）
5	5680	280	2.2/4P	DPC-20D-55F	751
6	6560	290	2.2/4P	DPC-20D-75F	760
7	7380	290	3.7/4P	DPC-20D-85F	773
8	8000	290	3.7/4P	DPC-20D-90F	773
9	9430	400	3.7/4P	DPC-22D-75F	874
10	10800	400	3.7/4P	DPC-22D-85F	873
11	11750	400	5.5/4P	DPC-22D-90F	885
12	12400	400	5.5/4P	DPC-22D-95F	890
13	13500	400	5.5/4P	DPC-22D-100F	878
14	14650	400	5.5/4P	DPC-22D-110F	888
15	15950	400	7.5/4P	DPC-24D-80F	899
17	18100	400	7.5/4P	DPC-24D-90F	920
20	20100	400	7.5/4P	DPC-24D-100F	911
21	22350	400	11/4P	DPC-24D-105F	908
22	24100	400	11/4P	DPC-24D-115F	916
25	27200	400	11/4P	DPC-27D-90F	921
27	28100	400	11/6P	DPC-33D-110F	923
30	31100	400	15/4P	DPC-27D-100F	922
32	33800	400	15/4P	DPC-27D-110F	914
35	36800	400	18.5/4P	DPC-30D-80F	919
40	40200	400	22/4P	DPC-33D-50F	926

■外形寸法［50Hz］

（単位:mm）

ユニットサイズ	TW1	TW2	TH	TL	W1	W2	W3	H1	H2	H3	L1	L2		L3	質量[kg]
												A	B		
5	1960	1710	1916	2473	1650	250	1650	1000	771	751	1000	900	1300	600	1100
6	1960	1710	1996	2473	1650	250	1650	1000	851	821	1000	1000	1300	600	1100
7	2060	1810	1996	2473	1750	250	1750	1000	851	821	1000	1000	1300	600	1200
8	2060	1810	2066	2473	1750	250	1750	1000	921	881	1000	1000	1300	600	1250
9	2070	1820	2246	2573	1760	250	1760	1100	1001	1021	1100	1300	1400	600	1400
10	2180	1930	2326	2323	1870	250	1870	1100	1081	1081	1100	1100	1100	650	1450
11	2230	1930	2396	2623	1870	300	1720	1100	1151	1151	1100	1100	1400	650	1500
12	2230	1930	2396	2673	1870	300	1720	1100	1151	1151	1100	1100	1400	700	1500
13	2230	1930	2476	2723	1870	300	1870	1100	1231	1221	1100	1100	1400	750	1500
14	2230	1930	2546	2723	1870	300	1870	1100	1301	1261	1100	1100	1400	750	1600
15	2280	1930	2646	2523	1870	350	1870	1200	1301	1261	1200	1100	1200	750	1750
17	2440	2090	2646	2523	2030	350	2030	1200	1301	1221	1200	1200	1200	750	1850
20	2500	2180	2726	2823	2090	350	2120	1200	1381	1381	1200	1200	1500	750	2000
21	2610	2210	2806	2823	2150	400	2150	1200	1461	1421	1200	1550	1500	750	2050
22	2650	2300	2876	2823	2190	400	2240	1200	1531	1531	1200	1200	1500	750	2150
25	2760	2380	3006	2923	2300	400	2320	1250	1611	1611	1300	1300	1600	750	2450
27	3080	2630	3266	2873	2570	450	2320	1500	1621	1621	1550	1300	1550	750	2750
30	2860	2410	3156	3023	2350	450	2320	1250	1761	1761	1300	1550	1600	850	2500
32	2920	2470	3236	2973	2410	450	2410	1250	1841	1821	1300	1300	1600	800	2550
35	3110	2700	3396	3173	2600	450	2640	1400	1851	1851	1450	1300	1750	850	2950
40	3310	2860	3496	2973	2800	450	2800	1500	1851	1851	1550	1450	1550	850	3100

注）1.コイル正面風速は3.0m/sです。
2.▲は分割可能な位置です。
3.仕様により各寸法は多少増減します。
4.電動機容量、ファンサイズ、全静圧とも組込コイルがBの時の値です。
5.TL寸法は組込コイルがBの時の値です。
6.概算質量は組込コイルがBの時の値です。

	A	B
組込コイル	6列コイル	6列+4列コイル

自動巻取型フィルタ［60Hz］ #5～#40

#5～#40

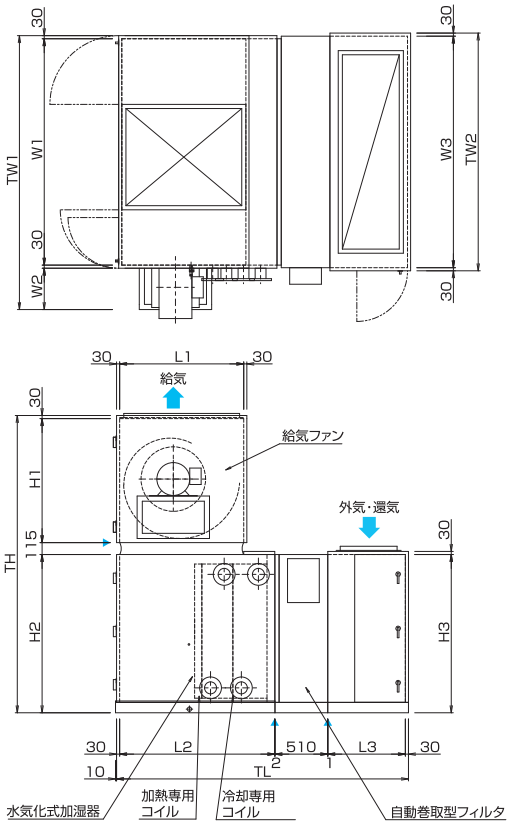

■仕様［60Hz］

ユニットサイズ	定格風量 (m³/h)	機外静圧 (Pa)	電動機容量 (kW/P)	ファンサイズ	全静圧 (Pa)
5	5680	400	2.2/4P	DPC-18D-65F	885
6	6560	400	3.7/4P	DPC-18D-80F	884
7	7380	400	3.7/4P	DPC-18D-90F	901
8	8000	400	3.7/4P	DPC-18D-95F	893
9	9430	400	3.7/4P	DPC-18D-110F	888
10	10800	400	5.5/4P	DPC-20D-85F	887
11	11750	400	5.5/4P	DPC-20D-90F	885
12	12400	400	5.5/4P	DPC-20D-95F	890
13	13500	400	5.5/4P	DPC-20D-100F	890
14	14650	400	5.5/4P	DPC-20D-110F	901
15	15950	400	7.5/4P	DPC-22D-80F	907
17	18100	400	7.5/4P	DPC-22D-90F	920
20	20100	400	7.5/6P	DPC-30D-70F	911
21	22350	400	11/4P	DPC-22D-110F	908
22	24100	400	11/6P	DPC-30D-85F	916
25	27200	400	11/6P	DPC-30D-95F	921
27	28100	400	11/6P	DPC-30D-100F	917
30	31100	400	15/4P	DPC-24D-105F	922
32	33800	400	15/6P	DPC-30D-115F	905
35	36800	400	15/6P	DPC-33D-85F	919
40	40200	400	30/4P	DPC-30D-60F	926

47・48

■外形寸法［60Hz］

（単位:mm）

ユニットサイズ	TW1	TW2	TH	TL	W1	W2	W3	H1	H2	H3	L1	L2 A	L2 B	L3	質量 [kg]
5	1880	1630	1866	2373	1570	250	1570	950	771	751	900	850	1200	600	1050
6	1880	1630	1946	2373	1570	250	1570	950	851	821	900	900	1200	600	1100
7	1970	1720	1946	2373	1660	250	1660	950	851	821	900	900	1200	600	1100
8	1970	1720	2016	2373	1660	250	1660	950	921	881	900	900	1200	600	1150
9	1970	1720	2096	2373	1660	250	1660	950	1001	1021	900	1200	1200	600	1200
10	2110	1810	2226	2523	1750	300	1750	1000	1081	1081	1000	900	1300	650	1400
11	2110	1810	2296	2523	1750	300	1720	1000	1151	1151	1000	1300	1300	650	1400
12	2110	1810	2296	2573	1750	300	1720	1000	1151	1151	1000	1000	1300	700	1450
13	2110	1810	2376	2623	1750	300	1750	1000	1231	1221	1000	1000	1300	750	1450
14	2110	1810	2446	2623	1750	300	1750	1000	1301	1261	1000	1000	1300	750	1500
15	2240	1890	2546	2723	1830	350	1830	1100	1301	1261	1100	1000	1400	750	1600
17	2440	2090	2546	2723	2030	350	2030	1100	1301	1221	1100	1100	1400	750	1750
20	2660	2260	2926	2773	2200	400	2120	1400	1381	1381	1450	1300	1450	750	2250
21	2610	2210	2706	2723	2150	400	2150	1100	1461	1421	1100	1450	1400	750	1850
22	2980	2530	3076	2773	2470	450	2240	1400	1531	1531	1450	1100	1450	750	2450
25	2980	2530	3156	2773	2470	450	2320	1400	1611	1611	1450	1450	1450	750	2600
27	2980	2530	3156	2773	2470	450	2470	1400	1611	1501	1450	1450	1450	750	2550
30	2860	2410	3106	2933	2350	450	2320	1200	1761	1761	1200	1450	1510	850	2450
32	2980	2530	3386	3123	2470	450	2470	1400	1841	1821	1450	1450	1750	800	2850
35	3110	2700	3496	2973	2600	450	2640	1500	1851	1851	1550	1550	1550	850	3050
40	3310	2860	3396	3173	2800	450	2800	1400	1851	1851	1450	1550	1750	850	3100

注）1.コイル正面風速は3.0m/sです。
2.▲は分割可能な位置です。
3.仕様により各寸法は多少増減します。
4.電動機容量、ファンサイズ、全静圧とも組込コイルがBの時の値です。
5.TL寸法は組込コイルがBの時の値です。
6.概算質量は組込コイルがBの時の値です。

	A	B
組込コイル	6列コイル	6列+4列コイル

中性能フィルタ+プレフィルタ［50Hz］　#5～#80

#5～#80

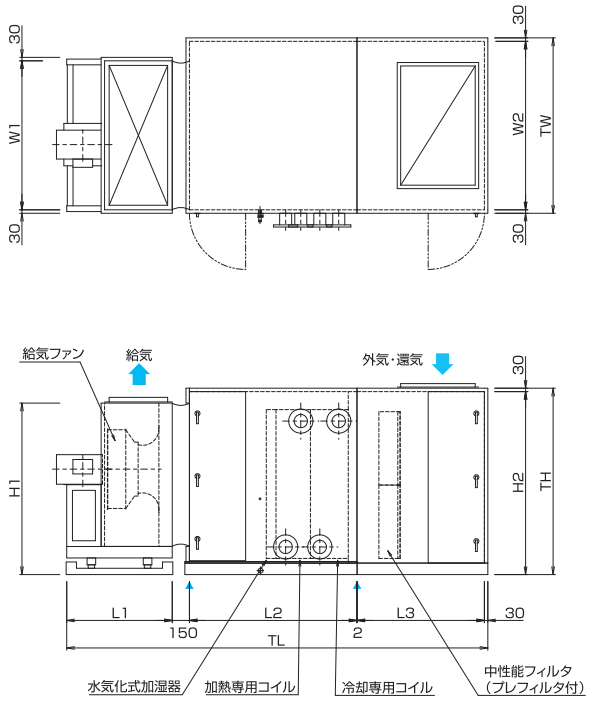

■仕様［50Hz］

ユニットサイズ	定格風量（m³/h）	機外静圧（Pa）	電動機容量（kW/P）	ファンサイズ	全静圧（Pa）
5	5680	400	3.7/4P	PC-22CD-85F	944
6	6560	400	3.7/4P	PC-22CD-90F	892
7	7380	400	3.7/4P	PC-24CD-65F	936
8	8000	400	3.7/4P	PC-24CD-70F	971
9	9430	400	3.7/4P	PC-24CD-75F	875
10	10800	400	5.5/4P	PC-24CD-90F	924
11	11750	400	5.5/4P	PC-24CD-105F	961
12	12400	400	5.5/4P	PC-24CD-100F	871
13	13500	400	5.5/4P	PC-24CD-120F	903
14	14650	400	7.5/4P	PC-27CD-80F	933
15	15950	400	7.5/4P	PC-27CD-90F	971
17	18100	400	7.5/6P	PC-36CD-70F	930
20	20100	400	11/4P	PC-27UD-110F	974
21	22350	400	11/4P	PC-30UD-75F	939
22	24100	400	11/6P	PC-36CD-100F	974
25	27200	400	15/4P	PC-30UD-90F	958
27	28100	400	15/4P	PC-30UD-95F	975
30	31100	400	15/4P	PC-30UD-110F	933
32	33800	400	15/6P	PC-40CD-85F	974
35	36800	400	18.5/6P	PC-40UD-85F	939
40	40200	400	18.5/6P	PC-40UD-100F	980
45	47300	400	30/4P	PC-33UD-120F	951
50	52450	400	30/6P	PC-44UD-80F	957
55	57750	400	30/6P	PC-44UD-90F	960
60	63050	400	30/6P	PC-44UD-100F	934
65	68250	400	37/6P	PC-44UD-115F	968
70	73500	400	22×2/4P	PC-33UD-85F×2	961
75	78800	400	22×2/4P	PC-33UD-95F×2	949
80	84000	400	45/6P	PC-49UD-90F	979

■外形寸法［50Hz］

（単位:mm）

ユニットサイズ	TW	TH	TL	W1	W2	H1	H2	L1	L2		L3	質量［kg］
									A	B		
5	1160	1376	3262	1100	1100	1346	1346	770	1140	1380	930	950
6	1160	1376	3322	1100	1100	1346	1346	830	1140	1380	930	950
7	1260	1476	3282	1200	1200	1446	1446	790	1140	1380	930	1100
8	1260	1476	3282	1200	1200	1446	1446	790	1140	1380	930	1100
9	1460	1476	3312	1200	1400	1446	1446	790	1140	1380	960	1150
10	1460	1476	3352	1200	1400	1446	1446	830	1140	1380	960	1150
11	1460	1476	3392	1200	1400	1446	1446	870	1140	1380	960	1250
12	1460	1576	3502	1200	1400	1446	1546	830	1140	1380	1110	1250
13	1460	1576	3632	1200	1400	1446	1546	870	1170	1470	1110	1350
14	1530	1626	3682	1300	1470	1496	1596	920	1170	1470	1110	1400
15	1630	1626	3682	1300	1570	1496	1596	920	1170	1470	1110	1400
17	1810	1926	3802	1750	1750	1896	1896	1090	1170	1470	1060	1800
20	1950	1626	3732	1300	1890	1496	1596	1020	1170	1470	1060	1600
21	2120	1676	3692	1450	2060	1646	1646	980	1170	1470	1060	1700
22	2250	1926	3912	1750	2190	1896	1896	1200	1170	1470	1060	2050
25	2440	1676	3792	1450	2380	1646	1646	1080	1170	1470	1060	1950
27	2440	1676	3792	1450	2380	1646	1646	1080	1170	1470	1060	1950
30	2440	1881	3982	1450	2380	1646	1851	1130	1210	1510	1160	2050
32	2470	2076	4112	1900	2410	2046	2046	1220	1240	1540	1170	2450
35	2740	2076	4152	1900	2680	2046	2046	1270	1240	1540	1160	2600
40	2860	2076	4262	1900	2800	2046	2046	1330	1240	1540	1210	2700
45	3380	1881	4172	1550	3320	1746	1851	1240	1240	1540	1210	2750
50	3300	2226	4442	2100	3240	2196	2196	1390	1290	1530	1340	3400
55	3380	2326	4582	2100	3320	2196	2296	1440	1370	1610	1350	3500
60	3380	2521	4742	2100	3320	2196	2491	1440	1440	1680	1440	3750
65	3590	2521	4882	2100	3530	2196	2491	1500	1440	1680	1520	3950
70	3840	2546	4502	3100	3780	1916	2516	1140	1440	1680	1500	4450
75	4020	2596	4572	3100	3960	1966	2566	1140	1520	1760	1490	4650
80	4050	2596	5012	2300	3990	2421	2566	1510	1520	1760	1560	4750

注）1.コイル正面風速は3.0m/sです。
2.▲は分割可能な位置です。
3.仕様により各寸法は多少増減します。
4.電動機容量、ファンサイズ、全静圧とも組込コイルがBの時の値です。
5.TL寸法は組込コイルがBの時の値です。
6.概算質量は組込コイルがBの時の値です。

	A	B
組込コイル	6列コイル	6列+4列コイル

中性能フィルタ+プレフィルタ［50Hz］ #90～#100

#90～#100

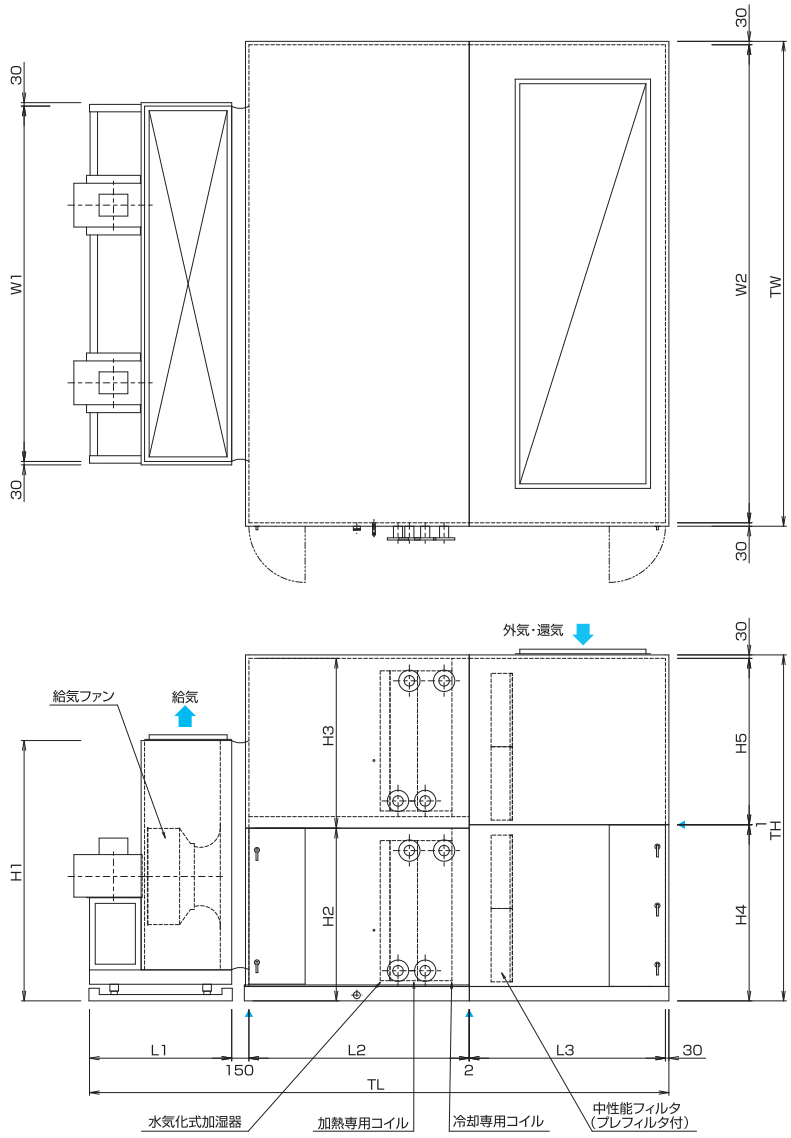

■仕様【50Hz】

ユニットサイズ	定格風量 (m³/h)	機外静圧 (Pa)	電動機容量 (kW/P)	ファンサイズ	全静圧 (Pa)
90	94500	400	30×2/4P	PC-33UD-120F×2	967
100	105000	400	30×2/6P	PC-44UD-80F×2	930

■外形寸法【50Hz】

（単位:mm）

ユニットサイズ	TW	TH	TL	W1	W2	H1	H2	H3	H4	H5	L1	L2		L3	質量 [kg]
												A	B		
90	4230	3018	5042	3100	4170	2271	1506	1481	1536	1451	1240	1670	1910	1710	5850
100	4410	3317	5402	4200	4350	2671	1586	1700	1876	1410	1390	1780	2080	1750	7200

注）1.コイル正面風速は3.0m/sです。
2.▲は分割可能な位置です。
3.仕様により各寸法は多少増減します。
4.電動機容量、ファンサイズ、全静圧とも組込コイルがBの時の値です。
5.TL寸法は組込コイルがBの時の値です。
6.概算質量は組込コイルがBの時の値です。

	A	B
組込コイル	6列コイル	6列+4列コイル

中性能フィルタ+プレフィルタ［60Hz］　#5～#80

#5～#80

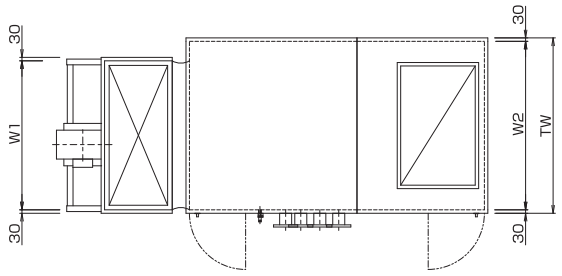

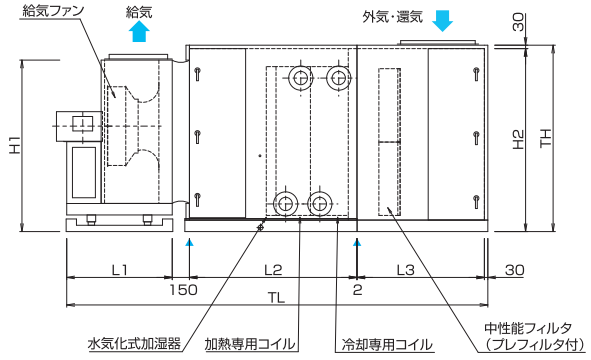

■仕様［60Hz］

ユニットサイズ	定格風量（m³/h）	機外静圧（Pa）	電動機容量（kW/P）	ファンサイズ	全静圧（Pa）
5	5680	400	3.7/4P	PC-20CD-75F	944
6	6560	400	3.7/4P	PC-20CD-85F	892
7	7380	400	3.7/4P	PC-20CD-105F	936
8	8000	400	3.7/4P	PC-22CD-70F	971
9	9430	400	3.7/4P	PC-22CD-75F	875
10	10800	400	5.5/4P	PC-22CD-90F	924
11	11750	400	5.5/4P	PC-22CD-105F	961
12	12400	400	5.5/4P	PC-22CD-105F	871
13	13500	400	5.5/6P	PC-30CD-75F	903
14	14650	400	7.5/6P	PC-30CD-85F	933
15	15950	400	7.5/4P	PC-24CD-95F	971
17	18100	400	7.5/6P	PC-30CD-110F	930
20	20100	400	11/4P	PC-27CD-80F	974
21	22350	400	11/6P	PC-33CD-85F	939
22	24100	400	11/6P	PC-33CD-95F	974
25	27200	400	15/4P	PC-27UD-100F	958
27	28100	400	15/4P	PC-27UD-105F	975
30	31100	400	15/6P	PC-36UD-75F	933
32	33800	400	18.5/6P	PC-36UD-80F	974
35	36800	400	18.5/6P	PC-36UD-90F	939
40	40200	400	18.5/6P	PC-36UD-100F	980
45	47300	400	30/6P	PC-40UD-75F	951
50	52450	400	30/6P	PC-40UD-85F	957
55	57750	400	30/6P	PC-40UD-95F	960
60	63050	400	37/6P	PC-40UD-110F	934
65	68250	400	18.5×2/6P	PC-40UD-55F×2	968
70	73500	400	22×2/4P	PC-30UD-90F×2	961
75	78800	400	22×2/6P	PC-40UD-65F×2	949
80	84000	400	22×2/6P	PC-40UD-70F×2	979

■外形寸法［60Hz］

（単位:mm）

ユニットサイズ	TW	TH	TL	W1	W2	H1	H2	L1	L2		L3	質量[kg]
									A	B		
5	1160	1276	3222	1000	1100	1246	1246	730	1140	1380	930	900
6	1160	1276	3222	1000	1100	1246	1246	730	1140	1380	930	900
7	1160	1276	3272	1000	1100	1246	1246	780	1140	1380	930	900
8	1260	1376	3262	1100	1200	1346	1346	770	1140	1380	930	1050
9	1460	1376	3292	1100	1400	1346	1346	770	1140	1380	960	1100
10	1460	1376	3352	1100	1400	1346	1346	830	1140	1380	960	1100
11	1460	1476	3352	1100	1400	1346	1446	830	1140	1380	960	1150
12	1460	1541	3502	1100	1400	1346	1511	830	1140	1380	1110	1200
13	1510	1676	3692	1450	1450	1646	1646	930	1170	1470	1110	1450
14	1610	1676	3792	1450	1550	1646	1646	1030	1170	1470	1110	1550
15	1630	1576	3642	1200	1570	1446	1546	880	1170	1470	1110	1400
17	1800	1676	3792	1450	1740	1646	1646	1080	1170	1470	1060	1650
20	1950	1626	3682	1300	1890	1496	1596	970	1170	1470	1060	1600
21	2120	1776	3852	1550	2060	1746	1746	1140	1170	1470	1060	1850
22	2250	1776	3852	1550	2190	1746	1746	1140	1170	1470	1060	1900
25	2440	1641	3782	1300	2380	1496	1611	1070	1170	1470	1060	1900
27	2440	1641	3782	1300	2380	1496	1611	1070	1170	1470	1060	1900
30	2440	1926	3992	1750	2380	1896	1896	1140	1210	1510	1160	2300
32	2470	1926	4082	1750	2410	1896	1896	1190	1240	1540	1170	2350
35	2740	1926	4132	1750	2680	1896	1896	1250	1240	1540	1160	2450
40	2860	1926	4182	1750	2800	1896	1896	1250	1240	1540	1210	2600
45	3380	2076	4252	1900	3320	2046	2046	1320	1240	1540	1210	3100
50	3300	2181	4372	1900	3240	2046	2151	1320	1290	1530	1340	3200
55	3380	2261	4522	1900	3320	2046	2231	1380	1370	1610	1350	3350
60	3380	2521	4732	1900	3320	2046	2491	1430	1440	1680	1440	3650
65	3860	2546	4612	3800	3800	2071	2516	1230	1440	1680	1520	4700
70	3840	2546	4442	2900	3780	1916	2516	1080	1440	1680	1500	4350
75	4020	2596	4662	3800	3960	2071	2566	1230	1520	1760	1490	5000
80	4050	2596	4732	3800	3990	2071	2566	1230	1520	1760	1560	5150

注）1.コイル正面風速は3.0m/sです。
2.▲は分割可能な位置です。
3.仕様により各寸法は多少増減します。
4.電動機容量、ファンサイズ、全静圧とも組込コイルがBの時の値です。
5.TL寸法は組込コイルがBの時の値です。
6.概算質量は組込コイルがBの時の値です。

	A	B
組込コイル	6列コイル	6列+4列コイル

中性能フィルタ+プレフィルタ [60Hz]　#90～#100

#90～#100

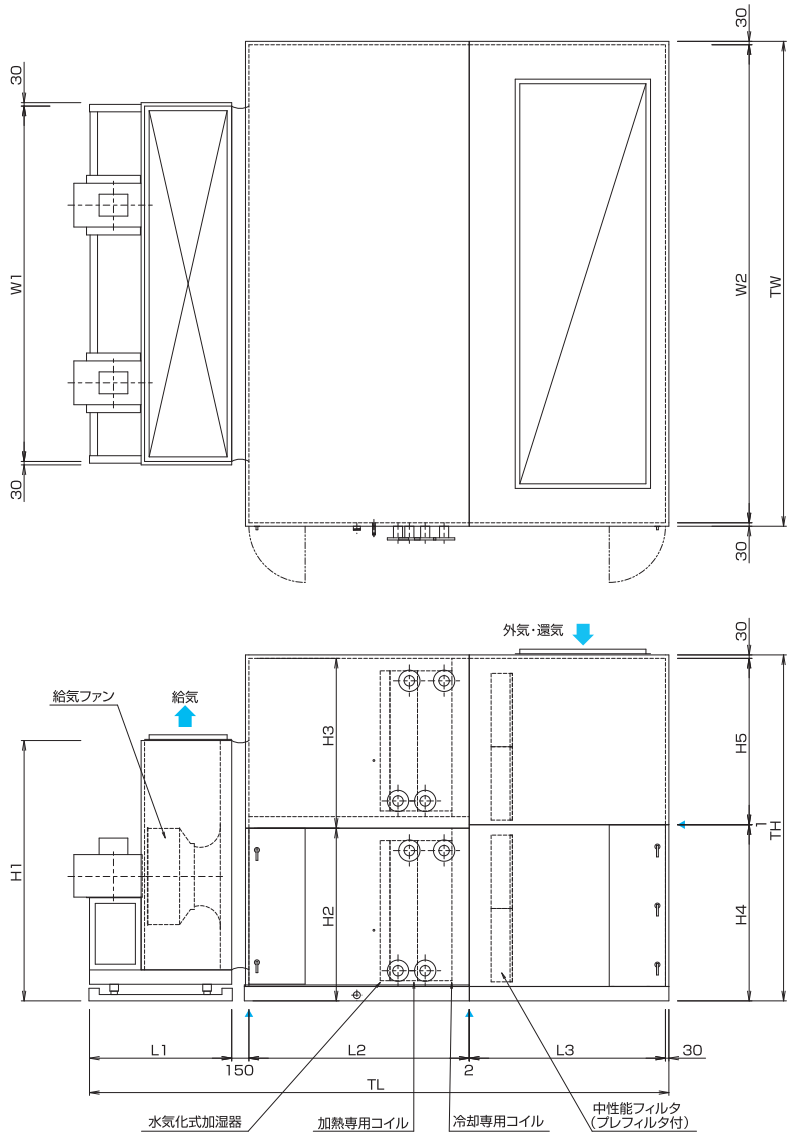

■仕様【60Hz】

ユニットサイズ	定格風量 (m³/h)	機外静圧 (Pa)	電動機容量 (kW/P)	ファンサイズ	全静圧 (Pa)
90	94500	400	30×2/6P	PC-40UD-80F×2	967
100	105000	400	30×2/6P	PC-40UD-85F×2	930

■外形寸法【60Hz】

(単位:mm)

ユニットサイズ	TW	TH	TL	W1	W2	H1	H2	H3	H4	H5	L1	L2		L3	質量 [kg]
												A	B		
90	4230	3018	5122	3800	4170	2388	1506	1481	1536	1451	1320	1670	1910	1710	6350
100	4410	3317	5332	3800	4350	2571	1586	1700	1876	1410	1320	1780	2080	1750	6900

注) 1.コイル正面風速は3.0m/sです。
2.▲は分割可能な位置です。
3.仕様により各寸法は多少増減します。
4.電動機容量、ファンサイズ、全静圧とも組込コイルがBの時の値です。
5.TL寸法は組込コイルがBの時の値です。
6.概算質量は組込コイルがBの時の値です。

	A	B
組込コイル	6列コイル	6列+4列コイル

自動巻取型フィルタ［50Hz］　#5～#80

#5～#80

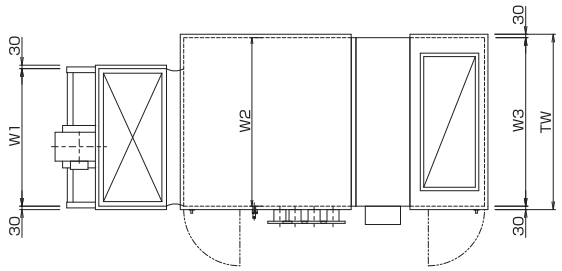

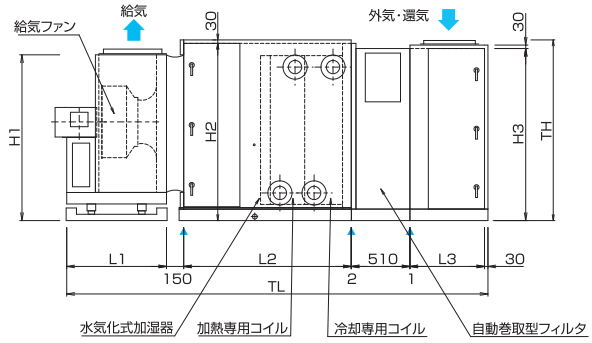

■仕様［50Hz］

ユニットサイズ	定格風量 (m³/h)	機外静圧 (Pa)	電動機容量 (kW/P)	ファンサイズ	全静圧 (Pa)
6	5680	400	2.2/4P	PC-22CD-65F	783
6	6560	400	3.7/4P	PC-22CD-80F	815
7	7380	400	3.7/4P	PC-22CD-90F	837
8	8000	400	3.7/4P	PC-22CD-100F	836
9	9430	400	3.7/4P	PC-24CD-75F	845
10	10800	400	5.5/4P	PC-24CD-85F	855
11	11750	400	5.5/4P	PC-24CD-90F	848
12	12400	400	5.5/4P	PC-24CD-100F	865
13	13500	400	5.5/4P	PC-24CD-110F	851
14	14650	400	5.5/6P	PC-33CD-85F	845
15	15950	400	7.5/4P	PC-27CD-85F	857
17	18100	400	7.5/4P	PC-27UD-90F	859
20	20100	400	11/4P	PC-27UD-100F	856
21	22350	400	11/4P	PC-27UD-115F	865
22	24100	400	11/6P	PC-36CD-85F	832
25	27200	400	11/6P	PC-36CD-100F	845
27	28100	400	11/6P	PC-36CD-110F	879
30	31100	400	15/4P	PC-30UD-105F	878
32	33800	400	15/6P	PC-40CD-80F	870
35	36800	400	15/6P	PC-40UD-85F	853
40	40200	400	18.5/6P	PC-40UD-90F	862
45	47300	400	22/6P	PC-40UD-115F	875
50	52450	400	30/6P	PC-49CD-60F	848
55	57750	400	30/6P	PC-44UD-85F	855
60	63050	400	30/6P	PC-44UD-95F	872
65	68250	400	37/6P	PC-44UD-110F	886
70	73500	400	37/6P	PC-44UD-120F	883
75	78800	400	45/6P	PC-49UD-80F	883
80	84000	400	45/6P	PC-49UD-85F	884

■外形寸法［50Hz］

（単位:mm）

ユニットサイズ	TW	TH	TL	W1	W2	W3	H1	H2	H3	L1	L2		L3	質量 [kg]
											A	B		
5	1160	1376	3433	1100	1100	1100	1346	1346	1221	770	1140	1380	600	950
6	1160	1376	3443	1100	1100	1060	1346	1346	1346	770	1140	1380	600	1000
7	1160	1376	3503	1100	1100	1100	1346	1346	1221	830	1140	1380	600	1050
8	1260	1376	3503	1100	1200	1200	1346	1346	1221	830	1140	1380	600	1050
9	1360	1476	3463	1200	1300	1300	1446	1446	1351	790	1140	1380	600	1200
10	1410	1476	3503	1200	1350	1350	1446	1446	1351	830	1140	1380	600	1300
11	1420	1476	3503	1200	1360	1360	1446	1446	1351	830	1140	1380	600	1250
12	1400	1576	3553	1200	1340	1160	1446	1546	1546	830	1140	1380	650	1250
13	1440	1576	3683	1200	1380	1380	1446	1546	1501	870	1170	1470	650	1400
14	1610	1776	3853	1550	1550	1550	1746	1746	1651	1040	1170	1470	650	1700
15	1630	1626	3733	1300	1570	1570	1496	1596	1501	920	1170	1470	650	1450
17	1790	1626	3733	1300	1730	1730	1496	1596	1501	920	1170	1470	650	1550
20	1950	1626	3833	1300	1890	1890	1496	1596	1501	1020	1170	1470	650	1650
21	2120	1626	3833	1300	2060	2060	1496	1596	1501	1020	1170	1470	650	1700
22	2300	1926	4113	1750	2240	2240	1896	1896	1896	1200	1170	1470	750	2200
25	2380	1926	4113	1750	2320	2320	1896	1896	1896	1200	1170	1470	750	2300
27	2430	1926	4163	1750	2370	2370	1896	1896	1821	1250	1170	1470	750	2300
30	2410	1791	4183	1450	2350	2320	1646	1761	1761	1130	1210	1510	850	2150
32	2470	2076	4253	1900	2410	2410	2046	2046	1951	1220	1240	1540	800	2600
35	2700	2076	4303	1900	2640	2640	2046	2046	2046	1220	1240	1540	850	2650
40	2860	2076	4413	1900	2800	2800	2046	2046	2046	1330	1240	1540	850	2850
45	3300	2076	4513	1900	3240	3240	2046	2046	1951	1380	1240	1540	900	3150
50	3300	2426	4573	2300	3240	3100	2396	2396	2396	1400	1290	1530	950	3750
55	3500	2326	4743	2100	3440	3440	2196	2296	2296	1390	1370	1610	1050	3700
60	3500	2411	4913	2100	3440	3440	2196	2381	2381	1440	1440	1680	1100	3850
65	3590	2411	5173	2100	3530	3440	2196	2381	2381	1500	1440	1680	1300	4050
70	3840	2411	5223	2100	3780	3700	2196	2381	2381	1500	1440	1680	1350	4250
75	3820	2571	5303	2300	3760	3700	2396	2541	2541	1450	1520	1760	1400	4600
80	4100	2596	5413	2300	4040	4040	2421	2566	2566	1510	1520	1760	1450	5050

注）1.コイル正面風速は3.0m/sです。
2.▲は分割可能な位置です。
3.仕様により各寸法は多少増減します。
4.電動機容量、ファンサイズ、全静圧とも組込コイルがBの時の値です。
5.TL寸法は組込コイルがBの時の値です。
6.概算質量は組込コイルがBの時の値です。

	A	B
組込コイル	6列コイル	6列+4列コイル

自動巻取型フィルタ［50Hz］ #90～#100

#90～#100

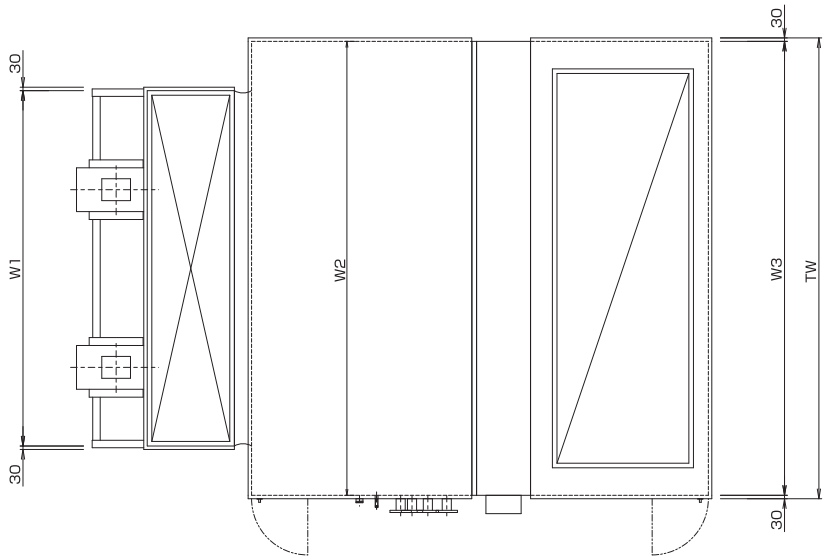

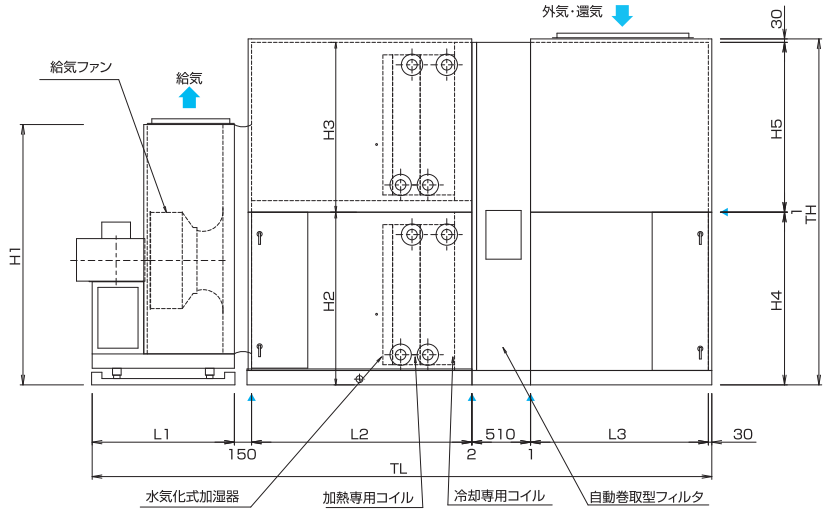

■仕様【50Hz】

ユニットサイズ	定格風量（m³/h）	機外静圧（Pa）	電動機容量（kW/P）	ファンサイズ	全静圧（Pa）
90	94500	400	30×2/4P	PC-33UD-115F×2	880
100	105000	400	30×2/6P	PC-44UD-80F×2	873

■外形寸法【50Hz】

（単位:mm）

ユニットサイズ	TW	TH	TL	W1	W2	W3	H1	H2	H3	H4	H5	L1	L2		L3	質量[kg]
													A	B		
90	4230	3018	5393	3100	4170	3960	2271	1506	1481	1506	1481	1240	1670	1910	1550	5950
100	4410	3178	5763	4200	4350	4160	2547	1586	1561	1586	1561	1390	1780	2080	1600	7200

注）1.コイル正面風速は3.0m/sです。
2.▲は分割可能な位置です。
3.仕様により各寸法は多少増減します。
4.電動機容量、ファンサイズ、全静圧とも組込コイルがBの時の値です。
5.TL寸法は組込コイルがBの時の値です。
6.概算質量は組込コイルがBの時の値です。

	A	B
組込コイル	6列コイル	6列+4列コイル

自動巻取型フィルタ［60Hz］　#5～#80

#5～#80

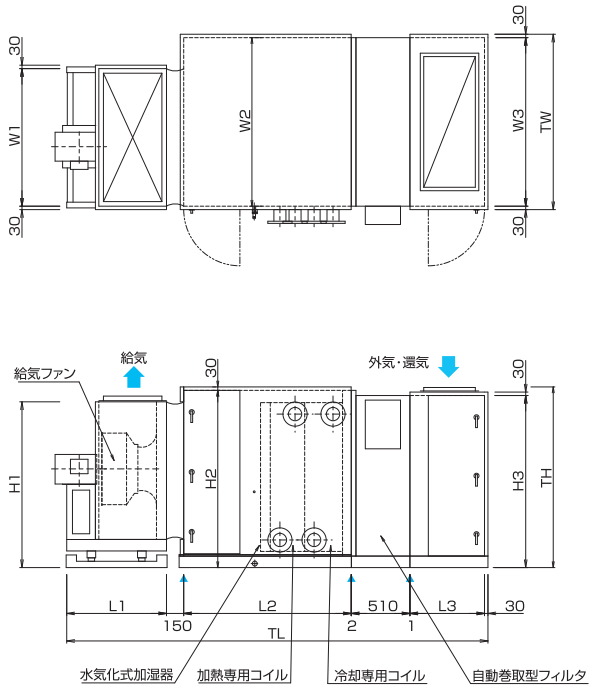

■仕様［60Hz］

ユニットサイズ	定格風量 (m³/h)	機外静圧 (Pa)	電動機容量 (kW/P)	ファンサイズ	全静圧 (Pa)
5	5680	400	2.2/4P	PC-18CD-110F	800
6	6560	400	3.7/4P	PC-20CD-80F	827
7	7380	400	3.7/4P	PC-20CD-90F	837
8	8000	400	3.7/4P	PC-20CD-100F	844
9	9430	400	3.7/4P	PC-22CD-75F	849
10	10800	400	5.5/4P	PC-22CD-85F	855
11	11750	400	5.5/4P	PC-22CD-95F	848
12	12400	400	5.5/4P	PC-22CD-105F	877
13	13500	400	5.5/4P	PC-22CD-115F	851
14	14650	400	5.5/6P	PC-30CD-80F	845
15	15950	400	7.5/6P	PC-30CD-85F	857
17	18100	400	7.5/6P	PC-30CD-100F	859
20	20100	400	11/4P	PC-24CD-120F	856
21	22350	400	11/6P	PC-33CD-80F	865
22	24100	400	11/6P	PC-33UD-85F	846
25	27200	400	11/6P	PC-33CD-105F	857
27	28100	400	15/4P	PC-27UD-100F	879
30	31100	400	15/6P	PC-33UD-115F	872
32	33800	400	15/6P	PC-36UD-80F	870
35	36800	400	18.5/6P	PC-36UD-85F	869
40	40200	400	18.5/6P	PC-36UD-95F	876
45	47300	400	22/6P	PC-36UD-120F	875
50	52450	400	18.5×2/4P	PC-30CD-70F×2	876
55	57750	400	37/6P	PC-44UD-65F	855
60	63050	400	37/6P	PC-40UD-105F	872
65	68250	400	37/6P	PC-40UD-120F	886
70	73500	400	45/6P	PC-44UD-85F	877
75	78800	400	30×2/4P	PC-30UD-95F×2	883
80	84000	400	30×2/4P	PC-30UD-105F×2	884

■外形寸法［60Hz］

（単位:mm）

ユニットサイズ	TW	TH	TL	W1	W2	W3	H1	H2	H3	L1	L2		L3	質量 [kg]
											A	B		
5	1160	1226	3403	900	1100	1100	1196	1196	1196	740	1140	1380	600	1000
6	1160	1276	3403	1000	1100	1060	1246	1246	1246	730	1140	1380	600	950
7	1160	1276	3453	1000	1100	1100	1246	1246	1221	780	1140	1380	600	950
8	1210	1276	3453	1000	1150	1150	1246	1246	1221	780	1140	1380	600	1000
9	1350	1376	3443	1100	1290	1290	1346	1346	1221	770	1140	1380	600	1100
10	1410	1376	3443	1100	1350	1350	1346	1346	1261	770	1140	1380	600	1150
11	1420	1476	3503	1100	1360	1360	1346	1446	1351	830	1140	1380	600	1200
12	1400	1491	3553	1100	1340	1160	1346	1461	1461	830	1140	1380	650	1200
13	1440	1561	3643	1100	1380	1380	1346	1531	1501	830	1170	1470	650	1300
14	1610	1676	3793	1450	1550	1550	1646	1646	1501	980	1170	1470	650	1550
15	1630	1676	3843	1450	1570	1570	1646	1646	1501	1030	1170	1470	650	1600
17	1790	1676	3893	1450	1730	1730	1646	1646	1501	1080	1170	1470	650	1700
20	1950	1576	3783	1200	1890	1890	1446	1546	1501	970	1170	1470	650	1650
21	2120	1776	3953	1550	2060	2060	1746	1746	1651	1140	1170	1470	650	2000
22	2300	1776	4053	1550	2240	2240	1746	1746	1746	1140	1170	1470	750	2050
25	2380	1776	4103	1550	2320	2320	1746	1746	1746	1190	1170	1470	750	2200
27	2430	1641	3983	1300	2370	2370	1496	1611	1501	1070	1170	1470	750	1950
30	2410	1876	4243	1550	2350	2320	1746	1846	1846	1190	1210	1510	850	2300
32	2470	1926	4173	1750	2410	2410	1896	1896	1821	1140	1240	1540	800	2400
35	2700	1926	4333	1750	2640	2640	1896	1896	1896	1250	1240	1540	850	2600
40	2860	1926	4333	1750	2800	2800	1896	1896	1896	1250	1240	1540	850	2700
45	3300	1926	4433	1750	3240	3240	1896	1896	1821	1300	1240	1540	900	2900
50	3300	2136	4203	2900	3240	3100	1671	2106	2106	1030	1290	1530	950	3600
55	3500	2326	4693	2100	3440	3440	2196	2296	2296	1340	1370	1610	1050	3700
60	3500	2411	4853	1900	3440	3440	2046	2381	2381	1380	1440	1680	1100	3750
65	3590	2411	5103	1900	3530	3440	2046	2381	2381	1430	1440	1680	1300	3900
70	3840	2426	5113	2100	3780	3700	2196	2396	2396	1390	1440	1680	1350	4250
75	3820	2596	4983	2900	3760	3700	1966	2566	2566	1130	1520	1760	1400	4700
80	4100	2596	5083	2900	4040	4040	1966	2566	2566	1180	1520	1760	1450	5050

注）1.コイル正面風速は3.0m/sです。
2.▲は分割可能な位置です。
3.仕様により各寸法は多少増減します。
4.電動機容量、ファンサイズ、全静圧とも組込コイルがBの時の値です。
5.TL寸法は組込コイルがBの時の値です。
6.概算質量は組込コイルがBの時の値です。

	A	B
組込コイル	6列コイル	6列+4列コイル

自動巻取型フィルタ［60Hz］ #90～#100

#90～#100

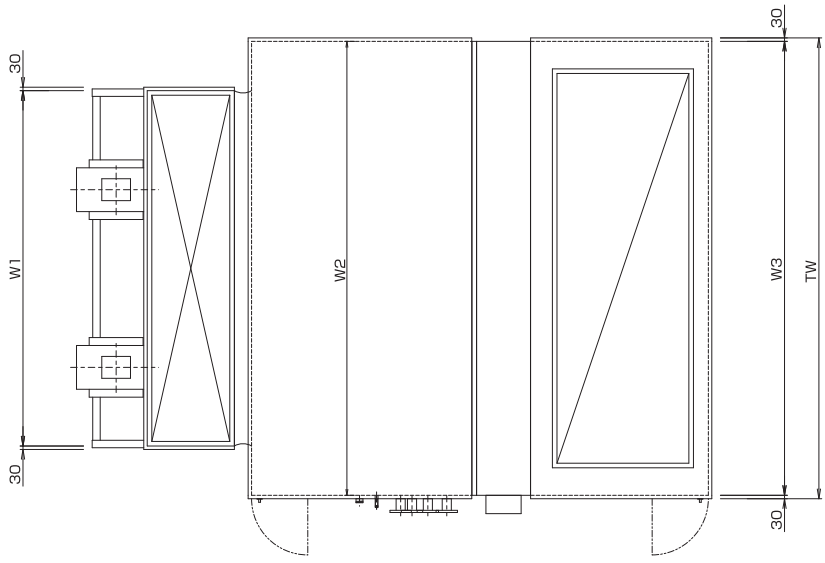

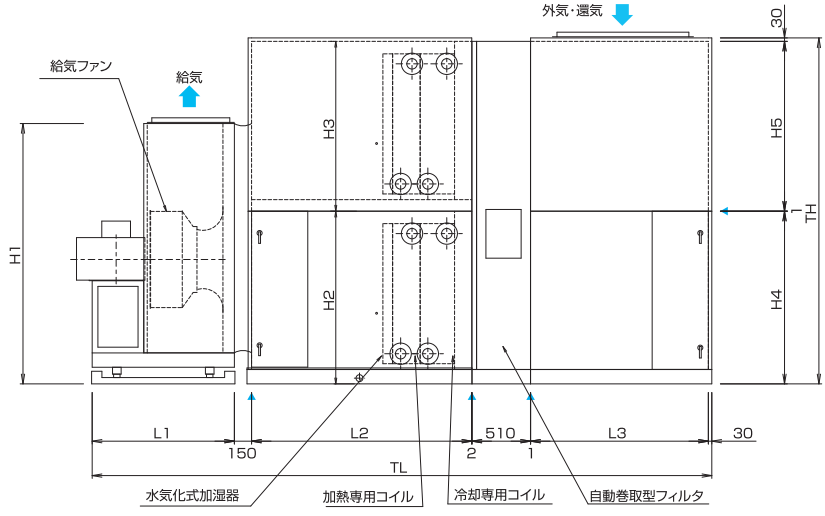

■仕様【60Hz】

ユニットサイズ	定格風量（m³/h）	機外静圧（Pa）	電動機容量（kW/P）	ファンサイズ	全静圧（Pa）
90	94500	400	30×2/6P	PC-40UD-75F×2	880
100	105000	400	30×2/6P	PC-40UD-85F×2	873

■外形寸法【60Hz】

（単位:mm）

ユニットサイズ	TW	TH	TL	W1	W2	W3	H1	H2	H3	H4	H5	L1	L2		L3	質量[kg]
													A	B		
90	4230	3018	5473	3800	4170	3960	2388	1506	1481	1506	1481	1320	1670	1910	1550	6450
100	4410	3178	5693	3800	4350	4160	2548	1586	1561	1586	1561	1320	1780	2080	1600	6950

注）1.コイル正面風速は3.0m/sです。
2.▲は分割可能な位置です。
3.仕様により各寸法は多少増減します。
4.電動機容量、ファンサイズ、全静圧とも組込コイルがBの時の値です。
5.TL寸法は組込コイルがBの時の値です。
6.概算質量は組込コイルがBの時の値です。

	A	B
組込コイル	6列コイル	6列+4列コイル

中性能フィルタ+プレフィルタ [50Hz]　#10～#70

#10～#55

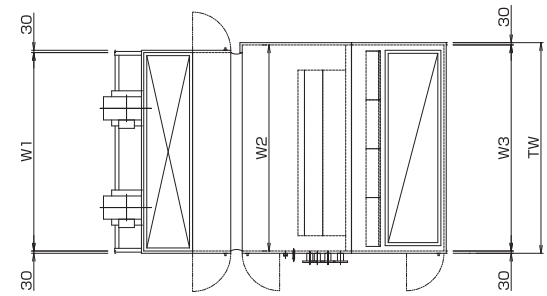

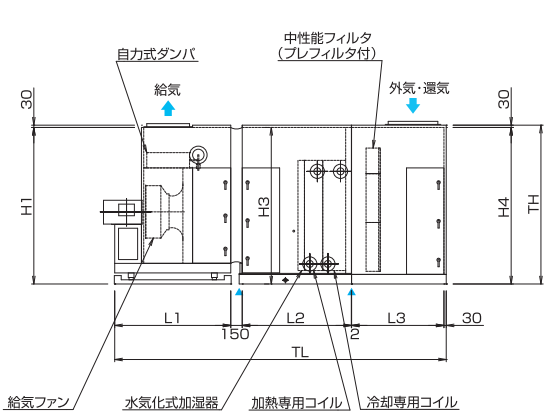

#60～#70

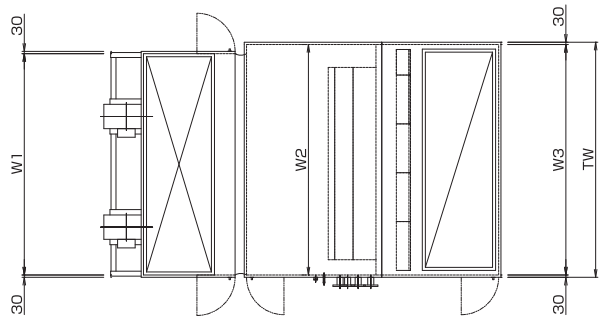

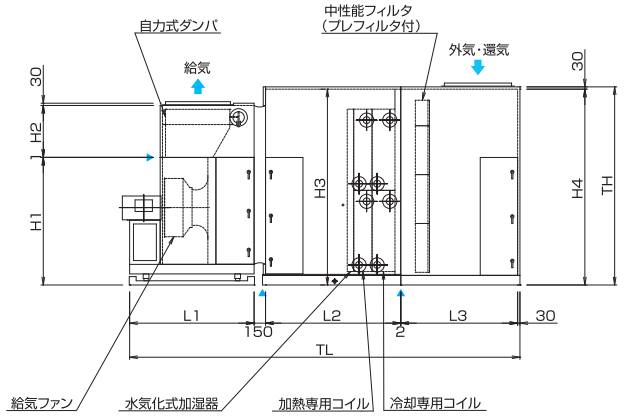

■仕様・外形寸法【50Hz】

(単位:mm)

ユニットサイズ	定格風量 (m³/h)	機外静圧 (Pa)	電動機容量 (kW/P)	ファンサイズ	全静圧 (Pa)	TW	TH	TL	W1	W2	W3	H1	H2	H3	H4	L1	L2 A	L2 B	L3	質量 [kg]
10	10800	400	2.2kW/4P ×2	PC-22CD-75F ×2	884	2260	1821	3752	2200	2200	2200	1791	-	1371	1371	1270	1130	1370	930	1700
11	11750	400	3.7kW/4P ×2	PC-24CD-50F ×2	975	2460	1961	3772	2400	2400	2400	1931	-	1471	1471	1290	1130	1370	930	1900
12	12400	400	3.7kW/4P ×2	PC-24CD-50F ×2	936	2460	1961	3772	2400	2400	2400	1931	-	1471	1471	1290	1130	1370	930	1900
13	13500	400	3.7kW/4P ×2	PC-24CD-60F ×2	977	2460	1961	3772	2400	2400	2400	1931	-	1471	1471	1290	1130	1370	930	1900
14	14650	400	3.7kW/4P ×2	PC-24CD-60F ×2	883	2460	1961	3772	2400	2400	2400	1931	-	1471	1471	1290	1130	1370	930	2000
15	15950	400	3.7kW/4P ×2	PC-24CD-65F ×2	915	2460	1961	3772	2400	2400	2400	1931	-	1471	1471	1290	1130	1370	930	2000
17	18100	400	3.7kW/4P ×2	PC-24CD-80F ×2	970	2460	1961	3812	2400	2400	2400	1931	-	1471	1471	1330	1130	1370	930	2050
20	20100	400	5.5kW/4P ×2	PC-24CD-95F ×2	1025	2460	1961	3812	2400	2400	2400	1931	-	1471	1471	1330	1130	1370	930	2150
21	22350	400	5.5kW/4P ×2	PC-24CD-95F ×2	943	2460	1961	3922	2400	2400	2400	1931	-	1931	1931	1330	1130	1370	1040	2300
22	24100	400	5.5kW/4P ×2	PC-24CD-95F ×2	867	2460	1961	3922	2400	2400	2400	1931	-	1931	1931	1330	1130	1370	1040	2300
25	27200	400	7.5kW/4P ×2	PC-27CD-75F ×2	973	2760	2121	4022	2600	2700	2700	2091	-	2091	2091	1420	1130	1370	1050	2550
27	28100	400	7.5kW/4P ×2	PC-27CD-80F ×2	1050	2660	2121	4102	2600	2600	2600	2091	-	2091	2091	1420	1220	1460	1040	2600
30	31100	400	7.5kW/4P ×2	PC-27CD-90F ×2	1021	2660	2121	4262	2600	2600	2600	2091	-	2091	2091	1420	1240	1480	1180	2650
32	33800	400	7.5kW/4P ×2	PC-27CD-100F ×2	993	2660	2121	4382	2600	2600	2600	2091	-	2091	2091	1470	1280	1520	1210	2750
35	36800	400	11kW/4P ×2	PC-27UD-110F ×2	1007	2660	2206	4612	2600	2600	2600	2051	-	2176	2176	1520	1300	1540	1370	3050
40	40200	400	11kW/4P ×2	PC-30CD-75F ×2	1057	2960	2261	4422	2900	2900	2900	2231	-	2231	2231	1480	1310	1550	1210	3150
45	47300	400	11kW/6P ×2	PC-36CD-100F ×2	1005	3560	2701	4672	3500	3500	3500	2671	-	1921	1921	1750	1280	1520	1220	3950
50	52450	400	15kW/4P ×2	PC-30UD-95F ×2	1044	2960	2546	5002	2900	2900	2900	2261	-	2516	2516	1580	1450	1690	1550	3650
55	57750	400	15kW/4P ×2	PC-30UD-105F ×2	1033	3080	2596	5112	2900	3020	3020	2351	-	2566	2566	1630	1530	1770	1530	3900
60	63050	400	15kW/6P ×2	PC-40CD-85F ×2	1034	3860	2932	5012	3800	3800	3800	2071	830	2902	2902	1820	1380	1620	1390	5050
65	68250	400	15kW/6P ×2	PC-40CD-90F ×2	1017	3860	2932	5292	3800	3800	3800	2071	830	2902	2902	1880	1450	1690	1540	5150
70	73500	400	18.5kW/6P ×2	PC-40CD-100F ×2	1047	3860	2892	5422	3800	3800	3800	2071	790	2862	2862	1930	1530	1770	1540	5300

注) 1.コイル正面風速は3.0m/sです。
2.▲は分割可能な位置です。
3.仕様により各寸法は多少増減します。
4.電動機容量、ファンサイズ、全静圧とも組込コイルがBの時の値です。
5.TL寸法は組込コイルがBの時の値です。
6.概算質量は組込コイルがBの時の値です。

	A	B
組込コイル	6列コイル	6列+4列コイル

中性能フィルタ+プレフィルタ [50Hz]　#75～#100

#75～#100

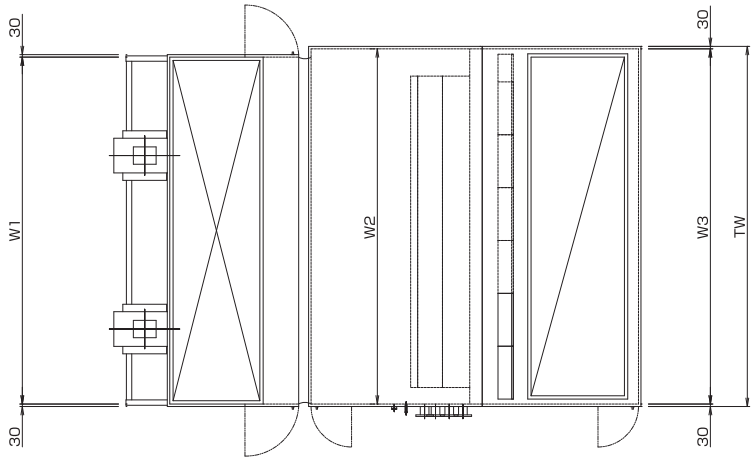

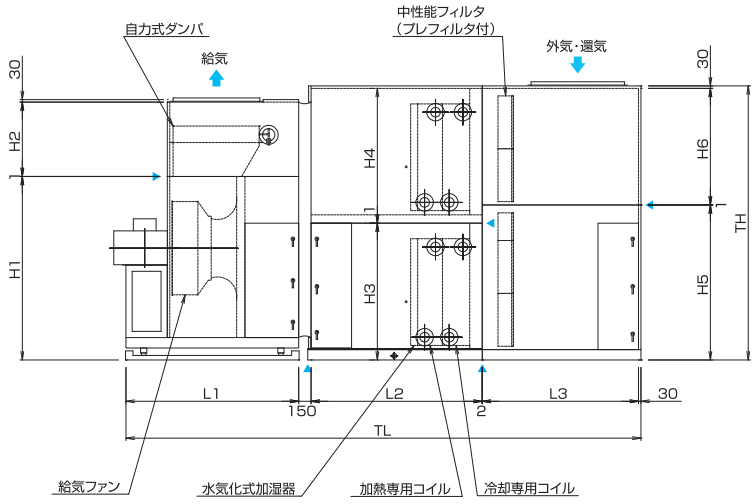

■仕様【50Hz】

ユニットサイズ	定格風量 (m³/h)	機外静圧 (Pa)	電動機容量 (kW)	ファンサイズ	全静圧 (Pa)
75	78800	400	18.5kW/6P ×2	PC-40CD-105F ×2	1014
80	84000	400	22kW/6P ×2	PC-40CD-120F ×2	1042
90	94500	400	30kW/6P ×2	PC-44UD-75F ×2	1032
100	105000	400	30kW/6P ×2	PC-44UD-85F ×2	1015

■外形寸法【50Hz】

(単位:mm)

ユニットサイズ	TW	TH	TL	W1	W2	W3	H1	H2	H3	H4	H5	H6	L1	L2		L3	質量 [kg]
														A	B		
75	3860	2998	5752	3800	3800	3800	2071	790	1496	1471	1536	1431	1930	1680	1920	1720	6000
80	3860	2992	5722	3800	3800	3800	2071	790	1496	1465	1536	1425	1980	1600	1840	1720	6200
90	4260	3657	6912	4200	4200	4200	2221	900	1566	1555	1876	1750	2040	2070	2310	2380	7700
100	4360	3318	6272	4200	4300	4300	2221	900	1656	1631	1876	1411	2040	1920	2160	1890	7750

注）1.コイル正面風速は3.0m/sです。
2.▲は分割可能な位置です。
3.仕様により各寸法は多少増減します。
4.電動機容量、ファンサイズ、全静圧とも組込コイルがBの時の値です。
5.TL寸法は組込コイルがBの時の値です。
6.概算質量は組込コイルがBの時の値です。

	A	B
組込コイル	6列コイル	6列+4列コイル

中性能フィルタ+プレフィルタ [60Hz]　#6～#45 , #55～#65

#6～#45 , #55～#65

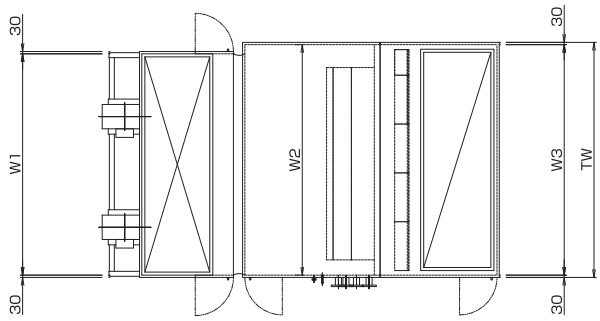

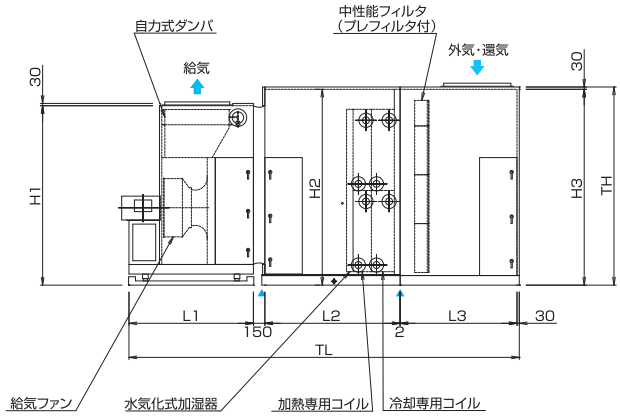

■仕様・外形寸法【60Hz】

(単位:mm)

ユニットサイズ	定格風量 (m³/h)	機外静圧 (Pa)	電動機容量 (kW/P)	ファンサイズ	全静圧 (Pa)	TW	TH	TL	W1	W2	W3	H1	H2	H3	L1	L2 A	L2 B	L3	質量 [kg]
6	6560	400	1.5kW/4P ×2	PC-18CD-65F ×2	835	1860	1571	3672	1800	1800	1800	1541	1221	1221	1190	1130	1370	930	1350
7	7380	400	1.5kW/4P ×2	PC-18CD-80F ×2	869	1860	1571	3672	1800	1800	1800	1541	1221	1221	1190	1130	1370	930	1400
8	8000	400	2.2kW/4P ×2	PC-18CD-85F ×2	892	1860	1571	3672	1800	1800	1800	1541	1221	1221	1190	1130	1370	930	1400
9	9430	400	2.2kW/4P ×2	PC-20CD-65F ×2	966	2060	1681	3712	2000	2000	2000	1651	1271	1271	1230	1130	1370	930	1550
10	10800	400	3.7kW/4P ×2	PC-20CD-75F ×2	957	2160	1681	3712	2000	2100	2100	1651	1271	1271	1230	1130	1370	930	1600
11	11750	400	3.7kW/4P ×2	PC-20CD-85F ×2	989	2160	1681	3712	2000	2100	2100	1651	1271	1271	1230	1130	1370	930	1600
12	12400	400	3.7kW/4P ×2	PC-20CD-80F ×2	880	2160	1681	3712	2000	2100	2100	1651	1271	1271	1230	1130	1370	930	1650
13	13500	400	3.7kW/4P ×2	PC-20CD-100F ×2	992	2060	1681	3762	2000	2000	2000	1651	1271	1271	1280	1130	1370	930	1650
14	14650	400	3.7kW/4P ×2	PC-20CD-100F ×2	937	2160	1681	3762	2000	2100	2100	1651	1271	1271	1280	1130	1370	930	1750
15	15950	400	3.7kW/4P ×2	PC-22CD-70F ×2	968	2260	1821	3752	2200	2200	2200	1791	1371	1371	1270	1130	1370	930	1850
17	18100	400	3.7kW/4P ×2	PC-22CD-75F ×2	928	2260	1821	3862	2200	2200	2200	1791	1791	1791	1270	1130	1370	1040	1950
20	20100	400	5.5kW/4P ×2	PC-22CD-85F ×2	965	2260	1821	3862	2200	2200	2200	1791	1791	1791	1270	1130	1370	1040	2050
21	22350	400	5.5kW/4P ×2	PC-22CD-100F ×2	1014	2260	1821	3922	2200	2200	2200	1791	1791	1791	1330	1130	1370	1040	2050
22	24100	400	5.5kW/6P ×2	PC-33CD-50F ×2	1013	3160	2491	4052	3100	3100	3100	2461	1771	1771	1480	1220	1460	930	2850
25	27200	400	7.5kW/4P ×2	PC-24CD-80F ×2	1037	2460	1921	4062	2400	2400	2400	1891	1891	1891	1380	1220	1460	1040	2450
27	28100	400	7.5kW/4P ×2	PC-24CD-85F ×2	1060	2460	1921	4062	2400	2400	2400	1891	1891	1891	1380	1220	1460	1040	2450
30	31100	400	7.5kW/4P ×2	PC-24CD-95F ×2	1022	2460	1921	4262	2400	2400	2400	1891	1891	1891	1380	1280	1520	1180	2600
32	33800	400	7.5kW/6P ×2	PC-30CD-115F ×2	1001	3080	2301	4272	2900	3020	3020	2271	1671	1671	1580	1220	1460	1050	3000
35	36800	400	11kW/4P ×2	PC-24CD-115F ×2	1004	2460	2276	4642	2400	2400	2400	1991	2246	2246	1470	1380	1620	1370	2900
40	40200	400	11kW/4P ×2	PC-27UD-75F ×2	1043	2660	2276	4642	2600	2600	2600	2051	2246	2246	1470	1380	1620	1370	2950
45	47300	400	11kW/6P ×2	PC-33CD-95F ×2	1008	3160	2491	4792	3100	3100	3100	2461	2461	2461	1690	1300	1540	1380	3850
55	63050	400	15kW/6P ×2	PC-36UD-75F ×2	1046	3560	2661	4972	3500	3500	3500	2631	2631	2631	1690	1470	1710	1390	4550
60	63050	400	15kW/6P ×2	PC-36UD-80F ×2	1027	3560	2661	5122	3500	3500	3500	2631	2631	2631	1690	1450	1690	1560	4650
65	68250	400	18.5kW/6P ×2	PC-36UD-85F ×2	1060	3560	2661	5312	3500	3500	3500	2631	2631	2631	1800	1530	1770	1560	4950

注) 1.コイル正面風速は3.0m/sです。
2.▲は分割可能な位置です。
3.仕様により各寸法は多少増減します。
4.電動機容量、ファンサイズ、全静圧とも組込コイルがBの時の値です。
5.TL寸法は組込コイルがBの時の値です。
6.概算質量は組込コイルがBの時の値です。

	A	B
組込コイル	6列コイル	6列+4列コイル

中性能フィルタ+プレフィルタ [60Hz]　#50 , #70～#100

#50 , #70～#100

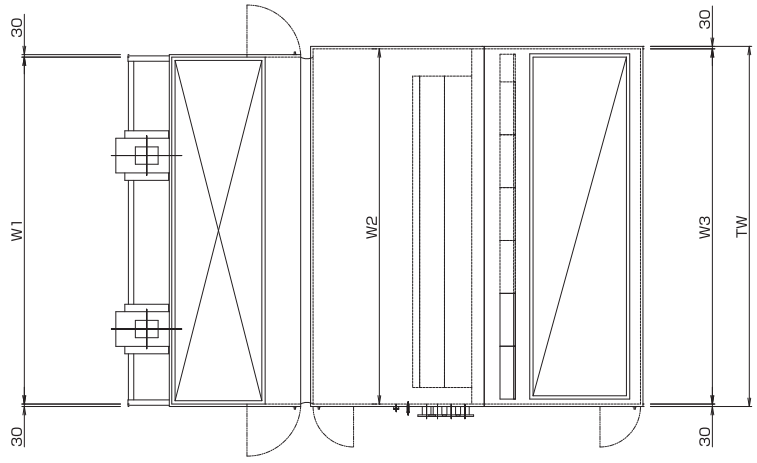

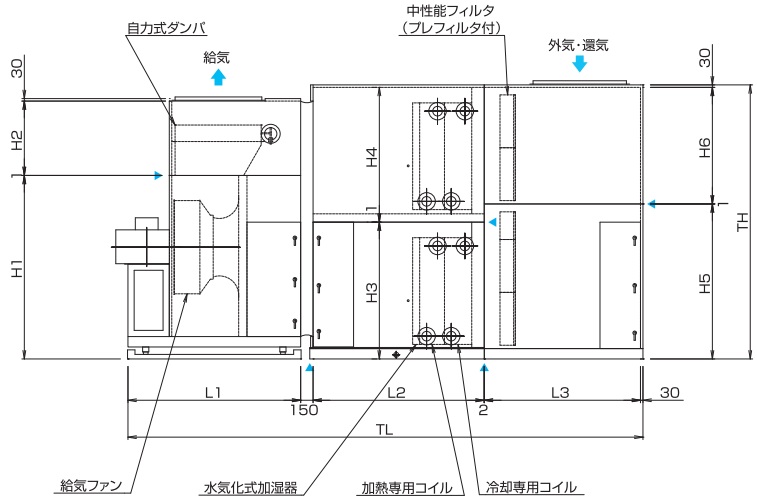

■仕様【60Hz】

ユニットサイズ	定格風量 (m³/h)	機外静圧 (Pa)	電動機容量 (kW)	ファンサイズ	全静圧 (Pa)
50	52450	400	15kW/4P ×2	PC-27UD-100F ×2	1033
70	73500	400	18.5kW/6P ×2	PC-36UD-95F ×2	1021
75	78800	400	18.5kW/6P ×2	PC-36UD-90F ×2	880
80	84000	400	22kW/6P ×2	PC-36UD-110F ×2	1029
90	94500	400	30kW/6P ×2	PC-40UD-80F ×2	1043
100	105000	400	30kW/6P ×2	PC-40UD-90F ×2	1048

■外形寸法【60Hz】

(単位:mm)

ユニットサイズ	TW	TH	TL	W1	W2	W3	H1	H2	H3	H4	H5	H6	L1	L2 A	L2 B	L3	質量 [kg]
50	2660	2998	5362	2600	2600	2600	2301	-	1496	1471	1536	1431	1570	1680	1920	1690	4000
70	3560	2998	5632	3500	3500	3500	2631	-	1496	1471	1536	1431	1800	1680	1920	1730	5650
75	3560	3138	5802	3500	3500	3500	2651	-	1566	1541	1566	1541	1800	1850	2090	1730	5850
80	3560	3317	6082	3500	3500	3500	2651	-	1646	1640	1876	1410	1850	1920	2160	1890	6150
90	3860	3317	6132	3800	3800	3800	2071	910	1646	1640	1876	1410	1920	1920	2160	1870	6950
100	3860	3657	6502	3800	3800	3800	2071	980	1796	1830	1876	1750	1980	2070	2310	2030	7350

注）1.コイル正面風速は3.0m/sです。
2.▲は分割可能な位置です。
3.仕様により各寸法は多少増減します。
4.電動機容量、ファンサイズ、全静圧とも組込コイルがBの時の値です。
5.TL寸法は組込コイルがBの時の値です。
6.概算質量は組込コイルがBの時の値です。

	A	B
組込コイル	6列コイル	6列+4列コイル

自動巻取型フィルタ［50Hz］　#10～#55

#10～#55

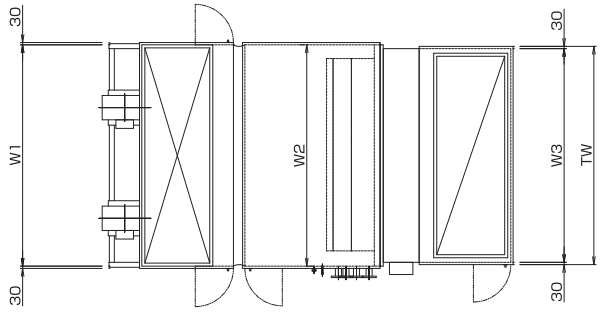

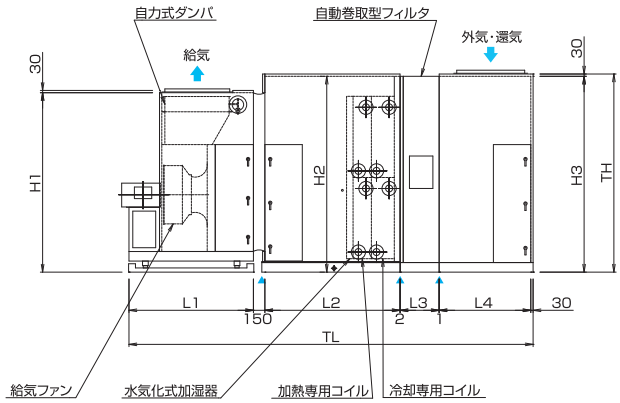

■仕様・外形寸法［50Hz］

（単位:mm）

ユニットサイズ	定格風量（m³/h）	機外静圧（Pa）	電動機容量（kW/P）	ファンサイズ	全静圧（Pa）	TW	TH	TL	W1	W2	W3	H1	H2	H3	L1	L2 A	L2 B	L3	L4	質量[kg]
10	10800	400	2.2kW/4P ×2	PC-22CD-65F ×2	803	2300	1821	3933	2200	2200	2240	1791	1371	1371	1270	1130	1370	510	600	1800
11	11750	400	2.2kW/4P ×2	PC-22CD-70F ×2	818	2300	1821	3933	2200	2200	2240	1791	1371	1371	1270	1130	1370	510	600	1850
12	12400	400	2.2kW/4P ×2	PC-22CD-75F ×2	828	2300	1821	3933	2200	2200	2240	1791	1371	1371	1270	1130	1370	510	600	1850
13	13500	400	3.7kW/4P ×2	PC-22CD-85F ×2	839	2300	1821	3933	2200	2200	2240	1791	1371	1371	1270	1130	1370	510	600	1900
14	14650	400	3.7kW/4P ×2	PC-22CD-95F ×2	848	2300	1821	3993	2200	2200	2240	1791	1371	1371	1330	1130	1370	510	600	1900
15	15950	400	3.7kW/4P ×2	PC-22CD-105F ×2	854	2260	1821	4043	2200	2200	2200	1791	1371	1376	1330	1130	1370	510	650	1900
17	18100	400	3.7kW/4P ×2	PC-24CD-75F ×2	871	2460	1961	4053	2400	2400	2400	1931	1471	1446	1290	1130	1370	510	700	2100
20	20100	400	3.7kW/4P ×2	PC-24CD-80F ×2	881	2460	1961	4043	2400	2400	2400	1931	1471	1446	1330	1130	1370	510	650	2100
21	22350	400	5.5kW/4P ×2	PC-24CD-95F ×2	933	2460	1961	4043	2400	2400	2240	1931	1471	1471	1330	1130	1370	510	650	2300
22	24100	400	5.5kW/4P ×2	PC-24CD-100F ×2	886	2460	1961	4243	2400	2400	2400	1931	1931	1846	1330	1130	1370	510	850	2400
25	27200	400	5.5kW/4P ×2	PC-24CD-120F ×2	910	2460	1961	4373	2400	2400	2400	1931	1931	1846	1370	1220	1460	510	850	2500
27	28100	400	7.5kW/4P ×2	PC-27CD-75F ×2	884	2660	2121	4423	2600	2600	2600	2091	2091	2046	1420	1220	1460	510	850	2700
30	31100	400	7.5kW/4P ×2	PC-27CD-85F ×2	908	2660	2121	4543	2600	2600	2600	2091	2091	2046	1420	1240	1480	510	950	2750
32	33800	400	7.5kW/4P ×2	PC-27UD-85F ×2	922	2660	2081	4583	2600	2600	2600	2051	2051	2046	1420	1280	1520	510	950	2800
35	36800	400	7.5kW/6P ×2	PC-36CD-65F ×2	865	3560	2701	4513	3500	3500	3500	2671	1921	1846	1600	1130	1370	510	850	3550
40	40200	400	11kW/4P ×2	PC-27UD-110F ×2	969	2660	2276	4833	2600	2600	2320	2051	2246	2246	1520	1380	1620	510	1000	3250
45	47300	400	11kW/6P ×2	PC-36CD-90F ×2	910	3560	2701	4813	3500	3500	3500	2671	1921	1846	1750	1280	1520	510	850	3950
50	52450	400	11kW/6P ×2	PC-36CD-100F ×2	893	3560	2701	4883	3500	3500	3440	2671	2671	2671	1750	1300	1540	510	900	4500
55	57750	400	15kW/4P ×2	PC-30UD-100F ×2	971	2960	2596	5293	2900	2900	2800	2351	2566	2566	1630	1530	1770	510	1200	3950

注）1.コイル正面風速は3.0m/sです。
2.▲は分割可能な位置です。
3.仕様により各寸法は多少増減します。
4.電動機容量、ファンサイズ、全静圧とも組込コイルがBの時の値です。
5.TL寸法は組込コイルがBの時の値です。
6.概算質量は組込コイルがBの時の値です。

	A	B
組込コイル	6列コイル	6列+4列コイル

#60～#100

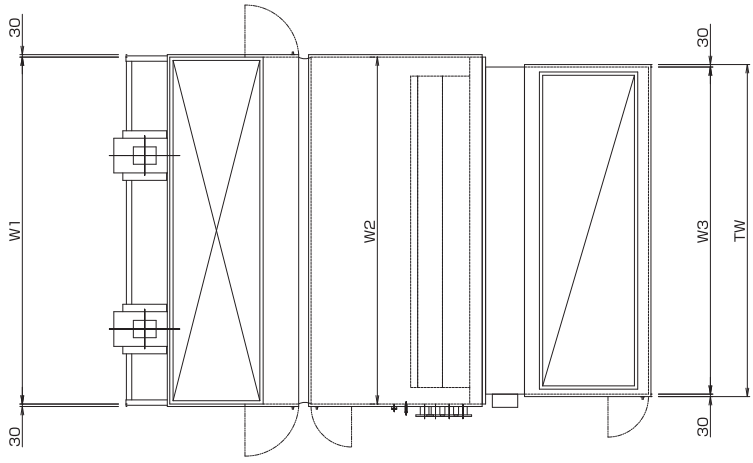

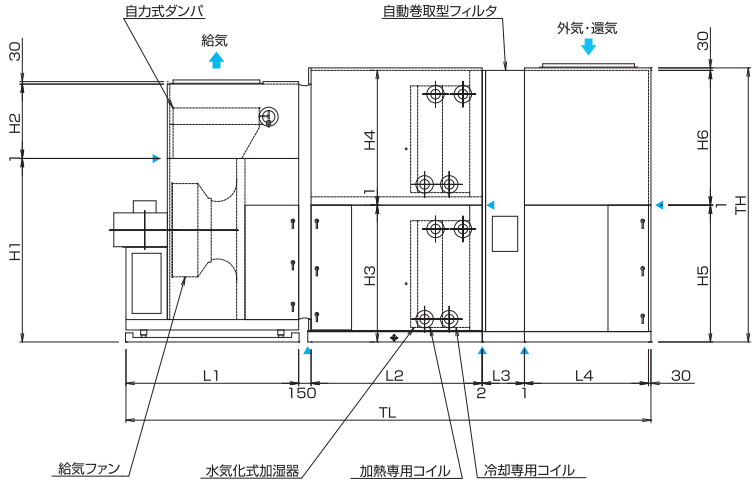

■仕様 [50Hz]

ユニットサイズ	定格風量 (m³/h)	機外静圧 (Pa)	電動機容量 (kW)	ファンサイズ	全静圧 (Pa)
60	63050	400	15kW/6P ×2	PC-40UD-75F ×2	903
65	68250	400	15kW/6P ×2	PC-40UD-80F ×2	910
70	73500	400	18.5kW/6P ×2	PC-40UD-85F ×2	931
75	78800	400	18.5kW/6P ×2	PC-40UD-95F ×2	935
80	84000	400	18.5kW/6P ×2	PC-40UD-105F ×2	949
90	94500	400	30kW/6P ×2	PC-40UD-120F ×2	946
100	105000	400	30kW/6P ×2	PC-44UD-80F ×2	958

■外形寸法 [50Hz]

(単位:mm)

ユニットサイズ	TW	TH	TL	W1	W2	W3	H1	H2	H3	H4	H5	H6	L1	L2		L3	L4	質量 [kg]
														A	B			
60	3860	2932	5293	3800	3800	3700	2071	830	1266	1635	1266	1635	1820	1540	1780	510	1000	5400
65	3860	2892	5333	3800	3800	3700	2071	790	1336	1525	1336	1525	1820	1530	1770	510	1050	5400
70	3860	2892	5553	3800	3800	3700	2071	790	1416	1445	1416	1445	1870	1600	1840	510	1150	5700
75	3860	2998	5743	3800	3800	3700	2071	790	1496	1471	1496	1471	1930	1680	1920	510	1200	5950
80	3860	2998	5843	3800	3800	3700	2071	790	1496	1471	1496	1471	1930	1680	1920	510	1300	6050
90	3860	3298	6333	3800	3800	3700	2071	790	1646	1621	1646	1621	2030	1920	2160	510	1450	6950
100	4260	3318	6393	4200	4200	3960	2221	900	1656	1631	1656	1631	2040	1920	2160	510	1500	7600

注）1.コイル正面風速は3.0m/sです。
2.▲は分割可能な位置です。
3.仕様により各寸法は多少増減します。
4.電動機容量、ファンサイズ、全静圧とも組込コイルがBの時の値です。
5.TL寸法は組込コイルがBの時の値です。
6.概算質量は組込コイルがBの時の値です。

	A	B
組込コイル	6列コイル	6列+4列コイル

自動巻取型フィルタ [60Hz]　#6～#65

#6～#65

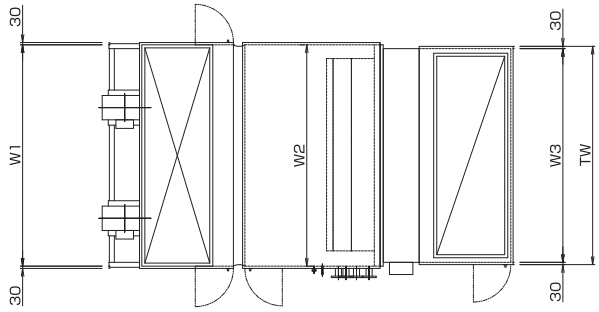

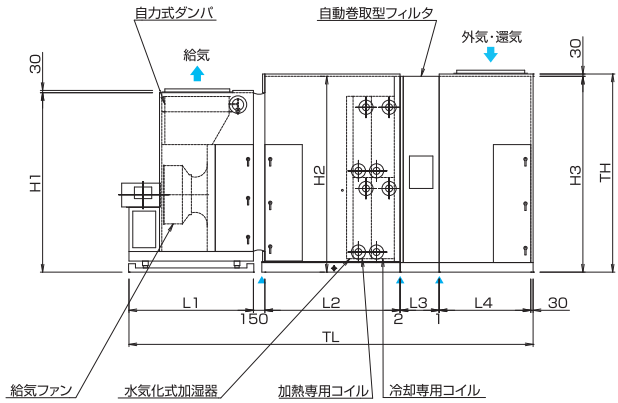

■仕様・外形寸法 [60Hz]

(単位:mm)

ユニットサイズ	定格風量 (m³/h)	機外静圧 (Pa)	電動機容量 (kW/P)	ファンサイズ	全静圧 (Pa)	TW	TH	TL	W1	W2	W3	H1	H2	H3	L1	L2 A	L2 B	L3	L4	質量 [kg]
6	6560	400	1.5kW/4P ×2	PC-18CD-60F ×2	779	1910	1571	3853	1800	1800	1850	1541	1221	1221	1190	1130	1370	510	600	1500
7	7380	400	1.5kW/4P ×2	PC-18CD-70F ×2	799	1910	1571	3853	1800	1800	1850	1541	1221	1221	1190	1130	1370	510	600	1500
8	8000	400	1.5kW/4P ×2	PC-18CD-75F ×2	805	1910	1571	3853	1800	1800	1850	1541	1221	1221	1190	1130	1370	510	600	1500
9	9430	400	2.2kW/4P ×2	PC-18CD-90F ×2	835	1910	1571	3903	1800	1800	1850	1541	1221	1221	1240	1130	1370	510	600	1550
10	10800	400	2.2kW/4P ×2	PC-18CD-115F ×2	852	1910	1571	3903	1800	1800	1850	1541	1221	1221	1240	1130	1370	510	600	1650
11	11750	400	2.2kW/4P ×2	PC-20CD-75F ×2	848	2060	1681	3893	2000	2000	1920	1651	1271	1271	1230	1130	1370	510	600	1700
12	12400	400	3.7kW/4P ×2	PC-20CD-75F ×2	861	2060	1681	3893	2000	2000	1920	1651	1271	1271	1230	1130	1370	510	600	1700
13	13500	400	3.7kW/4P ×2	PC-20CD-85F ×2	883	2060	1681	3893	2000	2000	1920	1651	1271	1271	1230	1130	1370	510	600	1700
14	14650	400	3.7kW/4P ×2	PC-20CD-100F ×2	907	2060	1681	3943	2000	2000	1960	1651	1271	1271	1280	1130	1370	510	600	1800
15	15950	400	3.7kW/4P ×2	PC-20CD-115F ×2	931	2060	1681	3943	2000	2000	1960	1651	1271	1271	1280	1130	1370	510	600	1850
17	18100	400	3.7kW/4P ×2	PC-22CD-75F ×2	942	2260	1821	3933	2200	2200	1960	1791	1371	1371	1270	1130	1370	510	600	1950
20	20100	400	5.5kW/4P ×2	PC-22CD-80F ×2	887	2260	1876	4183	2200	2200	2200	1791	1791	1846	1270	1130	1370	510	850	2150
21	22350	400	5.5kW/4P ×2	PC-22CD-90F ×2	906	2260	1821	4193	2200	2200	2200	1791	1791	1676	1330	1130	1370	510	800	2100
22	24100	400	5.5kW/4P ×2	PC-22CD-105F ×2	959	2260	1821	4233	2200	2200	1960	1791	1791	1791	1330	1220	1460	510	750	2250
25	27200	400	5.5kW/6P ×2	PC-30CD-75F ×2	874	2960	2301	4243	2900	2900	2900	2271	1671	1676	1430	1130	1370	510	750	2800
27	28100	400	5.5kW/6P ×2	PC-30CD-80F ×2	872	2960	2301	4293	2900	2900	2900	2271	1671	1676	1480	1130	1370	510	750	2800
30	31100	400	7.5kW/4P ×2	PC-24CD-90F ×2	967	2460	1921	4393	2400	2400	2240	1891	1891	1891	1380	1280	1520	510	800	2700
32	33800	400	7.5kW/6P ×2	PC-30CD-100F ×2	929	2960	2301	4483	2900	2900	2800	2271	1671	1671	1580	1220	1460	510	750	3050
35	36800	400	7.5kW/6P ×2	PC-30CD-110F ×2	898	2960	2301	4553	2900	2900	2640	2271	2271	2271	1580	1240	1480	510	800	3300
40	40200	400	11kW/4P ×2	PC-27CD-80F ×2	969	2660	2286	4783	2600	2600	2320	2051	2256	2256	1470	1380	1620	510	1000	3150
45	47300	400	11kW/6P ×2	PC-33UD-90F ×2	942	3160	2491	4873	3100	3100	2800	2461	2461	2461	1690	1300	1540	510	950	3900
50	54400	400	15kW/6P ×2	PC-33CD-105F ×2	965	3160	2451	5103	3100	3100	2800	2421	2421	2421	1740	1380	1620	510	1050	4050
55	61500	400	15kW/6P ×2	PC-33CD-120F ×2	959	3160	2451	5573	3100	3100	3100	2421	2421	2421	1740	1850	2090	510	1050	4350
60	63050	400	15kW/6P ×2	PC-36UD-75F ×2	945	3560	2661	5123	3500	3500	3440	2631	2631	2631	1690	1450	1690	510	1050	4750
65	68250	400	18.5kW/6P ×2	PC-36UD-80F ×2	958	3560	2661	5353	3500	3500	3440	2631	2631	2631	1740	1530	1770	510	1150	5000

注) 1.コイル正面風速は3.0m/sです。
2.▲は分割可能な位置です。
3.仕様により各寸法は多少増減します。
4.電動機容量、ファンサイズ、全静圧とも組込コイルがBの時の値です。
5.TL寸法は組込コイルがBの時の値です。
6.概算質量は組込コイルがBの時の値です。

	A	B
組込コイル	6列コイル	6列+4列コイル

#70～#100

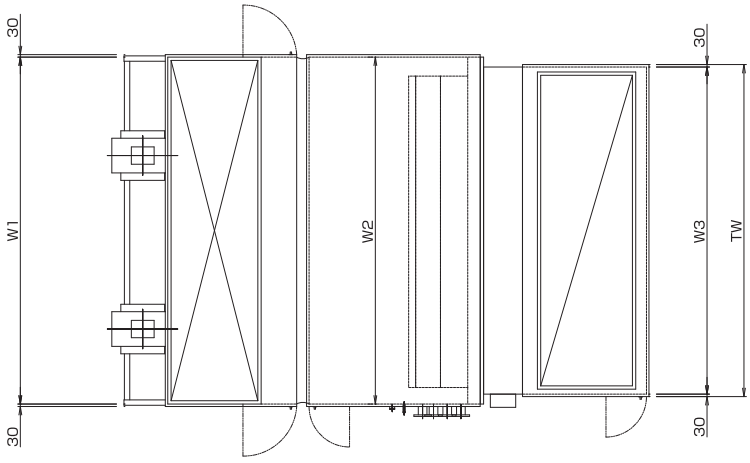

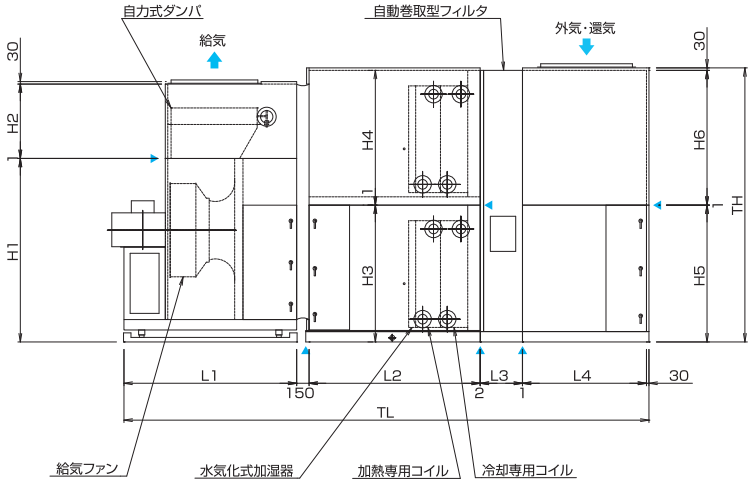

■仕様 [60Hz]

ユニットサイズ	定格風量 (m³/h)	機外静圧 (Pa)	電動機容量 (kW)	ファンサイズ	全静圧 (Pa)
70	73500	400	18.5kW/6P ×2	PC-36UD-90F ×2	935
75	78800	400	18.5kW/6P ×2	PC-36UD-95F ×2	936
80	84000	400	22kW/6P ×2	PC-36UD-105F ×2	938
90	94500	400	30kW/6P ×2	PC-36UD-120F ×2	944
100	105000	400	30kW/6P ×2	PC-40UD-85F ×2	947

■外形寸法 [60Hz]

(単位:mm)

ユニットサイズ	TW	TH	TL	W1	W2	W3	H1	H2	H3	H4	H5	H6	L1	L2 A	L2 B	L3	L4	質量 [kg]
70	3560	2998	5613	3500	3500	3440	2631	-	1496	1471	1496	1471	1800	1680	1920	510	1200	5550
75	3560	3138	5883	3500	3500	3440	2651	-	1566	1541	1566	1541	1800	1850	2090	510	1300	5800
80	3560	3298	6103	3500	3500	3440	2651	-	1646	1621	1646	1621	1850	1920	2160	510	1400	6050
90	3560	3598	6453	3500	3500	3440	1921	1030	1796	1771	1796	1771	1900	2070	2310	510	1550	6750
100	3860	3598	6523	3800	3800	3700	2071	1100	1796	1771	1796	1771	1920	2070	2310	510	1600	7200

注）1.コイル正面風速は3.0m/sです。
2.▲は分割可能な位置です。
3.仕様により各寸法は多少増減します。
4.電動機容量、ファンサイズ、全静圧とも組込コイルがBの時の値です。
5.TL寸法は組込コイルがBの時の値です。
6.概算質量は組込コイルがBの時の値です。

	A	B
組込コイル	6列コイル	6列+4列コイル

中性能フィルタ+プレフィルタ　#3～#14

#3～#14

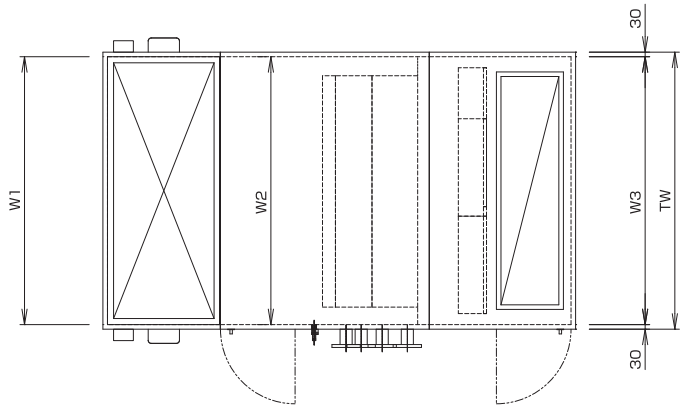

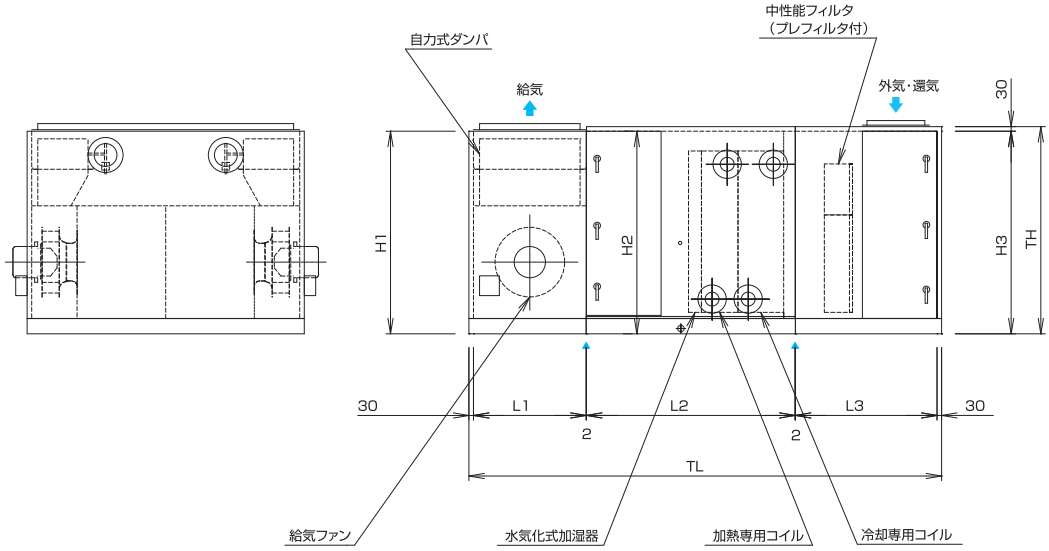

■仕様・外形寸法

(単位:mm)

ユニットサイズ	定格風量 (m³/h)	機外静圧 (Pa)	電動機容量 (kW/P)	ファンサイズ	全静圧 (Pa)	TW	TH	TL	W1	W2	W3	H1	H2	H3	L1	L2 A	L2 B	L3	質量 [kg]
3	2950	400	1.9kW/10P ×2	RH31C-ZID.DC.1R ×2	820	1260	1231	2944	1200	1200	1200	1201	1201	1201	580	1130	1370	930	900
4	4000	400	1.9kW/10P ×2	RH31C-ZID.DC.1R ×2	891	1260	1231	2944	1200	1200	1200	1201	1201	1201	580	1130	1370	930	950
5	5680	400	1.9kW/10P ×2	RH31C-ZID.DC.1R ×2	1046	1400	1231	2944	1340	1340	1340	1201	1201	1201	580	1130	1370	930	1050
6	6560	400	1.9kW/10P ×2	RH31C-ZID.DC.1R ×2	1003	1520	1231	2944	1460	1460	1460	1201	1201	1201	580	1130	1370	930	1100
7	7380	400	1.9kW/10P ×2	RH35C-ZID.DC.1R ×2	1042	1540	1261	3014	1480	1480	1480	1231	1231	1231	650	1130	1370	930	1150
8	8000	400	3.4kW/10P ×2	RH40C-ZID.GG.1R ×2	1066	1570	1331	3104	1510	1510	1510	1301	1301	1301	740	1130	1370	930	1200
9	9430	400	3.4kW/10P ×2	RH40C-ZID.GG.1R ×2	975	1710	1331	3104	1650	1650	1650	1301	1301	1301	740	1130	1370	930	1250
10	10800	400	3.4kW/10P ×2	RH40C-ZID.GG.1R ×2	985	1850	1331	3104	1790	1790	1790	1301	1301	1301	740	1130	1370	930	1300
11	11750	400	3.6kW/10P ×2	RH50C-ZID.GG.1R ×2	984	1800	1431	3294	1740	1740	1740	1401	1401	1401	930	1130	1370	930	1450
12	12400	400	3.8kW/10P ×2	RH56C-ZID.GG.1R ×2	995	1820	1551	3394	1760	1760	1760	1521	1521	1521	1030	1130	1370	930	1600
13	13500	400	3.8kW/10P ×2	RH56C-ZID.GG.1R ×2	938	2100	1551	3394	1840	2040	2040	1521	1521	1521	1030	1130	1370	930	1650
14	14650	400	3.8kW/10P ×2	RH56C-ZID.GG.1R ×2	976	2100	1551	3394	1900	2040	2040	1521	1521	1521	1030	1130	1370	930	1650

注) 1.コイル正面風速は3.0m/sです。
2.▲は分割可能な位置です。
3.仕様により各寸法は多少増減します。
4.電動機容量、ファンサイズ、全静圧とも組込コイルがBの時の値です。
5.TL寸法は組込コイルがBの時の値です。
6.概算質量は組込コイルがBの時の値です。

	A	B
組込コイル	6列コイル	6列+4列コイル

自動巻取型フィルタ　#3～#14

#3～#14

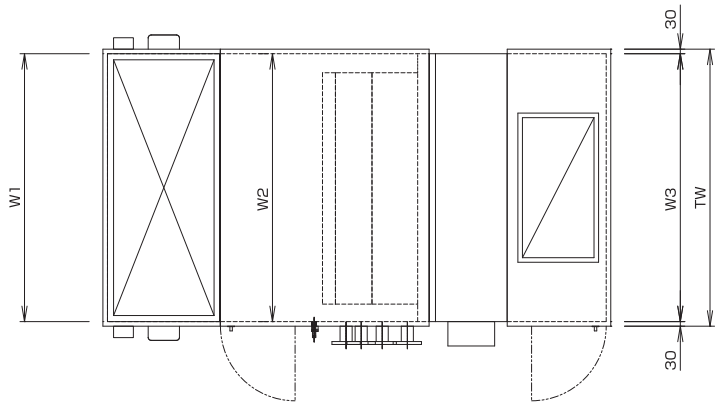

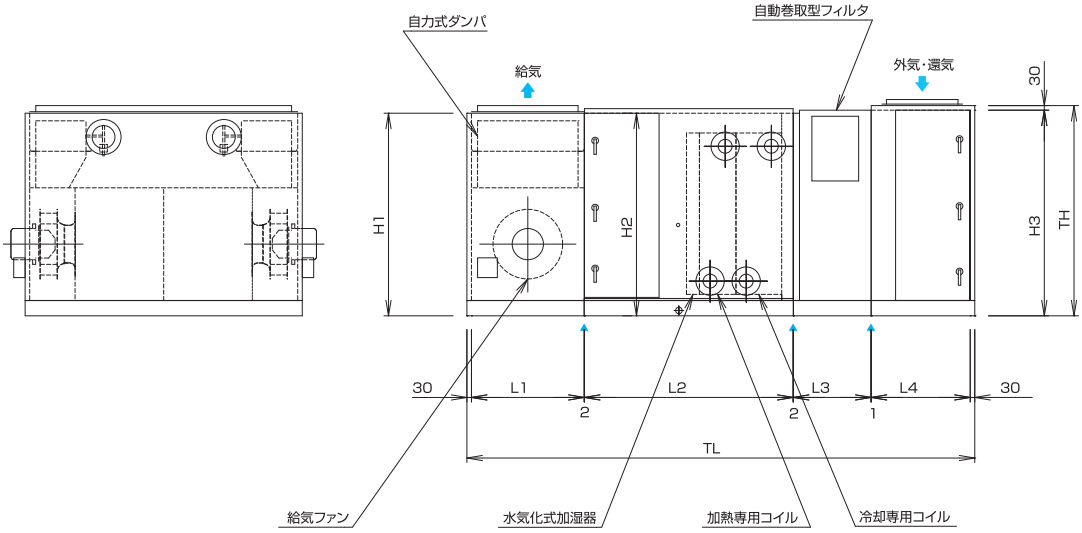

◀ 65
66

■仕様・外形寸法

（単位:mm）

ユニットサイズ	定格風量 (m³/h)	機外静圧 (Pa)	電動機容量 (kW/P)	ファンサイズ	全静圧 (Pa)	TW	TH	TL	W1	W2	W3	H1	H2	H3	L1	L2 A	L2 B	L3	L4	質量 [kg]
3	2950	400	1.9kW/10P ×2	RH31C-ZID.DC.1R ×2	781	1260	1251	3125	1200	1200	1200	1201	1201	1221	580	1130	1370	510	600	950
4	4000	400	1.9kW/10P ×2	RH31C-ZID.DC.1R ×2	794	1260	1251	3125	1200	1200	1200	1201	1201	1221	580	1130	1370	510	600	1000
5	5680	400	1.9kW/10P ×2	RH31C-ZID.DC.1R ×2	838	1400	1251	3125	1340	1340	1340	1201	1201	1221	580	1130	1370	510	600	1100
6	6560	400	1.9kW/10P ×2	RH31C-ZID.DC.1R ×2	862	1520	1251	3125	1460	1460	1460	1201	1201	1221	580	1130	1370	510	600	1150
7	7380	400	1.9kW/10P ×2	RH31C-ZID.DC.1R ×2	851	1620	1251	3125	1560	1560	1560	1201	1201	1221	580	1130	1370	510	600	1250
8	8000	400	1.9kW/10P ×2	RH31C-ZID.DC.1R ×2	842	1700	1251	3125	1640	1640	1640	1201	1201	1221	580	1130	1370	510	600	1300
9	9430	400	3.4kW/10P ×2	RH40C-ZID.GG.1R ×2	869	1710	1331	3335	1650	1650	1650	1301	1301	1261	740	1130	1370	510	650	1350
10	10800	400	3.4kW/10P ×2	RH40C-ZID.GG.1R ×2	891	1850	1331	3335	1790	1790	1790	1301	1301	1261	740	1130	1370	510	650	1400
11	11750	400	3.4kW/10P ×2	RH40C-ZID.GG.1R ×2	860	1930	1331	3285	1870	1870	1870	1301	1301	1261	740	1130	1370	510	600	1550
12	12400	400	3.4kW/10P ×2	RH40C-ZID.GG.1R ×2	853	1990	1331	3285	1930	1930	1930	1301	1301	1261	740	1130	1370	510	600	1600
13	13500	400	3.6kW/10P ×2	RH50C-ZID.GG.1R ×2	859	1940	1431	3575	1880	1880	1880	1401	1401	1351	930	1130	1370	510	700	1700
14	14650	400	3.6kW/10P ×2	RH50C-ZID.GG.1R ×2	874	2020	1431	3575	1960	1960	1960	1401	1401	1351	930	1130	1370	510	700	1700

注）1.コイル正面風速は3.0m/sです。
2.▲は分割可能な位置です。
3.仕様により各寸法は多少増減します。
4.電動機容量、ファンサイズ、全静圧とも組込コイルがBの時の値です。
5.TL寸法は組込コイルがBの時の値です。
6.概算質量は組込コイルがBの時の値です。

	A	B
組込コイル	6列コイル	6列+4列コイル

中性能フィルタ+プレフィルタ　#3～#14

#3～#14

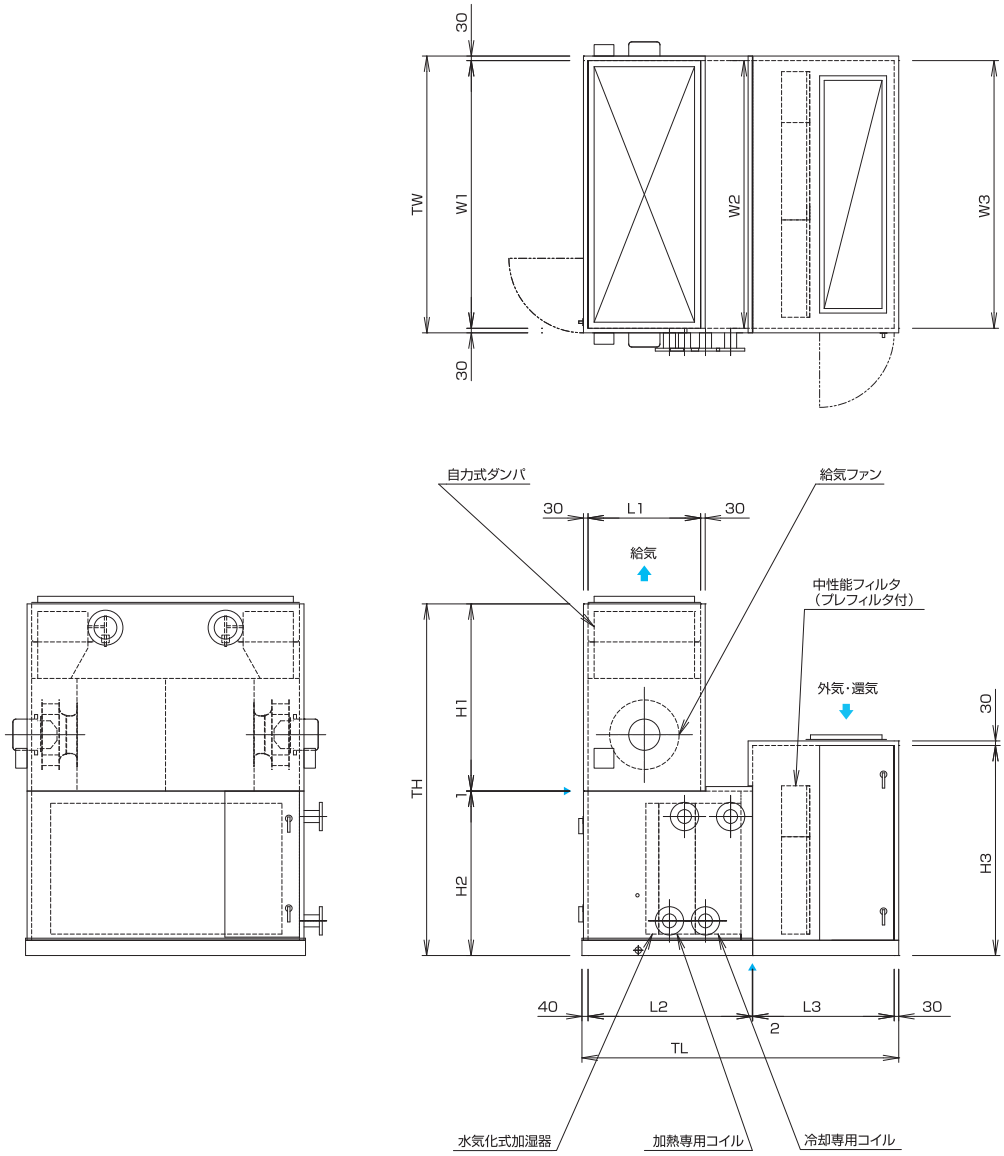

■仕様・外形寸法

(単位:mm)

ユニットサイズ	定格風量 (m³/h)	機外静圧 (Pa)	電動機容量 (kW/P)	ファンサイズ	全静圧 (Pa)	TW	TH	TL	W1	W2	W3	H1	H2	H3	L1	L2 A	L2 B	L3	質量 [kg]
3	2950	400	1.9kW/10P ×2	RH31C-ZID.DC.1R ×2	820	1260	1792	1892	1200	1200	1200	1100	691	991	580	880	890	930	750
4	4000	400	1.9kW/10P ×2	RH31C-ZID.DC.1R ×2	891	1260	1872	1932	1200	1200	1200	1100	771	1071	580	880	930	930	750
5	5680	400	1.9kW/10P ×2	RH31C-ZID.DC.1R ×2	1046	1400	2022	2012	1340	1340	1340	1100	921	921	580	880	1010	930	900
6	6560	400	1.9kW/10P ×2	RH31C-ZID.DC.1R ×2	1003	1520	2022	2012	1460	1460	1460	1100	921	921	580	880	1010	930	1000
7	7380	400	1.9kW/10P ×2	RH35C-ZID.DC.1R ×2	1042	1540	2132	2052	1480	1480	1480	1130	1001	1001	650	950	1050	930	1000
8	8000	400	3.4kW/10P ×2	RH40C-ZID.GG.1R ×2	1066	1570	2202	2052	1510	1510	1510	1200	1001	1001	740	1040	1050	930	1100
9	9430	400	3.4kW/10P ×2	RH40C-ZID.GG.1R ×2	975	1710	2282	2082	1650	1650	1650	1200	1081	1381	740	1040	1080	930	1200
10	10800	400	3.4kW/10P ×2	RH40C-ZID.GG.1R ×2	985	1850	2282	2082	1790	1790	1790	1200	1081	1381	740	1040	1080	930	1300
11	11750	400	3.6kW/10P ×2	RH50C-ZID.GG.1R ×2	984	1800	2452	2232	1740	1740	1740	1300	1151	1451	930	1230	1230	930	1350
12	12400	400	3.8kW/10P ×2	RH56C-ZID.GG.1R ×2	995	1820	2572	2332	1760	1760	1760	1420	1151	1451	1030	1330	1330	930	1550
13	13500	400	3.8kW/10P ×2	RH56C-ZID.GG.1R ×2	937	2100	2652	2332	2040	2040	2040	1420	1231	1231	1030	1030	1330	930	1600
14	14650	400	3.8kW/10P ×2	RH56C-ZID.GG.1R ×2	976	2100	2652	2332	2040	2040	2040	1420	1231	1231	1030	1030	1330	930	1600

注) 1.コイル正面風速は3.0m/sです。
2.▲は分割可能な位置です。
3.仕様により各寸法は多少増減します。
4.電動機容量、ファンサイズ、全静圧とも組込コイルがBの時の値です。
5.TL寸法は組込コイルがBの時の値です。
6.概算質量は組込コイルがBの時の値です。

	A	B
組込コイル	6列コイル	6列+4列コイル

#3～#14

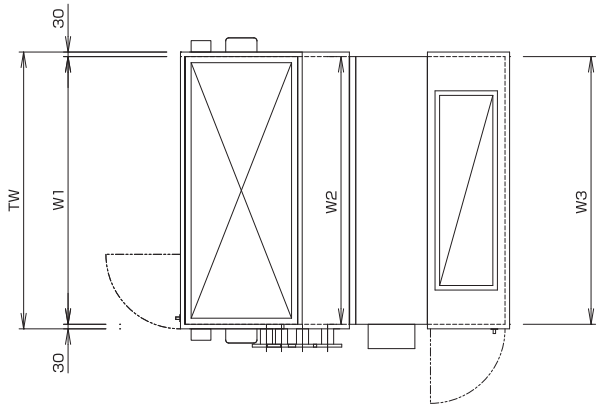

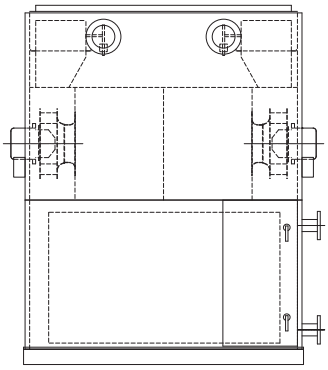

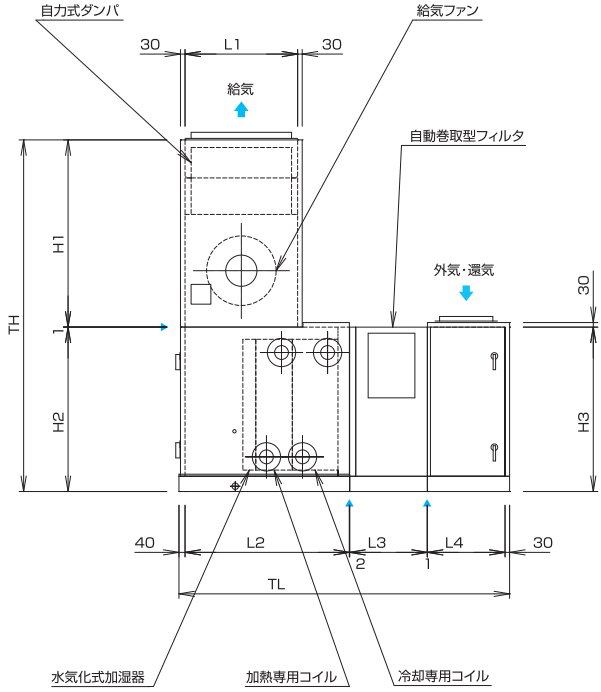

■仕様・外形寸法

（単位:mm）

ユニットサイズ	定格風量 (m³/h)	機外静圧 (Pa)	電動機容量 (kW/P)	ファンサイズ	全静圧 (Pa)	TW	TH	TL	W1	W2	W3	H1	H2	H3	L1	L2 A	L2 B	L3	L4	質量 [kg]
3	2950	400	1.9kW/10P ×2	RH31C-ZID.DC.1R ×2	817	1260	1822	2073	1200	1200	1200	1100	691	751	580	880	890	510	600	800
4	4000	400	1.9kW/10P ×2	RH31C-ZID.DC.1R ×2	862	1260	1902	2113	1200	1200	1200	1100	771	751	580	880	930	510	600	800
5	5680	400	1.9kW/10P ×2	RH31C-ZID.DC.1R ×2	892	1400	2052	2193	1340	1340	1340	1100	921	881	580	880	1010	510	600	950
6	6560	400	1.9kW/10P ×2	RH31C-ZID.DC.1R ×2	930	1520	2052	2193	1460	1460	1460	1100	921	821	580	880	1010	510	600	1050
7	7380	400	1.9kW/10P ×2	RH31C-ZID.DC.1R ×2	933	1620	2052	2193	1560	1560	1560	1100	921	821	580	880	1010	510	600	1050
8	8000	400	1.9kW/10P ×2	RH35C-ZID.DC.1R ×2	910	1620	2162	2233	1560	1560	1560	1130	1001	881	650	950	1050	510	600	1100
9	9430	400	3.4kW/10P ×2	RH40C-ZID.GG.1R ×2	893	1710	2312	2263	1650	1650	1650	1200	1081	1081	740	1040	1080	510	600	1200
10	10800	400	3.4kW/10P ×2	RH40C-ZID.GG.1R ×2	915	1850	2312	2263	1790	1790	1790	1200	1081	1081	740	1040	1080	510	600	1300
11	11750	400	3.4kW/10P ×2	RH40C-ZID.GG.1R ×2	904	1930	2312	2263	1870	1870	1870	1200	1081	1021	740	1040	1080	510	600	1400
12	12400	400	3.4kW/10P ×2	RH40C-ZID.GG.1R ×2	899	1990	2312	2263	1930	1930	1930	1200	1081	1021	740	1040	1080	510	600	1450
13	13500	400	3.6kW/10P ×2	RH50C-ZID.GG.1R ×2	917	1940	2482	2413	1880	1880	1880	1300	1151	1051	930	930	1230	510	600	1600
14	14650	400	3.6kW/10P ×2	RH50C-ZID.GG.1R ×2	894	2020	2562	2413	1960	1960	1960	1300	1231	1221	930	930	1230	510	600	1600

注）1.コイル正面風速は3.0m/sです。
2.▲は分割可能な位置です。
3.仕様により各寸法は多少増減します。
4.電動機容量、ファンサイズ、全静圧とも組込コイルがBの時の値です。
5.TL寸法は組込コイルがBの時の値です。
6.概算質量は組込コイルがBの時の値です。

	A	B
組込コイル	6列コイル	6列+4列コイル

◀67
68

中性能フィルタ+プレフィルタ #3～#12

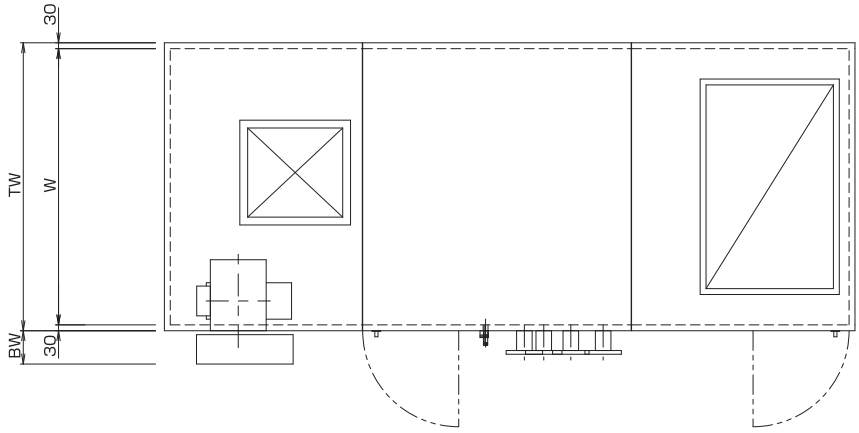

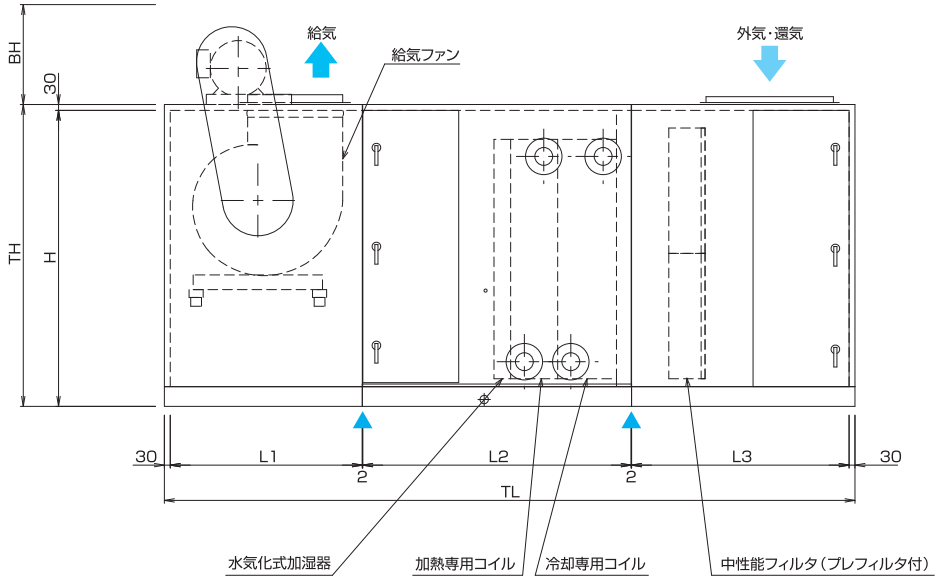

（単位:mm）

電動機容量 (kW)	ベルトカバー寸法	
	BH	BW
1.5	360	120
2.2	410	120
3.7	420	145
5.5	510	170
7.5	510	170
11	570	170
15	570	200
18.5	600	200
22	600	200
30	680	230

（単位:mm）

ユニットサイズ	定格風量 (m³/h)	機外静圧 (Pa)	電動機容量 (kW/P)	ファンサイズ	全静圧 (Pa)	TW	TH	TL	W	H	L1	L2		L3	概算質量 (kg)
												A	B		
3	2950	400	2.2/4P	250D-140	900	890	921	3084	830	891	710	1140	1380	930	650
4	4000	400	2.2/4P	300D-160	1020	1070	981	3154	1010	951	780	1140	1380	930	800
5	5680	400	3.7/4P	250D-220	991	1160	1101	3084	1100	1071	710	1140	1380	930	900
6	6560	400	3.7/4P	300D-220	937	1160	1241	3154	1100	1211	780	1140	1380	930	950
7	7380	400	3.7/4P	350D-250	983	1190	1261	3264	1130	1231	890	1140	1380	930	1000
8	8000	400	5.5/4P	300D-270	1020	1210	1261	3154	1150	1231	780	1140	1380	930	1000
9	9430	400	5.5/4P	350D-250	919	1460	1261	3294	1400	1231	890	1140	1380	960	1150
10	10800	400	5.5/4P	350D-295	970	1460	1331	3294	1400	1301	890	1140	1380	960	1200
11	11750	400	5.5/4P	500D-420	1009	1730	1411	3514	1670	1381	1110	1140	1380	960	1450
12	12400	400	5.5/4P	450D-315	915	1470	1541	3534	1410	1511	980	1140	1380	1110	1350

注）1.コイル正面風速は3.0m/sです。
2.▲は分割可能な位置です。
3.仕様により各寸法は多少増減します。
4.電動機容量、ファンサイズ、全静圧とも組込コイルがBの時の値です。
5.TL寸法は組込コイルがBの時の値です。
6.概算質量は組込コイルがBの時の値です。

	A	B
組込コイル	6列コイル	6列+4列コイル

設計資料：標準型空調機 水平型（SH）

中性能フィルタ+プレフィルタ　#13～#40

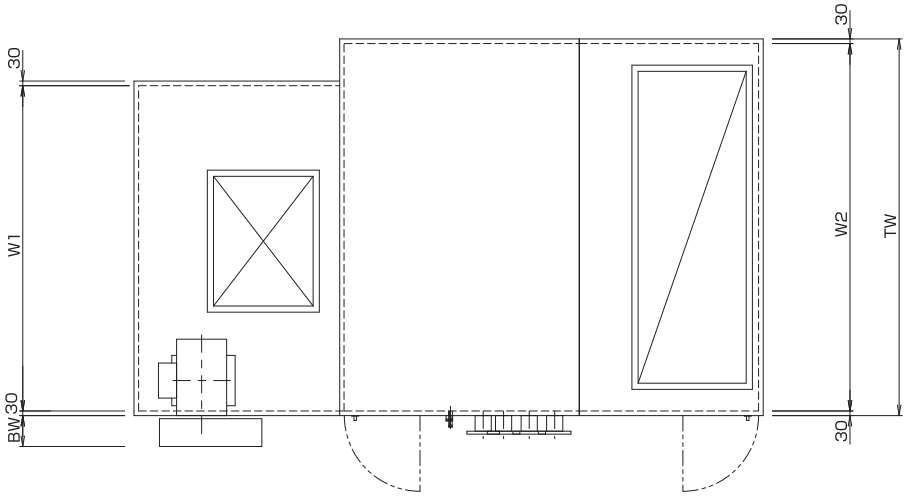

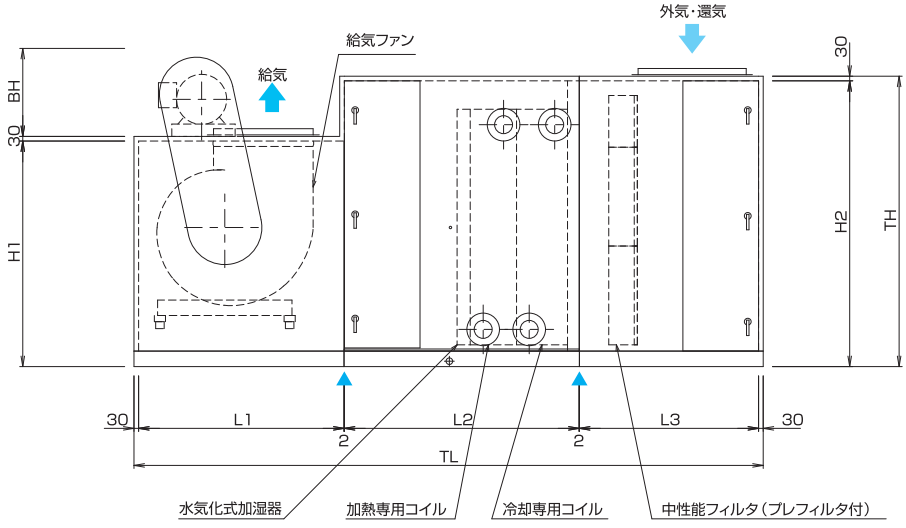

（単位:mm）

電動機容量 (kW)	ベルトカバー寸法	
	BH	BW
1.5	360	120
2.2	410	120
3.7	420	145
5.5	510	170
7.5	510	170
11	570	170
15	570	200
18.5	600	200
22	600	200
30	680	230

69・70

（単位:mm）

ユニットサイズ	定格風量 (m³/h)	機外静圧 (Pa)	電動機容量 (kW/P)	ファンサイズ	全静圧 (Pa)	TW	TH	TL	W1	W2	H1	H2	L1	L2		L3	概算質量 (kg)
														A	B		
13	13500	400	7.5/4P	350D-370	948	1460	1561	3634	1400	1400	1041	1531	990	1170	1470	1110	1400
14	14650	400	7.5/4P	450D-315	980	1530	1561	3724	1470	1470	1221	1531	1080	1170	1470	1110	1500
15	15950	400	7.5/4P	500D-420	1020	1730	1561	3754	1670	1670	1531	1531	1110	1170	1470	1110	1600
17	18100	400	11/4P	450D-430	977	1800	1561	3674	1740	1740	1221	1531	1080	1170	1470	1060	1600
20	20100	400	11/4P	500D-420	1023	1950	1561	3704	1890	1890	1531	1531	1110	1170	1470	1060	1750
21	22350	400	11/4P	500D-420	986	2120	1561	3704	1670	2060	1531	1531	1110	1170	1470	1060	1850
22	24100	400	15/4P	500D-600	1023	2250	1561	3704	1850	2190	1531	1531	1110	1170	1470	1060	1950
25	27200	400	15/4P	500D-600	1006	2440	1641	3704	1850	2380	1611	1611	1110	1170	1470	1060	2050
27	28100	400	15/4P	500D-600	1024	2440	1641	3704	1850	2380	1611	1611	1110	1170	1470	1060	2100
30	31100	400	15/4P	600D-680	980	2440	1881	4064	2380	2380	1461	1851	1330	1210	1510	1160	2400
32	33800	400	18.5/4P	600D-680	1023	2470	1881	4104	2410	2410	1461	1851	1330	1240	1540	1170	2500
35	36800	400	18.5/4P	600D-680	986	2740	1881	4094	2150	2680	1461	1851	1330	1240	1540	1160	2500
40	40200	400	22/4P	600D-680	1029	2860	1881	4144	2150	2800	1461	1851	1330	1240	1540	1210	2700

注）1.コイル正面風速は3.0m/sです。
2.▲は分割可能な位置です。
3.仕様により各寸法は多少増減します。
4.電動機容量、ファンサイズ、全静圧とも組込コイルがBの時の値です。
5.TL寸法は組込コイルがBの時の値です。
6.概算質量は組込コイルがBの時の値です。

	A	B
組込コイル	6列コイル	6列+4列コイル

自動巻取型フィルタ　#3～#14

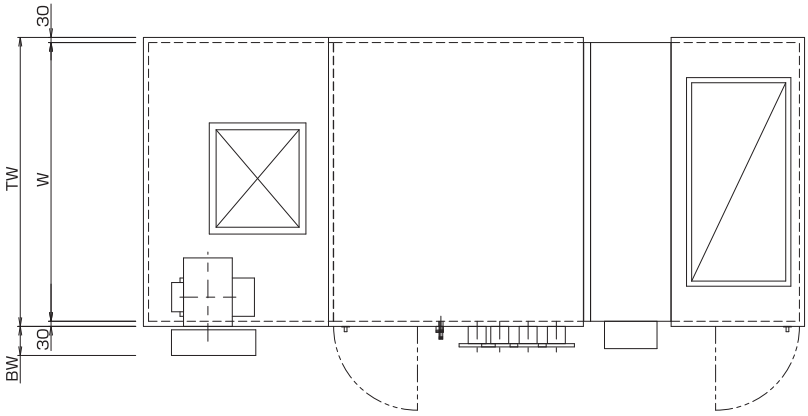

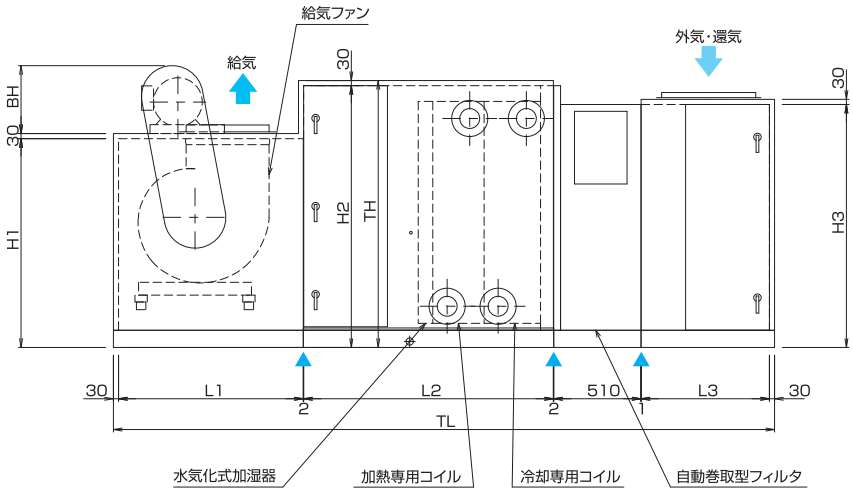

（単位:mm）

電動機容量(kW)	ベルトカバー寸法	
	BH	BW
1.5	360	120
2.2	410	120
3.7	420	145
5.5	510	170
7.5	510	170
11	570	170
15	570	200
18.5	600	200
22	600	200
30	680	230

（単位:mm）

ユニットサイズ	定格風量(m³/h)	機外静圧(Pa)	電動機容量(kW/P)	ファンサイズ	全静圧(Pa)	TW	TH	TL	W	H1	H2	H3	L1	L2		L3	概算質量(kg)
														A	B		
3	2950	400	1.5/4P	250D-140	867	1080	921	3265	1020	891	891	751	710	1140	1380	600	800
4	4000	400	2.2/4P	250D-195	914	1080	921	3265	1020	891	891	751	710	1140	1380	600	850
5	5680	400	3.7/4P	250D-220	888	1080	1101	3265	1020	1071	1071	1021	710	1140	1380	600	950
6	6560	400	3.7/4P	300D-220	917	1120	1171	3335	1060	1141	1141	1021	780	1140	1380	600	950
7	7380	400	5.5/4P	300D-270	915	1140	1261	3335	1080	1231	1231	1081	780	1140	1380	600	1050
8	8000	400	5.5/4P	350D-250	914	1210	1261	3445	1150	1231	1231	1081	890	1140	1380	600	1100
9	9430	400	5.5/4P	350D-250	921	1350	1261	3445	1290	1231	1231	1081	890	1140	1380	600	1150
10	10800	400	5.5/4P	350D-295	919	1410	1331	3495	1350	1301	1301	1161	890	1140	1380	650	1200
11	11750	400	5.5/4P	450D-280	907	1440	1411	3585	1380	1381	1381	1261	980	1140	1380	650	1350
12	12400	400	5.5/4P	450D-315	900	1470	1491	3635	1410	1461	1461	1351	980	1140	1380	700	1350
13	13500	400	5.5/4P	500D-420	875	1730	1561	3905	1670	1531	1531	1421	1110	1170	1470	750	1650
14	14650	400	7.5/4P	450D-315	908	1530	1561	3875	1470	1221	1531	1421	1080	1170	1470	750	1550

注）1.コイル正面風速は3.0m/sです。
2.▲は分割可能な位置です。
3.仕様により各寸法は多少増減します。
4.電動機容量、ファンサイズ、全静圧とも組込コイルがBの時の値です。
5.TL寸法は組込コイルがBの時の値です。
6.概算質量は組込コイルがBの時の値です。

	A	B
組込コイル	6列コイル	6列+4列コイル

自動巻取型フィルタ　#15～#40

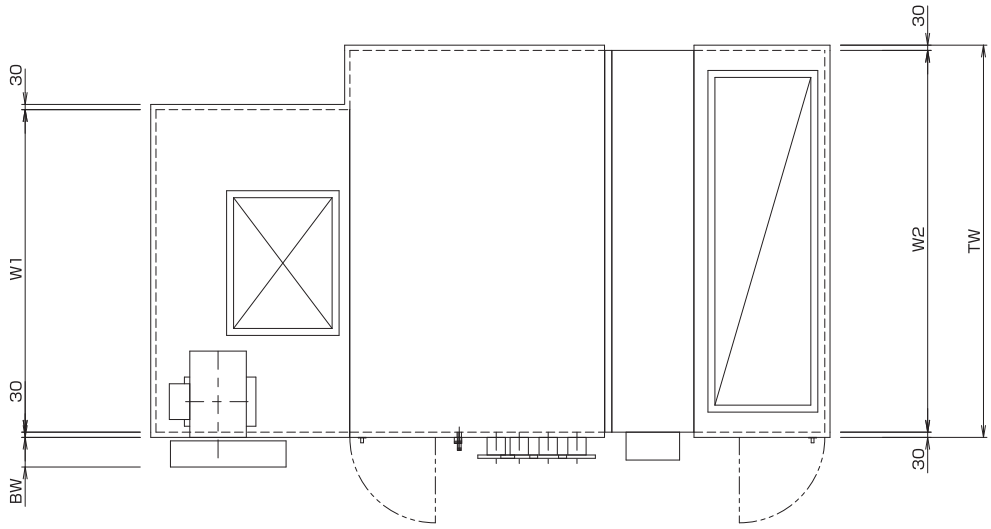

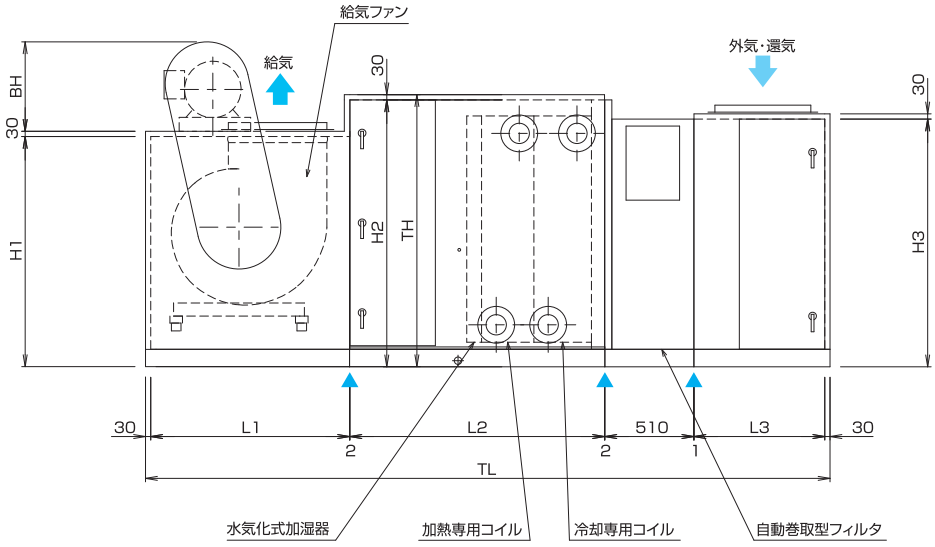

（単位:mm）

電動機容量(kW)	ベルトカバー寸法 BH	ベルトカバー寸法 BW
1.5	360	120
2.2	410	120
3.7	420	145
5.5	510	170
7.5	510	170
11	570	170
15	570	200
18.5	600	200
22	600	200
30	680	230

71・72

（単位:mm）

ユニットサイズ	定格風量(m³/h)	機外静圧(Pa)	電動機容量(kW/P)	ファンサイズ	全静圧(Pa)	TW	TH	TL	W1	W2	H1	H2	H3	L1	L2 A	L2 B	L3	概算質量(kg)
15	15950	400	7.5/4P	450D-360	915	1630	1561	3875	1570	1570	1221	1531	1421	1080	1170	1470	750	1600
17	18100	400	11/4P	500D-420	917	1790	1561	3905	1730	1730	1531	1531	1421	1110	1170	1470	750	1800
20	20100	400	11/4P	500D-420	914	1950	1561	3905	1890	1890	1531	1531	1421	1110	1170	1470	750	1850
21	22350	400	11/4P	500D-420	921	2120	1561	3905	1670	2060	1531	1531	1421	1110	1170	1470	750	1900
22	24100	400	11/4P	500D-600	922	2250	1561	3905	1850	2190	1531	1531	1421	1110	1170	1470	750	1950
25	27200	400	15/4P	500D-600	921	2360	1641	3905	1850	2300	1611	1611	1501	1110	1170	1470	750	2050
27	28100	400	15/4P	500D-600	923	2430	1641	3905	1850	2370	1611	1611	1501	1110	1170	1470	750	2150
30	31100	400	15/4P	600D-680	922	2410	1791	4265	2350	2350	1461	1761	1651	1330	1210	1510	850	2400
32	33800	400	15/4P	600D-680	914	2470	1871	4295	2410	2410	1461	1841	1821	1330	1240	1540	850	2500
35	36800	400	18.5/4P	600D-680	912	2660	1881	4295	2150	2600	1461	1851	1821	1330	1240	1540	850	2600
40	40200	400	22/4P	600D-680	914	2860	1881	4295	2150	2800	1461	1851	1821	1330	1240	1540	850	2750

注）1.コイル正面風速は3.0m/sです。
2.▲は分割可能な位置です。
3.仕様により各寸法は多少増減します。
4.電動機容量、ファンサイズ、全静圧とも組込コイルがBの時の値です。
5.TL寸法は組込コイルがBの時の値です。
6.概算質量は組込コイルがBの時の値です。

	A	B
組込コイル	6列コイル	6列+4列コイル

還気ファン　中性能フィルタ+プレフィルタ　#3～#9

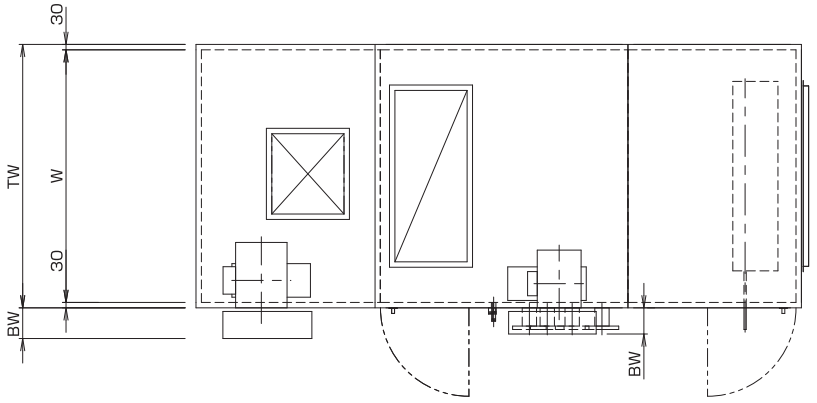

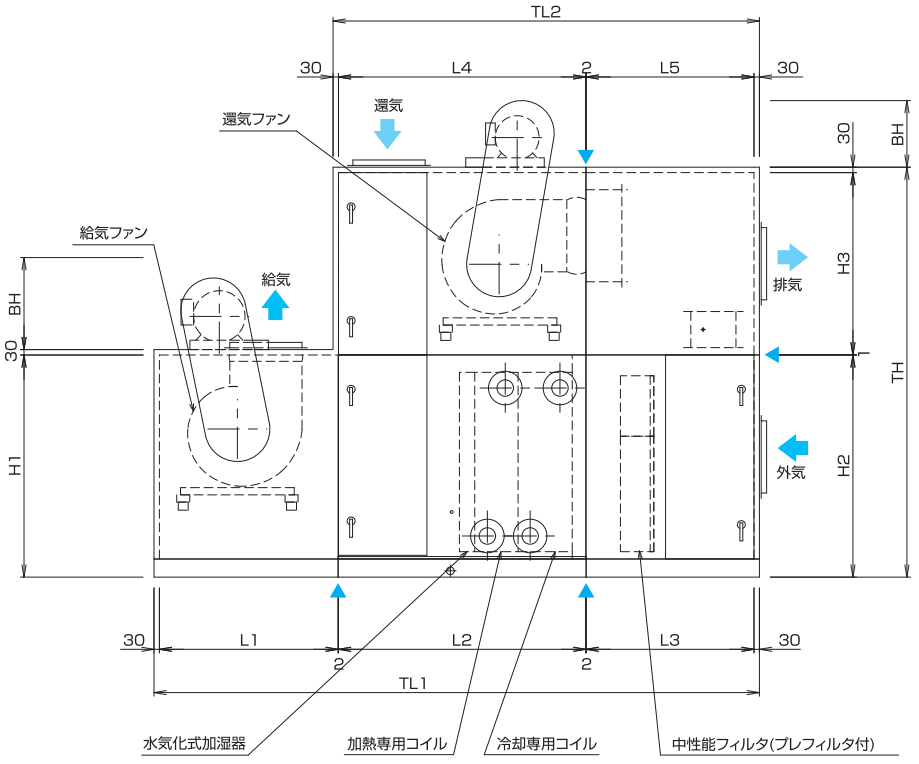

（単位:mm）

電動機容量(kW)	ベルトカバー寸法 BH	BW
1.5	360	120
2.2	410	120
3.7	420	145
5.5	510	170
7.5	510	170
11	570	170
15	570	200
18.5	600	200
22	600	200
30	680	230

（単位:mm）

ユニットサイズ	定格風量(m³/h)		機外静圧(Pa)	電動機容量(kW/P)	ファンサイズ	全静圧(Pa)	TW	TH	TL1	TL2	W	H1	H2	H3	L1	L2 A	L2 B	L3 A	L3 B	L4 A	L4 B	L5 A	L5 B	概算質量(kg)
3	給気側	2950	400	2.2/4P	250D-140	900	930	1802	3184	2372	870	891	891	880	810	1140	1380	930	930	1337	1380	733	930	1150
	還気側	2950	400	1.5/4P	250D-195	565																		
4	給気側	4000	400	2.2/4P	300D-160	1020	1070	1862	3254	2372	1010	951	951	880	880	1140	1380	930	930	1337	1380	733	930	1250
	還気側	4000	400	1.5/4P	250D-195	605																		
5	給気側	5680	400	3.7/4P	250D-220	991	1160	2022	3184	2372	1100	1071	1071	920	810	1140	1380	930	930	1337	1380	733	930	1350
	還気側	5680	400	2.2/4P	300D-220	623																		
6	給気側	6560	400	3.7/4P	300D-220	937	1190	2252	3254	2372	1130	1211	1211	1010	880	1140	1380	930	930	1488	1577	582	733	1450
	還気側	6560	400	2.2/4P	350D-250	587																		
7	給気側	7380	400	3.7/4P	350D-250	983	1240	2272	3364	2372	1180	1231	1231	1010	990	1140	1380	930	930	1488	1577	582	733	1500
	還気側	7380	400	2.2/4P	350D-295	587																		
8	給気側	8000	400	5.5/4P	300D-270	1020	1580	2582	3374	2492	1520	1231	1231	1320	880	1140	1433	1290	997	1630	1630	800	800	1850
	還気側	8000	400	2.2/4P	500D-420	538																		
9	給気側	9430	400	5.5/4P	350D-250	919	1460	2272	3364	2372	1400	1231	1231	1010	990	1140	1380	930	930	1488	1577	582	733	1700
	還気側	9430	400	3.7/4P	350D-335	611																		

注）1.コイル正面風速は3.0m/sです。
2.▲は分割可能な位置です。
3.仕様により各寸法は多少増減します。
4.電動機容量、ファンサイズ、全静圧とも組込コイルがBの時の値です。
5.TL寸法は組込コイルがBの時の値です。
6.概算質量は組込コイルがBの時の値です。

	A	B
組込コイル	6列コイル	6列+4列コイル

還気ファン　中性能フィルタ+プレフィルタ　#10～#17

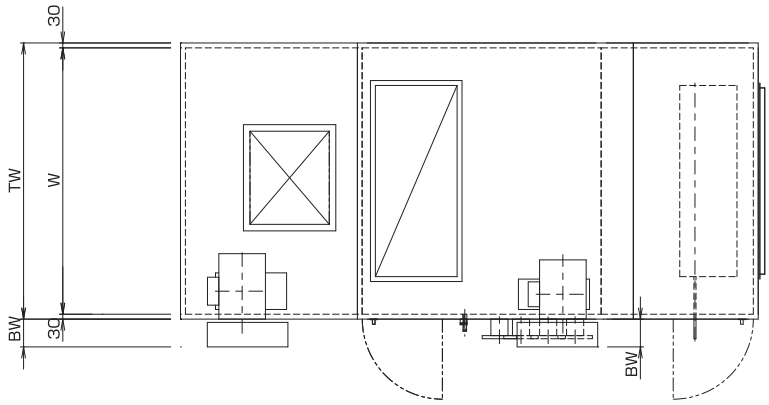

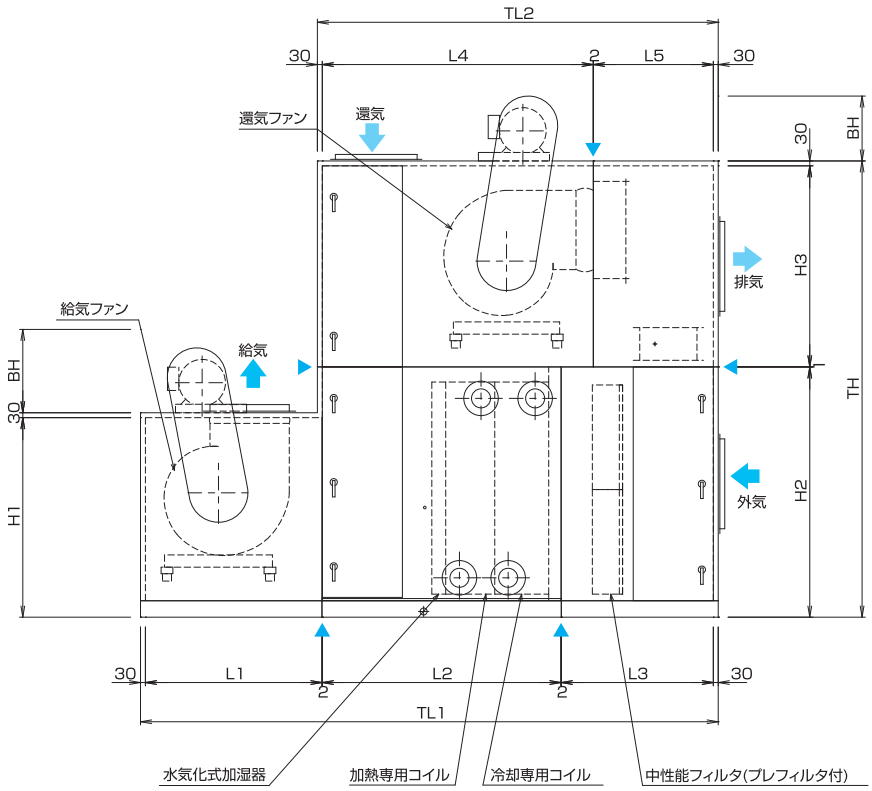

（単位:mm）

電動機容量(kW)	ベルトカバー寸法 BH	ベルトカバー寸法 BW
1.5	360	120
2.2	410	120
3.7	420	145
5.5	510	170
7.5	510	170
11	570	170
15	570	200
18.5	600	200
22	600	200
30	680	230

（単位:mm）

ユニットサイズ	定格風量(m³/h)		機外静圧(Pa)	電動機容量(kW/P)	ファンサイズ	全静圧(Pa)	TW	TH	TL1	TL2	W	H1	H2	H3	L1	L2 A	L2 B	L3 A	L3 B	L4 A	L4 B	L5 A	L5 B	概算質量(kg)
10	給気側	10800	400	5.5/4P	350D-295	970	1460	2562	3364	2372	1400	1301	1301	1230	990	1140	1380	1100	930	1540	1577	700	733	1850
	還気側	10800	400	3.7/4P	450D-280	612																		
11	給気側	11750	400	5.5/4P	500D-420	1009	1730	2642	3584	2372	1670	1381	1381	1230	1210	1140	1380	1100	930	1540	1577	700	733	2150
	還気側	11750	400	3.7/4P	450D-360	596																		
12	給気側	12400	400	5.5/4P	450D-315	915	1540	2772	3454	2372	1480	1511	1511	1230	1080	1140	1380	1100	930	1540	1577	700	733	2050
	還気側	12400	400	3.7/4P	450D-430	584																		
13	給気側	13500	400	7.5/4P	350D-370	948	1480	2792	3454	2462	1420	1041	1531	1230	990	1170	1470	1120	930	1540	1667	750	733	2050
	還気側	13500	400	5.5/4P	450D-360	621																		
14	給気側	14650	400	7.5/4P	450D-315	980	1570	2792	3544	2462	1510	1221	1531	1230	1080	1170	1470	1120	930	1540	1667	750	733	2300
	還気側	14650	400	5.5/4P	450D-430	611																		
15	給気側	15950	400	7.5/4P	500D-420	1020	1730	2792	3674	2462	1670	1531	1531	1230	1210	1170	1470	1120	930	1540	1667	750	733	2400
	還気側	15950	400	5.5/4P	450D-430	629																		
17	給気側	18100	400	11/4P	450D-430	977	1800	2882	3704	2622	1740	1221	1531	1320	1080	1170	1630	1260	930	1630	1630	800	930	2500
	還気側	18100	400	5.5/4P	500D-600	578																		

注）1.コイル正面風速は3.0m/sです。
2.▲は分割可能な位置です。
3.仕様により各寸法は多少増減します。
4.電動機容量、ファンサイズ、全静圧とも組込コイルがBの時の値です。
5.TL寸法は組込コイルがBの時の値です。
6.概算質量は組込コイルがBの時の値です。

	A	B
組込コイル	6列コイル	6列+4列コイル

還気ファン　中性能フィルタ+プレフィルタ　#20～#40

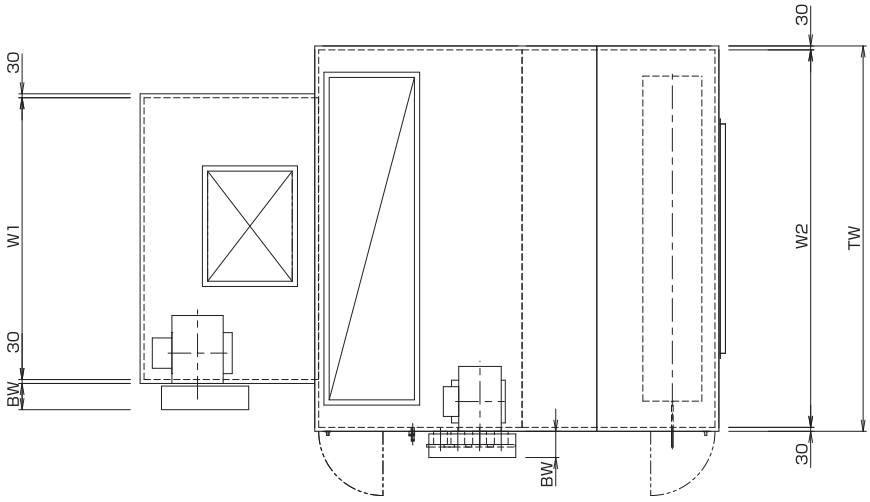

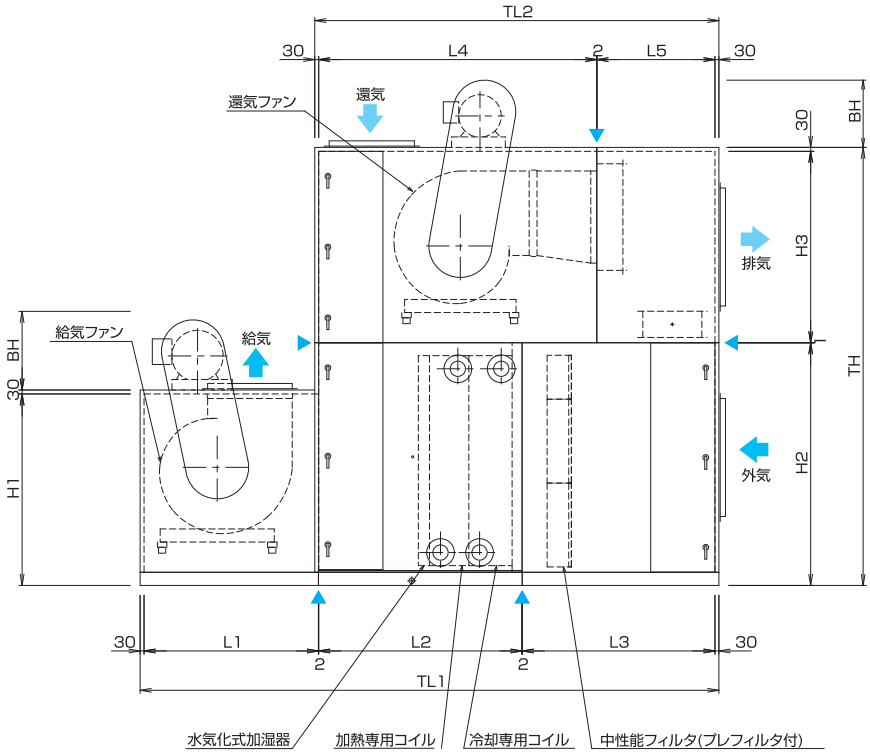

（単位:mm）

電動機容量(kW)	ベルトカバー寸法 BH	ベルトカバー寸法 BW
1.5	360	120
2.2	410	120
3.7	420	145
5.5	510	170
7.5	510	170
11	570	170
15	570	200
18.5	600	200
22	600	200
30	680	230

（単位:mm）

ユニットサイズ		定格風量(m³/h)	機外静圧(Pa)	電動機容量(kW/P)	ファンサイズ	全静圧(Pa)	TW	TH	TL1	TL2	W1	W2	H1	H2	H3	L1	L2 A	L2 B	L3 A	L3 B	L4 A	L4 B	L5 A	L5 B	概算質量(kg)
20	給気側	20100	400	11/4P	500D-420	1023	2060	3022	3974	2762	1670	2000	1531	1531	1460	1210	1170	1603	1530	1097	1800	1800	900	900	2900
	還気側	20100	400	5.5/4P	600D-680	564																			
21	給気側	22350	400	11/4P	500D-420	986	2120	2882	3834	2622	1670	2060	1531	1531	1320	1210	1170	1630	1260	930	1630	1630	800	930	2850
	還気側	22350	400	7.5/4P	500D-600	611																			
22	給気側	24100	400	15/4P	500D-600	1023	2280	3022	3974	2762	1850	2220	1531	1531	1460	1210	1170	1603	1530	1097	1800	1800	900	900	3100
	還気側	24100	400	7.5/4P	600D-680	583																			
25	給気側	27200	400	15/4P	500D-600	1006	2480	3102	3974	2762	1850	2420	1611	1611	1460	1210	1170	1603	1530	1097	1800	1800	900	900	3300
	還気側	27200	400	11/4P	600D-680	601																			
27	給気側	28100	400	15/4P	500D-600	1024	2530	3102	3974	2762	1850	2470	1611	1611	1460	1210	1170	1603	1530	1097	1800	1800	900	900	3300
	還気側	28100	400	11/4P	600D-680	607																			
30	給気側	31100	400	15/4P	600D-680	980	2440	3342	4094	2762	2380	2380	1461	1851	1460	1330	1210	1603	1490	1097	1800	1800	900	900	3500
	還気側	31100	400	11/4P	600D-680	628																			
32	給気側	33800	400	18.5/4P	600D-680	1023	2550	3342	4544	3212	2150	2490	1461	1851	1460	1330	1240	1540	1910	1610	2250	2250	900	900	3750
	還気側	33800	400	11/4P	600D-680F	592																			
35	給気側	36800	400	18.5/4P	600D-680	986	2740	3342	4544	3212	2150	2680	1461	1851	1460	1330	1240	1540	1910	1610	2250	2250	900	900	3950
	還気側	36800	400	15/4P	600D-680F	606																			
40	給気側	40200	400	22/4P	600D-680	1029	2940	3342	4544	3212	2150	2880	1461	1851	1460	1330	1240	1540	1910	1610	2250	2250	900	900	4150
	還気側	40200	400	15/4P	600D-680F	623																			

注）1.コイル正面風速は3.0m/sです。
2.▲は分割可能な位置です。
3.仕様により各寸法は多少増減します。
4.電動機容量、ファンサイズ、全静圧とも組込コイルがBの時の値です。
5.TL1、TL2寸法は組込コイルがBの時の値です。
6.概算質量は組込コイルがBの時の値です。

	A	B
組込コイル	6列コイル	6列+4列コイル

還気ファン　自動巻取型フィルタ　#3～#15

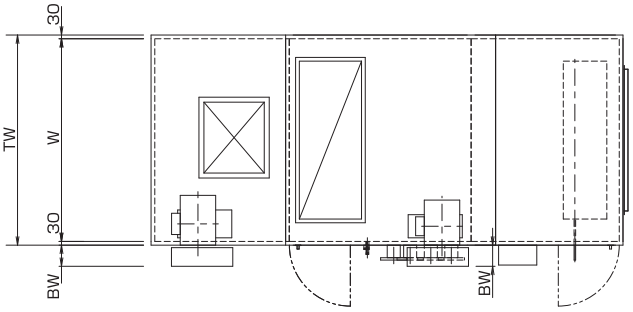

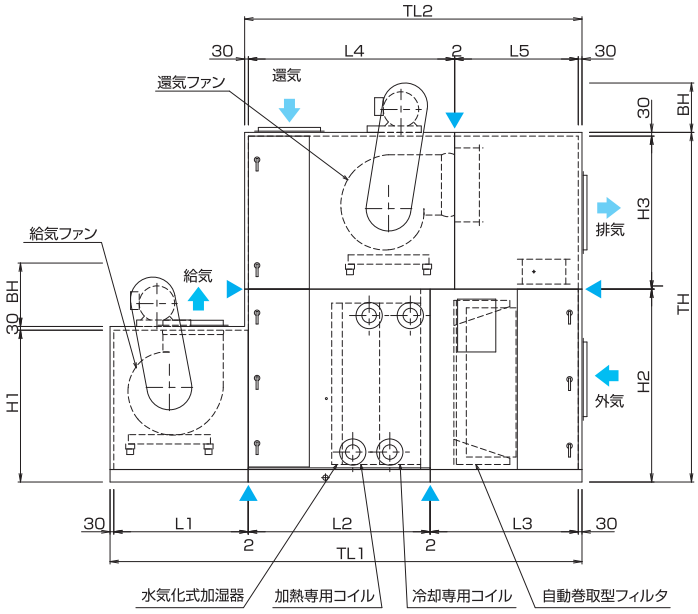

（単位:mm）

電動機容量 (kW)	ベルトカバー寸法	
	BH	BW
1.5	360	120
2.2	410	120
3.7	420	145
5.5	510	170
7.5	510	170
11	570	170
15	570	200
18.5	600	200
22	600	200
30	680	230

◀ 75
76

（単位:mm）

ユニットサイズ	定格風量 (m³/h)		機外静圧 (Pa)	電動機容量 (kW/P)	ファンサイズ	全静圧 (Pa)	TW	TH	TL1	TL2	W	H1	H2	H3	L1	L2		L3		L4		L5		概算質量 (kg)
																A	B	A	B	A	B	A	B	
3	給気側	2950	400	2.2/4P	250D-140	922	950	1802	3564	2752	890	891	891	880	810	1140	1380	1310	1310	1337	1380	1113	1310	1300
	還気側	2950	400	1.5/4P	250D-195	565																		
4	給気側	4000	400	2.2/4P	250D-195	920	1170	1802	3564	2752	1110	891	891	880	810	1140	1380	1310	1310	1337	1380	1113	1310	1300
	還気側	4000	400	1.5/4P	250D-195	605																		
5	給気側	5680	400	3.7/4P	250D-220	918	1080	2102	3564	2752	1020	1151	1151	920	810	1140	1380	1310	1310	1337	1380	1113	1310	1450
	還気側	5680	400	2.2/4P	300D-220	623																		
6	給気側	6560	400	3.7/4P	300D-220	923	1190	2192	3634	2752	1130	1151	1151	1010	880	1140	1380	1310	1310	1488	1577	962	1113	1550
	還気側	6560	400	2.2/4P	350D-250	587																		
7	給気側	7380	400	3.7/4P	350D-250	921	1240	2332	3744	2752	1180	1291	1291	1010	990	1140	1380	1310	1310	1488	1577	962	1113	1600
	還気側	7380	400	2.2/4P	350D-295	587																		
8	給気側	8000	400	3.7/4P	350D-295	920	1580	2642	3744	2752	1520	1291	1291	1320	990	1140	1380	1310	1310	1630	1728	820	962	2000
	還気側	8000	400	2.2/4P	500D-420	538																		
9	給気側	9430	400	5.5/4P	350D-250	921	1360	2332	3624	2632	1300	1291	1291	1010	990	1140	1380	1190	1190	1488	1577	842	993	1750
	還気側	9430	400	3.7/4P	350D-335	611																		
10	給気側	10800	400	5.5/4P	350D-295	919	1430	2612	3624	2632	1370	1041	1351	1230	990	1140	1380	1190	1190	1540	1577	790	993	2000
	還気側	10800	400	3.7/4P	450D-280	612																		
11	給気側	11750	400	5.5/4P	450D-280	920	1490	2652	3714	2632	1430	1391	1391	1230	1080	1140	1380	1190	1190	1540	1577	790	993	2100
	還気側	11750	400	3.7/4P	450D-360	596																		
12	給気側	12400	400	5.5/4P	450D-360	921	1540	2742	3714	2632	1480	1481	1481	1230	1080	1140	1380	1190	1190	1540	1577	790	993	2150
	還気側	12400	400	3.7/4P	450D-430	584																		
13	給気側	13500	400	5.5/4P	500D-420	923	1730	2812	3934	2722	1670	1551	1551	1230	1210	1170	1470	1190	1190	1540	1667	820	993	2450
	還気側	13500	400	5.5/4P	450D-360	621																		
14	給気側	14650	400	7.5/4P	450D-315	921	1570	2812	3804	2722	1510	1221	1551	1230	1080	1170	1470	1190	1190	1540	1667	820	993	2350
	還気側	14650	400	5.5/4P	450D-430	611																		
15	給気側	15950	400	7.5/4P	450D-360	921	1670	2812	3804	2722	1610	1221	1551	1230	1080	1170	1470	1190	1190	1540	1667	820	993	2400
	還気側	15950	400	5.5/4P	450D-430	629																		

注）1.コイル正面風速は3.0m/sです。
2.▲は分割可能な位置です。
3.仕様により各寸法は多少増減します。
4.電動機容量、ファンサイズ、全静圧とも組込コイルがBの時の値です。
5.TL寸法は組込コイルがBの時の値です。
6.概算質量は組込コイルがBの時の値です。

	A	B
組込コイル	6列コイル	6列+4列コイル

還気ファン　自動巻取型フィルタ　#17～#40

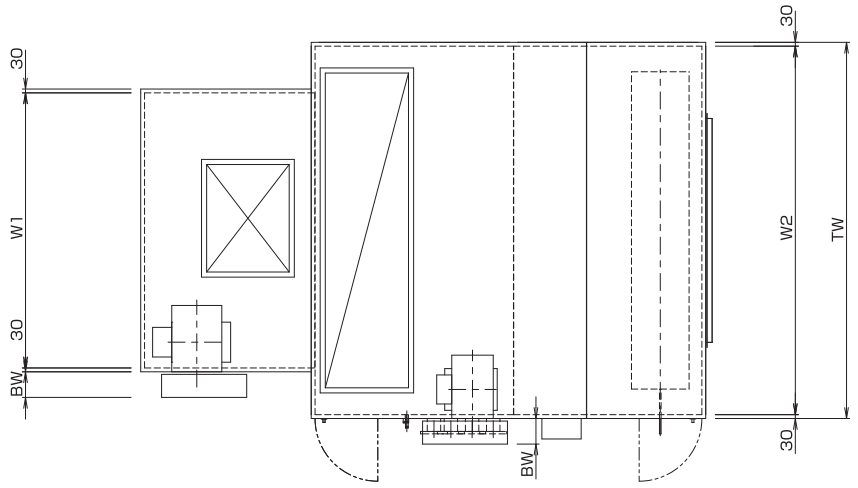

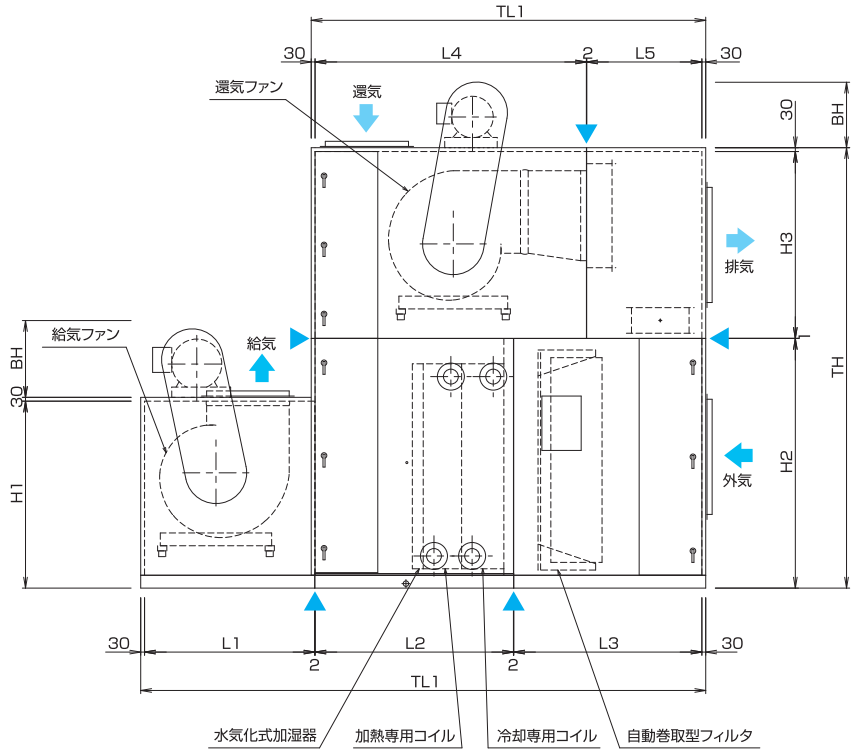

（単位:mm）

電動機容量(kW)	ベルトカバー寸法 BH	ベルトカバー寸法 BW
1.5	360	120
2.2	410	120
3.7	420	145
5.5	510	170
7.5	510	170
11	570	170
15	570	200
18.5	600	200
22	600	200
30	680	230

（単位:mm）

ユニットサイズ	定格風量(m³/h)		機外静圧(Pa)	電動機容量(kW/P)	ファンサイズ	全静圧(Pa)	TW	TH	TL1	TL2	W1	W2	H1	H2	H3	L1	L2 A	L2 B	L3 A	L3 B	L4 A	L4 B	L5 A	L5 B	概算質量(kg)
17	給気側	18100	400	7.5/4P	500D-600	923	1910	2902	3934	2722	1850	1850	1551	1551	1320	1210	1170	1470	1260	1190	1630	1667	800	993	2600
	還気側	18100	400	5.5/4P	500D-600	578																			
20	給気側	20100	400	11/4P	500D-420	920	2060	3042	4067	2855	1670	2000	1551	1551	1460	1210	1170	1603	1530	1190	1800	1800	900	993	2950
	還気側	20100	400	5.5/4P	600D-680	564																			
21	給気側	22350	400	11/4P	500D-420	921	2190	2902	3934	2722	1670	2130	1551	1551	1320	1210	1170	1470	1260	1190	1630	1667	800	993	2950
	還気側	22350	400	7.5/4P	500D-600	611																			
22	給気側	24100	400	11/4P	500D-600	922	2340	3042	4067	2855	1850	2280	1551	1551	1460	1210	1170	1603	1530	1190	1800	1800	900	993	3200
	還気側	24100	400	7.5/4P	600D-680	583																			
25	給気側	27200	400	15/4P	500D-600	921	2480	3122	4067	2855	1850	2420	1331	1631	1460	1210	1170	1603	1530	1190	1800	1800	900	993	3300
	還気側	27200	400	11/4P	600D-680	601																			
27	給気側	28100	400	15/4P	500D-600	923	2530	3122	4067	2855	1850	2470	1331	1631	1460	1210	1170	1603	1530	1190	1800	1800	900	993	3350
	還気側	28100	400	11/4P	600D-680	607																			
30	給気側	31100	400	15/4P	600D-680	922	2480	3272	4094	2762	2420	2420	1461	1781	1460	1330	1210	1510	1490	1190	1800	1858	900	842	3650
	還気側	31100	400	11/4P	600D-680	628																			
32	給気側	33800	400	15/4P	600D-680	926	2550	3442	4544	3212	2150	2490	1461	1951	1460	1330	1240	1540	1910	1610	2250	2250	900	900	3750
	還気側	33800	400	11/4P	600D-680F	592																			
35	給気側	36800	400	18.5/4P	600D-680	925	2730	3442	4544	3212	2150	2670	1461	1951	1460	1330	1240	1540	1910	1610	2250	2250	900	900	4050
	還気側	36800	400	15/4P	600D-680F	606																			
40	給気側	40200	400	22/4P	600D-680	926	2940	3442	4544	3212	2150	2880	1461	1951	1460	1330	1240	1540	1910	1610	2250	2250	900	900	4250
	還気側	40200	400	15/4P	600D-680F	623																			

注）1.コイル正面風速は3.0m/sです。
2.▲は分割可能な位置です。
3.仕様により各寸法は多少増減します。
4.電動機容量、ファンサイズ、全静圧とも組込コイルがBの時の値です。
5.TL寸法は組込コイルがBの時の値です。
6.概算質量は組込コイルがBの時の値です。

	A	B
組込コイル	6列コイル	6列+4列コイル

還気ファン　中性能フィルタ+プレフィルタ　全熱交換器付（外気量30%）　#3～#14

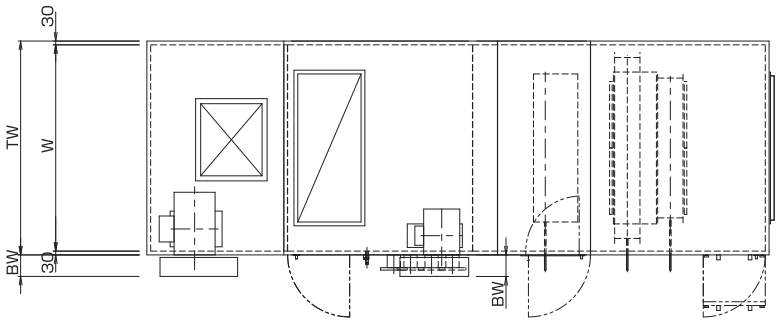

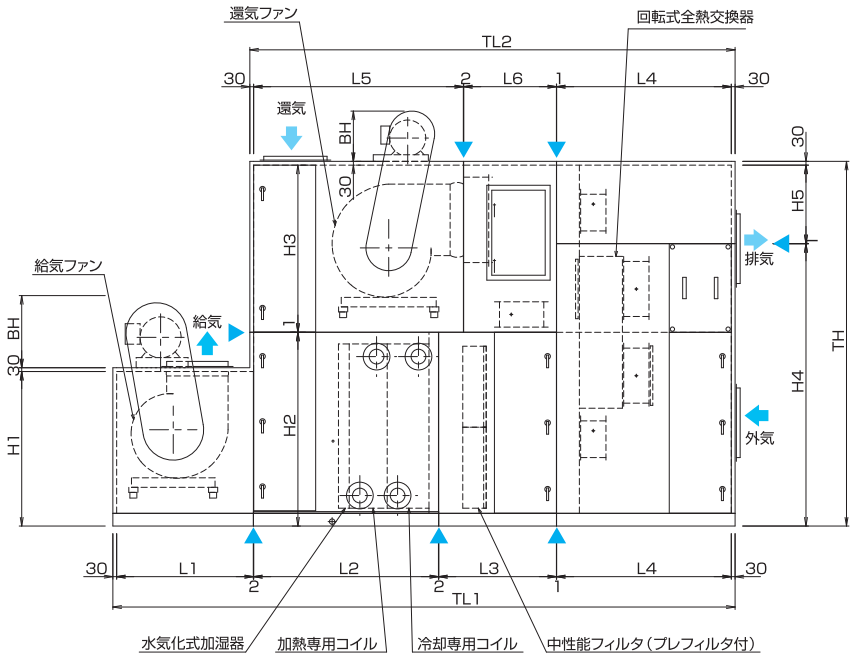

（単位:mm）

電動機容量(kW)	ベルトカバー寸法 BH	ベルトカバー寸法 BW
1.5	360	120
2.2	410	120
3.7	420	145
5.5	510	170
7.5	510	170
11	570	170
15	570	200
18.5	600	200
22	600	200
30	680	230

◀77
78

（単位:mm）

ユニットサイズ	定格風量(m³/h)		機外静圧(Pa)	電動機容量(kW/P)	ファンサイズ	全静圧(Pa)	TW	TH	TL1	TL2	W	H1	H2	H3	H4	H5	L1	L2 A	L2 B	L3 A	L3 B	L4	L5 A	L5 B	L6 A	L6 B	概算質量(kg)
3	給気側	2950	400	3.7/4P	450DA	1097	1340	2302	4755	3673	1280	1221	1221	1050	2272	-	1080	1140	1380	930	930	1300	1337	1380	733	930	2050
	還気側	2950	400	1.5/4P	250D-140	807																					
4	給気側	4000	400	3.7/4P	300D-160	1203	1160	2032	4555	3673	1100	951	951	1050	2002	-	880	1140	1380	930	930	1300	1337	1380	733	930	1750
	還気側	4000	400	2.2/4P	250D-195	806																					
5	給気側	5680	400	3.7/4P	300D-160	1173	1260	2162	4555	3673	1200	1081	1081	1050	2132	-	880	1140	1380	930	930	1300	1337	1380	733	930	1950
	還気側	5680	400	3.7/4P	300D-220	822																					
6	給気側	6560	400	5.5/4P	300D-220	1149	1260	2292	4555	3673	1200	1211	1211	1050	2262	-	880	1140	1380	930	930	1300	1337	1380	733	930	2050
	還気側	6560	400	3.7/4P	300D-270	854																					
7	給気側	7380	400	5.5/4P	300D-270	1224	1260	2312	4555	3673	1200	1231	1231	1050	2282	-	880	1140	1380	930	930	1300	1488	1577	582	733	2050
	還気側	7380	400	3.7/4P	350D-250	869																					
8	給気側	8000	400	5.5/4P	300D-270	1195	1360	2312	4555	3673	1300	1231	1231	1050	2282	-	880	1140	1380	930	930	1300	1488	1577	582	733	2200
	還気側	8000	400	3.7/4P	350D-250	813																					
9	給気側	9430	400	5.5/4P	350D-250	1129	1460	2492	4665	3673	1400	1231	1231	1230	2462	-	990	1140	1380	1100	930	1300	1540	1577	700	733	2400
	還気側	9430	400	3.7/4P	450D-280	819																					
10	給気側	10800	400	7.5/4P	350D-295	1216	1460	2382	4665	3673	1400	1301	1301	1050	2352	-	990	1223	1380	930	930	1300	1420	1577	733	733	2400
	還気側	10800	400	5.5/4P	350D-370	892																					
11	給気側	11750	400	7.5/4P	350D-335	1221	1490	2642	4695	3703	1430	1041	1381	1230	2612	-	990	1140	1380	1100	930	1330	1540	1577	700	733	2650
	還気側	11750	400	5.5/4P	450D-280	861																					
12	給気側	12400	400	7.5/4P	350D-335	1139	1460	2772	4695	3703	1400	1041	1511	1230	2211	530	990	1140	1380	1100	930	1330	1540	1577	700	733	2650
	還気側	12400	400	5.5/4P	450D-315	869																					
13	給気側	13500	400	7.5/4P	500D-420	1196	1730	2882	5215	4003	1670	1531	1531	1320	2231	620	1210	1170	1630	1260	930	1380	1630	1630	800	930	3100
	還気側	13500	400	5.5/4P	500D-420	848																					
14	給気側	14650	400	11/4P	450D-280	1218	1580	2882	5085	4003	1520	1221	1531	1320	2231	620	1080	1170	1630	1260	930	1380	1630	1630	800	930	3000
	還気側	14650	400	5.5/4P	500D-420	848																					

注）1.コイル正面風速は3.0m/sです。
2.▲は分割可能な位置です。
3.仕様により各寸法は多少増減します。
4.電動機容量、ファンサイズ、全静圧とも組込コイルがBの時の値です。
5.TL1、TL2寸法は組込コイルがBの時の値です。
6.概算質量は組込コイルがBの時の値です。

	A	B
組込コイル	6列コイル	6列+4列コイル

還気ファン　中性能フィルタ+プレフィルタ　全熱交換器付（外気量30%）　#15～#40

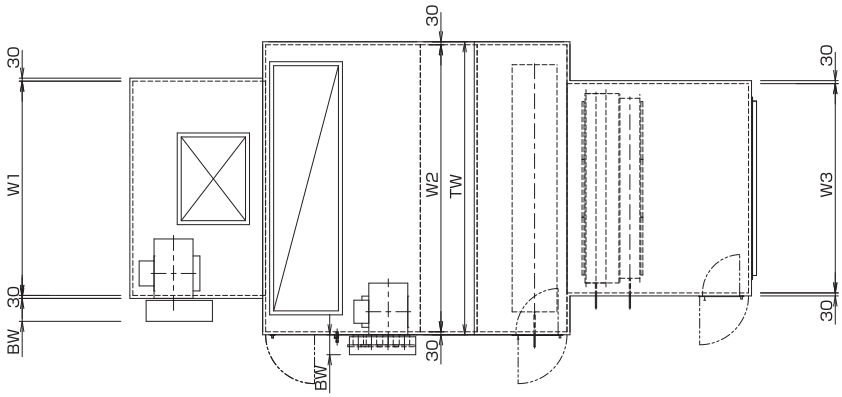

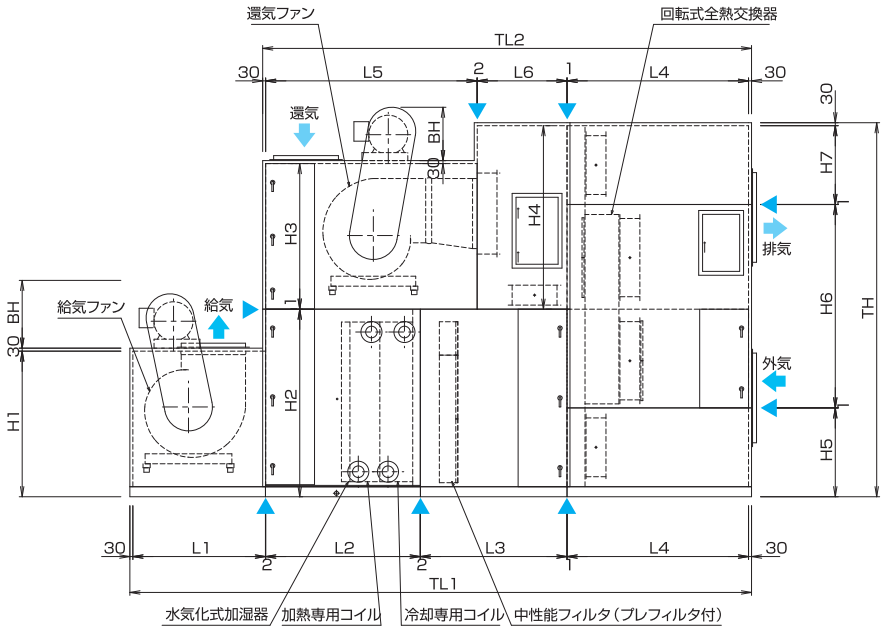

（単位:mm）

電動機容量(kW)	ベルトカバー寸法 BH	ベルトカバー寸法 BW
1.5	360	120
2.2	410	120
3.7	420	145
5.5	510	170
7.5	510	170
11	570	170
15	570	200
18.5	600	200
22	600	200
30	680	230

（単位:mm）

ユニットサイズ	定格風量(m³/h)	機外静圧(Pa)	電動機容量(kW/P)	ファンサイズ	全静圧(Pa)	TW	TH	TL1	TL2	W1	W2	W3	H1	H2	H3	H4	H5	H6	H7	L1	L2 A	L2 B	L3 A	L3 B	L4	L5 A	L5 B	L6 A	L6 B	概算質量(kg)
15	給気側 15950	400	11/4P	450D-360	1284	1670	2792	4975	3893	1610	1610	1610	1221	1531	1230	1230	2231	530	-	1080	1170	1470	1120	930	1430	1540	1667	750	733	3000
	還気側 15950	400	7.5/4P	450D-430	919																									
17	給気側 18100	400	11/4P	450D-430	1222	1800	2882	5135	4053	1740	1740	1740	1221	1531	1320	1320	2281	570	-	1080	1170	1630	1260	930	1430	1630	1630	800	930	3250
	還気側 18100	400	7.5/4P	500D-420	892																									
20	給気側 20100	400	15/4P	500D-420	1301	1950	2942	5335	4123	1890	1890	1500	1531	1531	1380	1380	2281	630	-	1210	1170	1630	1260	930	1500	1630	1630	800	930	3550
	還気側 20100	400	11/4P	500D-600	897																									
21	給気側 22350	400	15/4P	500D-420	1252	2120	3012	5365	4153	1670	2060	1600	1531	1531	1450	1450	2331	650	-	1210	1170	1630	1260	930	1530	1630	1630	800	930	3750
	還気側 22350	400	11/4P	500D-600	902																									
22	給気側 24100	400	15/4P	500D-600	1257	2250	3062	5375	4163	1850	2190	1700	1531	1531	1500	1500	2381	650	-	1210	1170	1630	1260	930	1540	1630	1630	800	930	3850
	還気側 24100	400	11/4P	500D-600	882																									
25	給気側 27200	400	18.5/4P	500D-600	1277	2480	3102	6005	4793	1850	2420	2420	1611	1611	1460	1460	1611	1460	-	1210	1170	1470	1980	1680	1580	2250	2250	900	900	4430
	還気側 27200	400	11/4P	600D-680F	863																									
27	給気側 28100	400	18.5/4P	500D-600	1227	2530	3252	5555	4343	1850	2470	1900	1611	1611	1610	1610	2561	660	-	1210	1170	1603	1530	1097	1580	1800	1800	900	900	4300
	還気側 28100	400	11/4P	600D-680	830																									
30	給気側 31100	400	18.5/4P	600D-680	1209	2440	3441	5755	4423	2380	2380	1900	1461	1851	1559	1559	960	2450	-	1330	1210	1603	1490	1097	1660	1800	1800	900	900	4650
	還気側 31100	400	15/4P	600D-680	879																									
32	給気側 33800	400	22/4P	600D-680	1276	2550	3491	6285	4953	2150	2490	1900	1461	1851	1609	1609	960	2500	-	1330	1240	1540	1910	1610	1740	2250	2250	900	900	4950
	還気側 33800	400	15/4P	600D-680F	869																									
35	給気側 36800	400	22/4P	600D-680	1266	2740	3541	6375	5043	2150	2680	1900	1461	1851	1659	1659	960	2550	-	1330	1240	1540	1910	1610	1830	2250	2250	900	900	5200
	還気側 36800	400	18.5/4P	600D-680F	913																									
40	給気側 40200	400	30/4P	600D-680	1258	2940	3753	6365	5033	2150	2880	2100	1461	1882	1460	1840	891	2040	790	1330	1240	1540	1910	1610	1820	2250	2250	900	900	5650
	還気側 40200	400	18.5/4P	600D-680F	874																									

注）1.コイル正面風速は3.0m/sです。
2.▲は分割可能な位置です。
3.仕様により各寸法は多少増減します。
4.電動機容量、ファンサイズ、全静圧とも組込コイルがBの時の値です。
5.TL1、TL2寸法は組込コイルがBの時の値です。
6.概算質量は組込コイルがBの時の値です。

	A	B
組込コイル	6列コイル	6列+4列コイル

還気ファン　自動巻取型フィルタ　全熱交換器付（外気量30%）　#3～#14

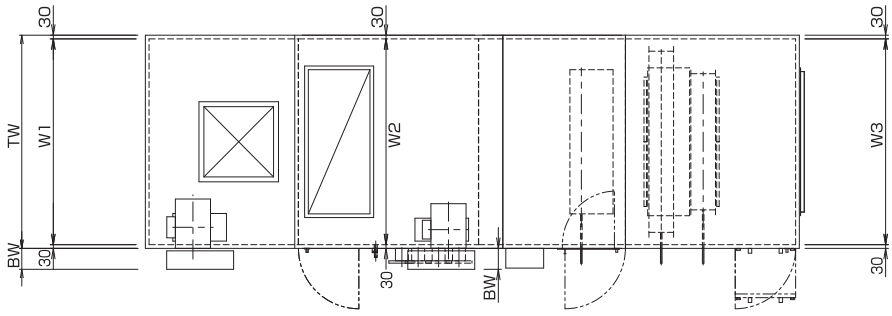

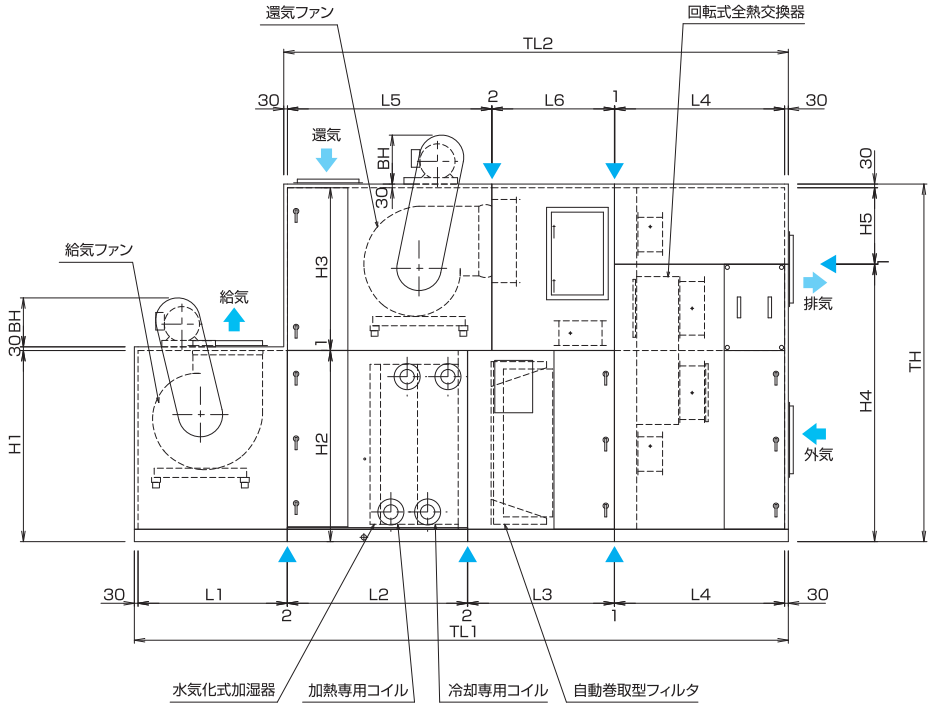

（単位:mm）

電動機容量(kW)	ベルトカバー寸法 BH	BW
1.5	360	120
2.2	410	120
3.7	420	145
5.5	510	170
7.5	510	170
11	570	170
15	570	200
18.5	600	200
22	600	200
30	680	230

◀79
80

（単位:mm）

ユニットサイズ	定格風量(m³/h)		機外静圧(Pa)	電動機容量(kW/P)	ファンサイズ	全静圧(Pa)	TW	TH	TL1	TL2	W1	W2	W3	H1	H2	H3	H4	H5	L1	L2 A	L2 B	L3 A	L3 B	L4	L5 A	L5 B	L6 A	L6 B	概算質量(kg)
3	給気側	2950	400	3.7/4P	450DA	1119	1340	2302	5135	4053	1280	1280	1280	1221	1221	1050	2272	-	1080	1140	1380	1310	1310	1300	1337	1380	1113	1310	2150
	還気側	2950	400	1.5/4P	250D-140	807																							
4	給気側	4000	400	3.7/4P	250D-195	1104	1170	2032	4865	4053	1110	1110	1110	951	951	1050	2002	-	810	1140	1380	1310	1310	1300	1337	1380	1113	1310	1850
	還気側	4000	400	2.2/4P	250D-195	806																							
5	給気側	5680	400	3.7/4P	250D-220	1099	1260	2232	4865	4053	890	1200	1200	1151	1151	1050	2202	-	810	1140	1380	1310	1310	1300	1337	1380	1113	1310	2050
	還気側	5680	400	3.7/4P	300D-220	822																							
6	給気側	6560	400	5.5/4P	300D-220	1135	1260	2232	4935	4053	1200	1200	1200	1151	1151	1050	2202	-	880	1140	1380	1310	1310	1300	1337	1380	1113	1310	2150
	還気側	6560	400	3.7/4P	300D-270	854																							
7	給気側	7380	400	5.5/4P	300D-270	1162	1260	2372	4935	4053	1200	1200	1200	951	1291	1050	2342	-	880	1140	1380	1310	1310	1300	1488	1577	962	1113	2200
	還気側	7380	400	3.7/4P	350D-250	869																							
8	給気側	8000	400	5.5/4P	300D-270	1095	1360	2372	4935	4053	1300	1300	1300	951	1291	1050	2342	-	880	1140	1380	1310	1310	1300	1488	1577	962	1113	2300
	還気側	8000	400	3.7/4P	350D-250	813																							
9	給気側	9430	400	5.5/4P	350D-250	1131	1390	2552	4925	3933	1330	1330	1330	1291	1291	1230	2522	-	990	1140	1380	1190	1190	1300	1540	1577	790	993	2500
	還気側	9430	400	3.7/4P	450D-280	819																							
10	給気側	10800	400	7.5/4P	350D-295	1164	1430	2432	4925	3933	1370	1370	1370	1041	1351	1050	2402	-	990	1140	1380	1190	1190	1300	1488	1577	842	993	2450
	還気側	10800	400	5.5/4P	350D-370	892																							
11	給気側	11750	400	7.5/4P	350D-335	1132	1490	2652	4955	3963	1430	1430	1430	1041	1391	1230	2622	-	990	1140	1380	1190	1190	1330	1540	1577	790	993	2700
	還気側	11750	400	5.5/4P	450D-280	861																							
12	給気側	12400	400	7.5/4P	350D-335	1146	1460	2742	4955	3963	1400	1400	1400	1041	1481	1230	2181	530	990	1140	1380	1190	1190	1330	1540	1577	790	993	2650
	還気側	12400	400	5.5/4P	450D-315	869																							
13	給気側	13500	400	7.5/4P	450D-360	1171	1580	2902	5185	4103	1520	1520	1520	1221	1551	1320	2251	620	1080	1170	1470	1260	1190	1380	1630	1667	800	993	3050
	還気側	13500	400	5.5/4P	500D-420	848																							
14	給気側	14650	400	7.5/4P	500D-420	1159	1730	2902	5315	4103	1670	1670	1670	1551	1551	1320	2251	620	1210	1170	1470	1260	1190	1380	1630	1667	800	993	3250
	還気側	14650	400	5.5/4P	500D-420	848																							

注）1.コイル正面風速は3.0m/sです。
2.▲は分割可能な位置です。
3.仕様により各寸法は多少増減します。
4.電動機容量、ファンサイズ、全静圧とも組込コイルがBの時の値です。
5.TL1、TL2寸法は組込コイルがBの時の値です。
6.概算質量は組込コイルがBの時の値です。

	A	B
組込コイル	6列コイル	6列+4列コイル

還気ファン　自動巻取型フィルタ　全熱交換器付（外気量30%）　#15～#40

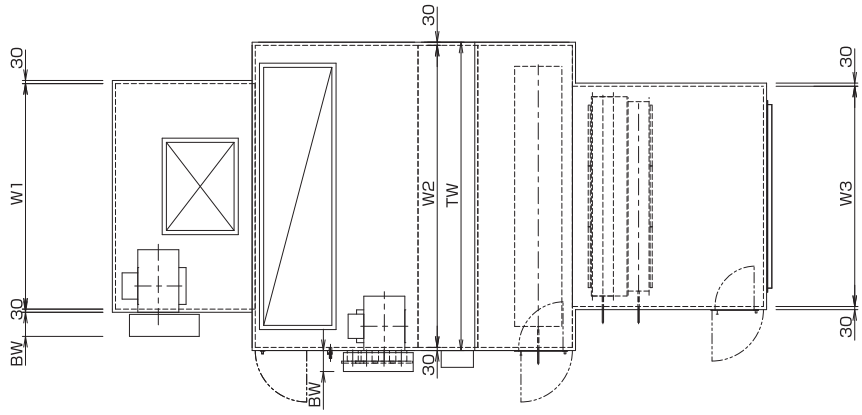

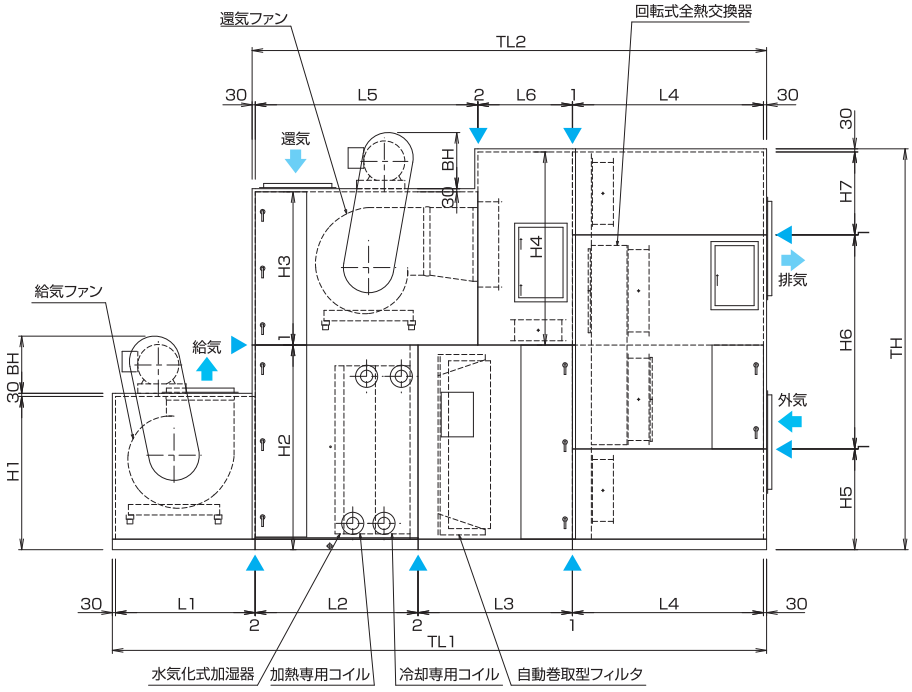

（単位:mm）

電動機容量(kW)	ベルトカバー寸法 BH	BW
1.5	360	120
2.2	410	120
3.7	420	145
5.5	510	170
7.5	510	170
11	570	170
15	570	200
18.5	600	200
22	600	200
30	680	230

（単位:mm）

ユニットサイズ	定格風量(m³/h)	機外静圧(Pa)	電動機容量(kW/P)	ファンサイズ	全静圧(Pa)	TW	TH	TL1	TL2	W1	W2	W3	H1	H2	H3	H4	H5	H6	H7	L1	L2 A	L2 B	L3 A	L3 B	L4	L5 A	L5 B	L6 A	L6 B	概算質量(kg)
15	給気側 15950	400	11/4P	450D-360	1185	1670	2812	5235	4153	1610	1610	1610	1221	1551	1230	1230	2251	530	-	1080	1170	1470	1190	1190	1430	1540	1667	820	993	3100
	還気側 15950	400	7.5/4P	450D-430	919																									
17	給気側 18100	400	11/4P	450D-430	1169	1840	2902	5235	4153	1780	1780	1780	1221	1551	1320	1320	2301	570	-	1080	1170	1470	1260	1190	1430	1630	1667	800	993	3300
	還気側 18100	400	7.5/4P	500D-420	892																									
20	給気側 20100	400	11/4P	500D-420	1198	2010	2962	5435	4223	1950	1950	1500	1551	1551	1380	1380	2301	630	-	1210	1170	1470	1260	1190	1500	1630	1667	800	993	3550
	還気側 20100	400	11/4P	500D-600	897																									
21	給気側 22350	400	15/4P	500D-420	1187	2190	3032	5465	4253	1670	2130	1600	1551	1551	1450	1450	2351	650	-	1210	1170	1470	1260	1190	1530	1630	1667	800	993	3850
	還気側 22350	400	11/4P	500D-600	902																									
22	給気側 24100	400	15/4P	500D-600	1156	2340	3082	5475	4263	1850	2280	1700	1551	1551	1500	1500	2401	650	-	1210	1170	1470	1260	1190	1540	1630	1667	800	993	3950
	還気側 24100	400	11/4P	500D-600	882																									
25	給気側 27200	400	15/4P	500D-600	1192	2480	3122	6005	4793	1850	2420	2420	1331	1631	1460	1460	1631	1460	-	1210	1170	1470	1980	1680	1580	2250	2250	900	900	4430
	還気側 27200	400	11/4P	600D-680F	863																									
27	給気側 28100	400	15/4P	500D-600	1127	2530	3272	5648	4436	1850	2470	1900	1331	1631	1610	1610	2581	660	-	1210	1170	1603	1530	1190	1580	1800	1800	900	993	4350
	還気側 28100	400	11/4P	600D-680	830																									
30	給気側 31100	400	18.5/4P	600D-680	1151	2480	3371	5755	4423	2420	2420	1900	1461	1781	1559	1559	890	2450	-	1330	1210	1510	1490	1190	1660	1800	1858	900	842	4750
	還気側 31100	400	15/4P	600D-680	879																									
32	給気側 33800	400	18.5/4P	600D-680	1179	2550	3591	6285	4953	2150	2490	1900	1461	1951	1609	1609	1060	2500	-	1330	1240	1540	1910	1610	1740	2250	2250	900	900	5000
	還気側 33800	400	15/4P	600D-680F	869																									
35	給気側 36800	400	22/4P	600D-680	1205	2730	3641	6375	5043	2150	2670	1900	1461	1951	1659	1659	1060	2550	-	1330	1240	1540	1910	1610	1830	2250	2250	900	900	5300
	還気側 36800	400	18.5/4P	600D-680F	913																									
40	給気側 40200	400	30/4P	600D-680	1155	2940	3822	6365	5033	2150	2880	2100	1461	1951	1460	1840	960	2040	790	1330	1240	1540	1910	1610	1820	2250	2250	900	900	5650
	還気側 40200	400	18.5/4P	600D-680F	874																									

注）1.コイル正面風速は3.0m/sです。
2.▲は分割可能な位置です。
3.仕様により各寸法は多少増減します。
4.電動機容量、ファンサイズ、全静圧とも組込コイルがBの時の値です。
5.TL1、TL2寸法は組込コイルがBの時の値です。
6.概算質量は組込コイルがBの時の値です。

	A	B
組込コイル	6列コイル	6列+4列コイル

中性能フィルタ+プレフィルタ　#3～#11

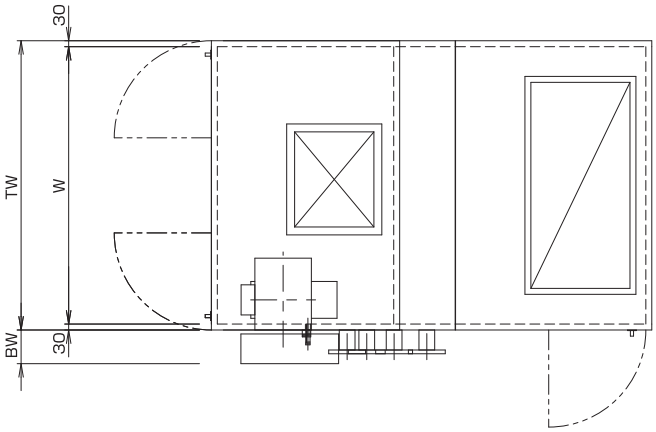

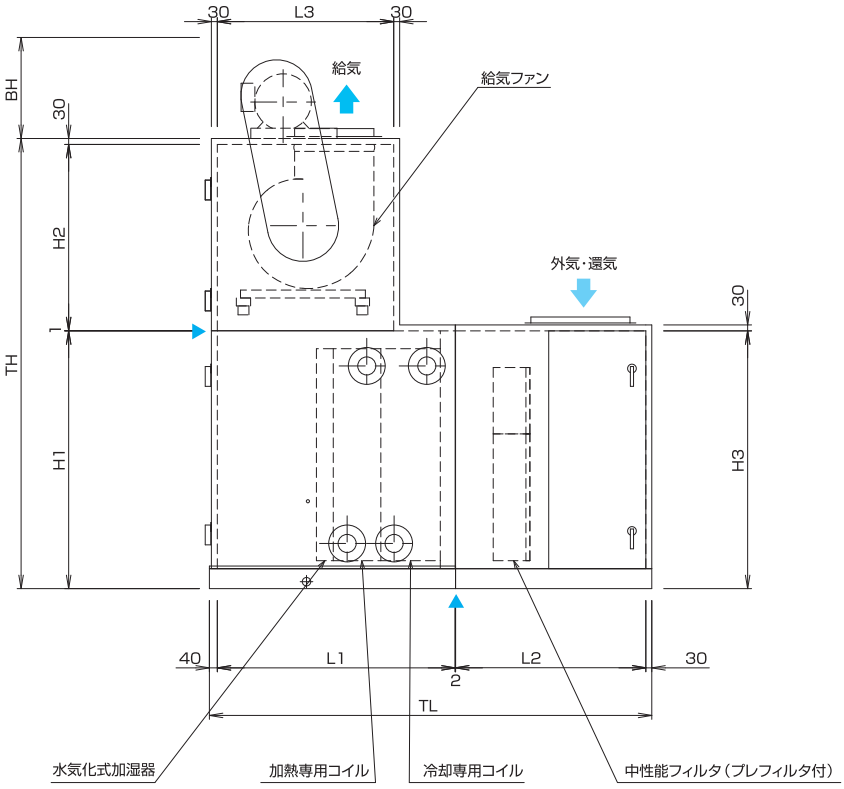

（単位:mm）

電動機容量(kW)	ベルトカバー寸法 BH	ベルトカバー寸法 BW
1.5	360	120
2.2	410	120
3.7	420	145
5.5	510	170
7.5	510	170
11	570	170
15	570	200
18.5	600	200
22	600	200
30	680	230

◀81
82

（単位:mm）

ユニットサイズ	定格風量(m³/h)	機外静圧(Pa)	電動機容量(kW/P)	ファンサイズ	全静圧(Pa)	TW	TH	TL	W	H1	H2	H3	L1 A	L1 B	L2	L3	概算質量(kg)
3	2950	400	2.2/4P	250D-140	900	890	1692	2092	830	871	790	871	850	1090	930	710	650
4	4000	400	2.2/4P	300D-160	1020	1070	1752	2092	1010	871	850	871	850	1090	930	780	750
5	5680	400	3.7/4P	250D-220	991	1160	1892	2092	1100	1071	790	1071	850	1090	930	710	850
6	6560	400	3.7/4P	300D-220	937	1160	2092	2112	1100	1211	850	1211	870	1110	930	780	850
7	7380	400	3.7/4P	350D-250	983	1190	2202	2152	1130	1231	940	1231	910	1150	930	1150	950
8	8000	400	5.5/4P	300D-270	1020	1210	2112	2152	1150	1231	850	1231	910	1150	930	780	950
9	9430	400	5.5/4P	350D-250	919	1460	2202	2182	1400	1231	940	1231	910	1150	960	1150	1050
10	10800	400	5.5/4P	350D-295	970	1460	2272	2222	1400	1301	940	1301	950	1190	960	890	1100
11	11750	400	5.5/4P	500D-420	1009	1730	2642	2262	1670	1381	1230	1381	990	1230	960	1230	1400

注）1.コイル正面風速は3.0m/sです。
2.▲は分割可能な位置です。
3.仕様により各寸法は多少増減します。
4.電動機容量、ファンサイズ、全静圧とも組込コイルがBの時の値です。
5.TL寸法は組込コイルがBの時の値です。
6.概算質量は組込コイルがBの時の値です。

	A	B
組込コイル	6列コイル	6列+4列コイル

中性能フィルタ+プレフィルタ　#12～#40

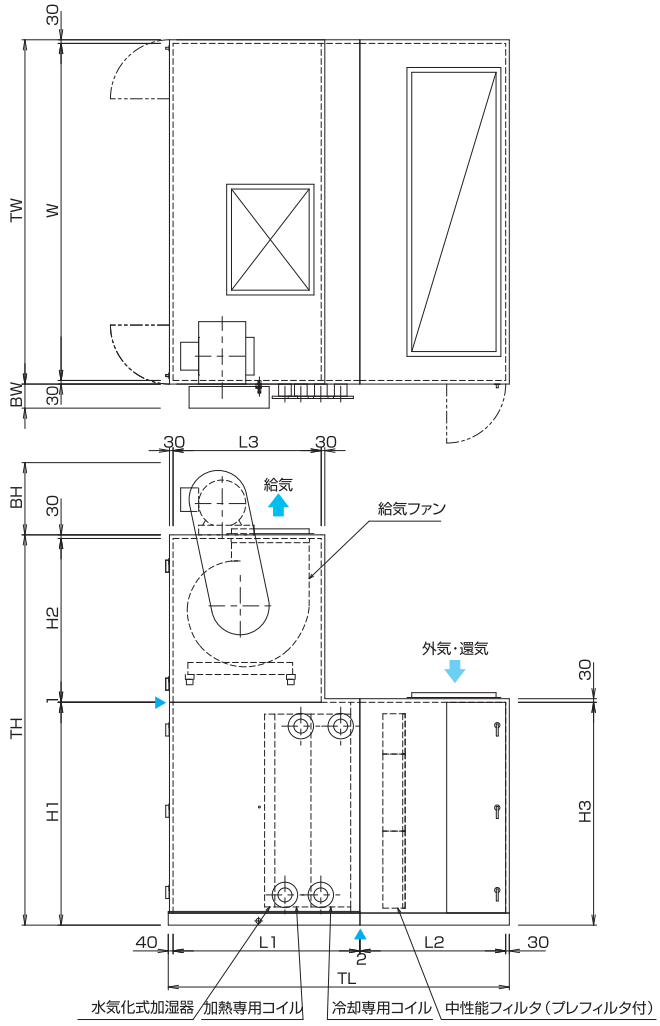

（単位:mm）

電動機容量 (kW)	ベルトカバー寸法	
	BH	BW
1.5	360	120
2.2	410	120
3.7	420	145
5.5	510	170
7.5	510	170
11	570	170
15	570	200
18.5	600	200
22	600	200
30	680	230

（単位:mm）

ユニットサイズ	定格風量 (m³/h)	機外静圧 (Pa)	電動機容量 (kW/P)	ファンサイズ	全静圧 (Pa)	TW	TH	TL	W	H1	H2	H3	L1		L2	L3	概算質量 (kg)
													A	B			
12	12400	400	5.5/4P	450D-315	915	1470	2662	2442	1410	1511	1120	1511	1020	1260	1110	1260	1300
13	13500	400	7.5/4P	350D-370	948	1460	2502	2572	1400	1531	940	1531	1110	1390	1110	890	1250
14	14650	400	7.5/4P	450D-315	980	1530	2682	2572	1470	1531	1120	1531	1090	1390	1110	980	1400
15	15950	400	7.5/4P	500D-420	1020	1730	2792	2572	1670	1531	1230	1531	1090	1390	1110	1390	1550
17	18100	400	11/4P	450D-430	977	1800	2682	2522	1740	1531	1120	1531	1110	1390	1060	980	1550
20	20100	400	11/4P	500D-420	1023	1950	2792	2522	1890	1531	1230	1531	1110	1390	1060	1390	1700
21	22350	400	11/4P	500D-420	986	2120	2792	2522	2060	1531	1230	1531	1110	1390	1060	1390	1800
22	24100	400	15/4P	500D-600	1023	2250	2792	2522	2190	1531	1230	1531	1110	1390	1060	1390	1900
25	27200	400	15/4P	500D-600	1006	2440	2872	2562	2380	1611	1230	1611	1130	1430	1060	1110	2050
27	28100	400	15/4P	500D-600	1024	2440	2872	2562	2380	1611	1230	1611	1130	1430	1060	1110	2100
30	31100	400	15/4P	600D-680	980	2440	3242	2742	2380	1851	1360	1851	1230	1510	1160	1510	2350
32	33800	400	18.5/4P	600D-680	1023	2470	3242	2782	2410	1851	1360	1851	1240	1540	1170	1230	2400
35	36800	400	18.5/4P	600D-680	986	2740	3242	2772	2680	1851	1360	1851	1240	1540	1160	1230	2450
40	40200	400	22/4P	600D-680	1029	2860	3242	2822	2800	1851	1360	1851	1240	1540	1210	1230	2600

注）1.コイル正面風速は3.0m/sです。
2.▲は分割可能な位置です。
3.仕様により各寸法は多少増減します。
4.電動機容量、ファンサイズ、全静圧とも組込コイルがBの時の値です。
5.TL寸法は組込コイルがBの時の値です。
6.概算質量は組込コイルがBの時の値です。

	A	B
組込コイル	6列コイル	6列+4列コイル

自動巻取型フィルタ　#3～#14

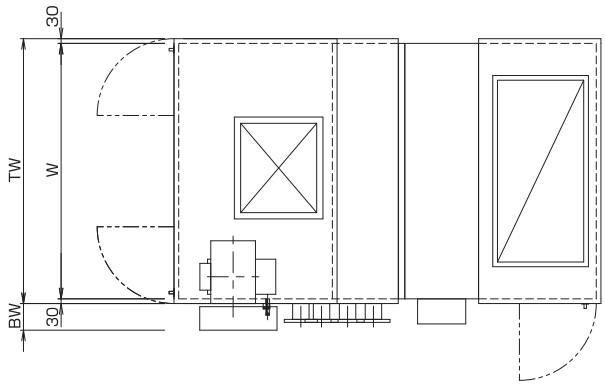

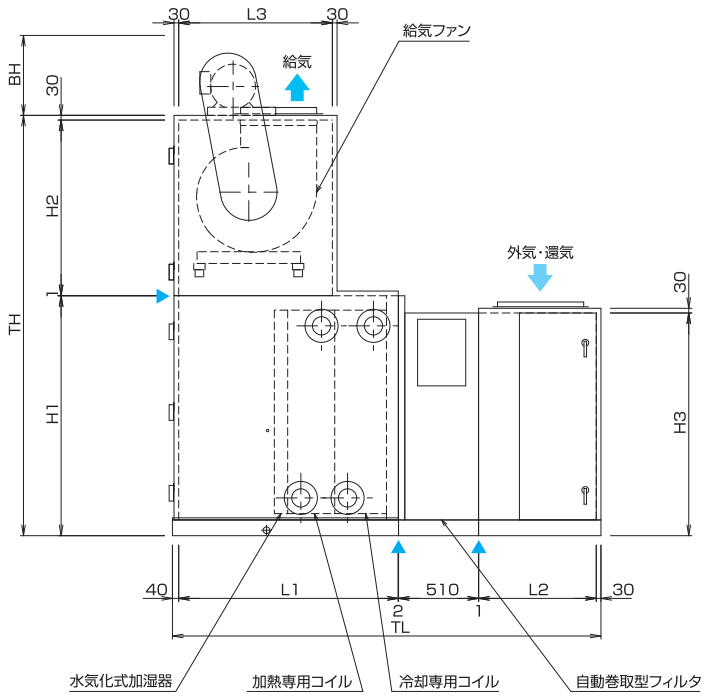

（単位:mm）

電動機容量(kW)	ベルトカバー寸法 BH	ベルトカバー寸法 BW
1.5	360	120
2.2	410	120
3.7	420	145
5.5	510	170
7.5	510	170
11	570	170
15	570	200
18.5	600	200
22	600	200
30	680	230

◀83
84

（単位:mm）

ユニットサイズ	定格風量(m³/h)	機外静圧(Pa)	電動機容量(kW/P)	ファンサイズ	全静圧(Pa)	TW	TH	TL	W	H1	H2	H3	L1 A	L1 B	L2	L3	概算質量(kg)
3	2950	400	1.5/4P	250D-140	867	1080	1662	2273	1020	841	790	751	850	1090	600	710	750
4	4000	400	2.2/4P	250D-195	914	1080	1662	2273	1020	841	790	751	850	1090	600	710	800
5	5680	400	3.7/4P	250D-220	888	1080	1892	2273	1020	1071	790	1021	850	1090	600	710	850
6	6560	400	3.7/4P	300D-220	917	1120	2022	2293	1060	1141	850	1021	870	1110	600	780	900
7	7380	400	5.5/4P	300D-270	915	1140	2112	2333	1080	1231	850	1081	910	1150	600	780	1000
8	8000	400	5.5/4P	350D-250	914	1210	2202	2333	1150	1231	940	1081	910	1150	600	1150	1050
9	9430	400	5.5/4P	350D-250	921	1350	2202	2333	1290	1231	940	1081	910	1150	600	1150	1050
10	10800	400	5.5/4P	350D-295	919	1410	2272	2423	1350	1301	940	1161	950	1190	650	890	1150
11	11750	400	5.5/4P	450D-280	907	1440	2532	2463	1380	1381	1120	1261	990	1230	650	1230	1300
12	12400	400	5.5/4P	450D-315	900	1470	2612	2543	1410	1461	1120	1351	1020	1260	700	1260	1300
13	13500	400	5.5/4P	500D-420	875	1730	2792	2723	1670	1531	1230	1421	1090	1390	750	1390	1550
14	14650	400	7.5/4P	450D-315	908	1530	2682	2723	1470	1531	1120	1421	1110	1390	750	980	1450

注）1.コイル正面風速は3.0m/sです。
2.▲は分割可能な位置です。
3.仕様により各寸法は多少増減します。
4.電動機容量、ファンサイズ、全静圧とも組込コイルがBの時の値です。
5.TL寸法は組込コイルがBの時の値です。
6.概算質量は組込コイルがBの時の値です。

	A	B
組込コイル	6列コイル	6列+4列コイル

自動巻取型フィルタ　#15～#40

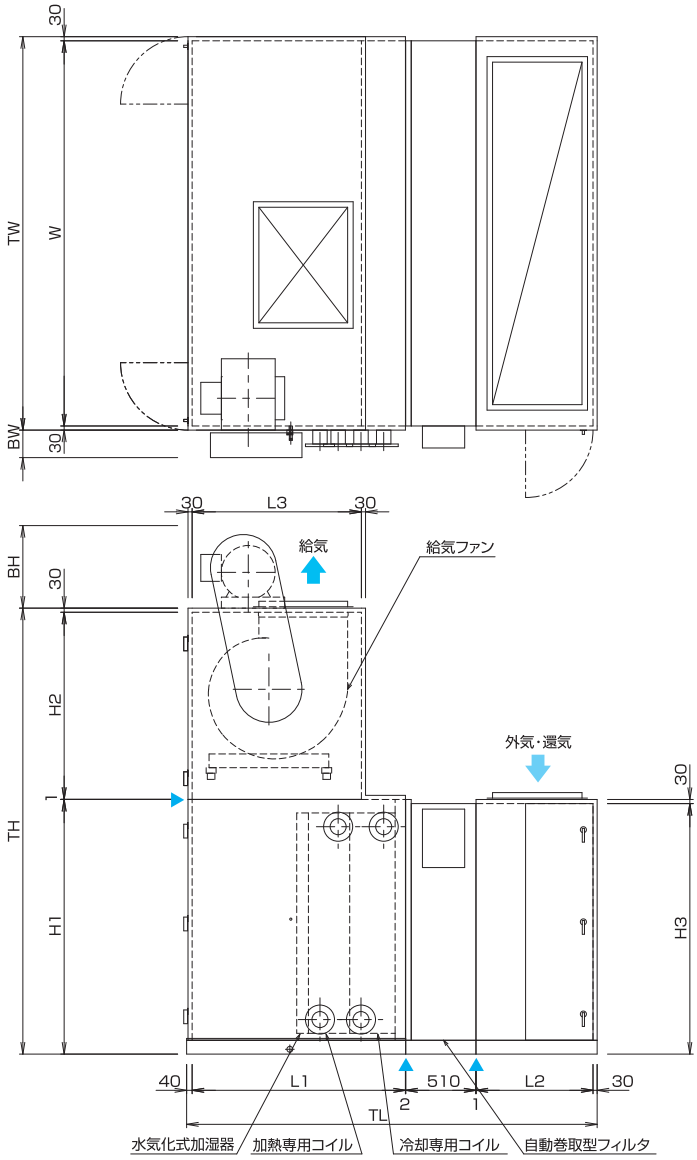

（単位:mm）

電動機容量 (kW)	ベルトカバー寸法	
	BH	BW
1.5	360	120
2.2	410	120
3.7	420	145
5.5	510	170
7.5	510	170
11	570	170
15	570	200
18.5	600	200
22	600	200
30	680	230

（単位:mm）

ユニットサイズ	定格風量 (m³/h)	機外静圧 (Pa)	電動機容量 (kW/P)	ファンサイズ	全静圧 (Pa)	TW	TH	TL	W	H1	H2	H3	L1		L2	L3	概算質量 (kg)
													A	B			
15	15950	400	7.5/4P	450D-360	915	1630	2682	2723	1570	1531	1120	1421	1090	1390	750	980	1500
17	18100	400	11/4P	500D-420	917	1790	2792	2723	1730	1531	1230	1421	1110	1390	750	1390	1750
20	20100	400	11/4P	500D-420	914	1950	2792	2723	1890	1531	1230	1421	1110	1390	750	1390	1800
21	22350	400	11/4P	500D-420	921	2120	2792	2723	2060	1531	1230	1421	1110	1390	750	1390	1850
22	24100	400	11/4P	500D-600	922	2250	2792	2723	2190	1531	1230	1421	1110	1390	750	1390	1950
25	27200	400	15/4P	500D-600	921	2360	2872	2763	2300	1611	1230	1501	1230	1430	750	1110	2050
27	28100	400	15/4P	500D-600	923	2430	2872	2763	2370	1611	1230	1501	1230	1430	750	1110	2150
30	31100	400	15/4P	600D-680	922	2410	3152	2943	2350	1761	1360	1651	1230	1510	850	1510	2350
32	33800	400	15/4P	600D-680	914	2470	3232	2973	2410	1841	1360	1821	1240	1540	850	1230	2400
35	36800	400	18.5/4P	600D-680	912	2660	3242	2973	2600	1851	1360	1821	1240	1540	850	1230	2550
40	40200	400	22/4P	600D-680	914	2860	3242	2973	2800	1851	1360	1821	1240	1540	850	1230	2650

注）1.コイル正面風速は3.0m/sです。
2.▲は分割可能な位置です。
3.仕様により各寸法は多少増減します。
4.電動機容量、ファンサイズ、全静圧とも組込コイルがBの時の値です。
5.TL寸法は組込コイルがBの時の値です。
6.概算質量は組込コイルがBの時の値です。

	A	B
組込コイル	6列コイル	6列+4列コイル

還気ファン　中性能フィルタ+プレフィルタ　#3～#20

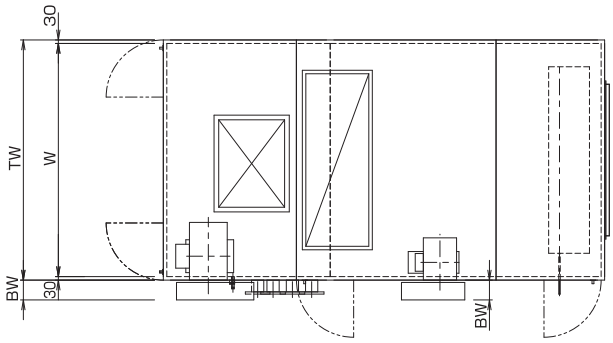

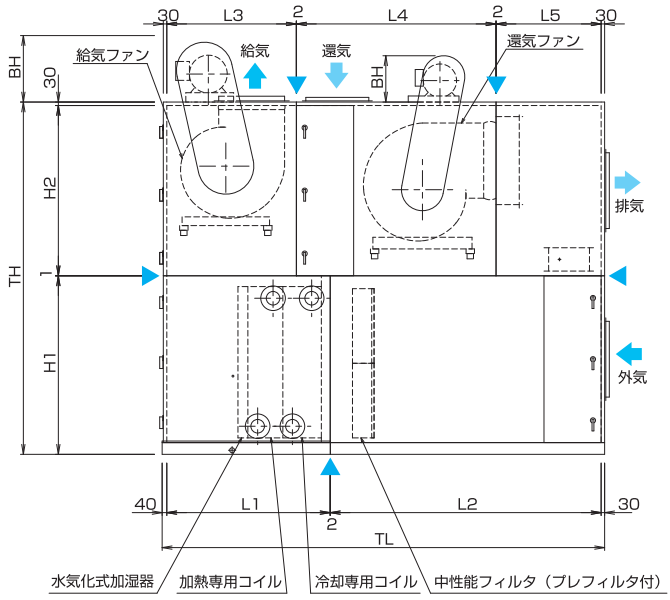

（単位:mm）

電動機容量 (kW)	ベルトカバー寸法	
	BH	BW
1.5	360	120
2.2	410	120
3.7	420	145
5.5	510	170
7.5	510	170
11	570	170
15	570	200
18.5	600	200
22	600	200
30	680	230

（単位:mm）

◀85
86

ユニットサイズ	定格風量 (m³/h)		機外静圧 (Pa)	電動機容量 (kW/P)	ファンサイズ	全静圧 (Pa)	TW	TH	TL	W	H1	H2	L1		L2		L3	L4	L5	概算質量 (kg)
													A	B	A	B				
3	給気側	2950	400	2.2/4P	250D-140	900	930	1782	2544	870	871	880	850	1090	1622	1382	710	1160	600	1050
	還気側	2950	400	1.5/4P	250D-195	565														
4	給気側	4000	400	2.2/4P	300D-160	1020	1070	1782	2614	1010	871	880	850	1090	1622	1452	780	1160	600	1100
	還気側	4000	400	1.5/4P	250D-195	605														
5	給気側	5680	400	3.7/4P	250D-220	991	1160	2022	2654	1100	1071	920	850	1090	1732	1492	710	1270	600	1300
	還気側	5680	400	2.2/4P	300D-220	623														
6	給気側	6560	400	3.7/4P	300D-220	937	1190	2252	2924	1130	1211	1010	870	1110	2072	1742	780	1420	650	1450
	還気側	6560	400	2.2/4P	350D-250	587														
7	給気側	7380	400	3.7/4P	350D-250	983	1240	2272	3034	1180	1231	1010	910	1150	2072	1812	890	1420	650	1550
	還気側	7380	400	2.2/4P	350D-295	587														
8	給気側	8000	400	5.5/4P	300D-270	1020	1580	2582	3384	1520	1231	1320	990	1150	2432	2162	880	1630	800	1900
	還気側	8000	400	2.2/4P	500D-420	538														
9	給気側	9430	400	5.5/4P	350D-250	919	1460	2272	3034	1400	1231	1010	910	1150	2072	1812	890	1420	650	1750
	還気側	9430	400	3.7/4P	350D-335	611														
10	給気側	10800	400	5.5/4P	350D-295	970	1460	2562	3204	1400	1301	1230	950	1190	2242	1942	890	1540	700	1850
	還気側	10800	400	3.7/4P	450D-280	612														
11	給気側	11750	400	5.5/4P	500D-420	1009	1730	2642	3544	1670	1381	1230	990	1230	2242	2242	1230	1540	700	2250
	還気側	11750	400	3.7/4P	450D-360	596														
12	給気側	12400	400	5.5/4P	450D-315	915	1540	2772	3294	1480	1511	1230	1020	1260	2242	1962	980	1540	700	2050
	還気側	12400	400	3.7/4P	450D-430	584														
13	給気側	13500	400	7.5/4P	350D-370	948	1480	2792	3254	1420	1531	1230	1110	1390	2292	1792	890	1540	750	2100
	還気側	13500	400	5.5/4P	450D-360	621														
14	給気側	14650	400	7.5/4P	450D-315	980	1570	2792	3344	1510	1531	1230	1090	1390	2292	1882	980	1540	750	2300
	還気側	14650	400	5.5/4P	450D-430	611														
15	給気側	15950	400	7.5/4P	500D-420	1020	1730	2792	3474	1670	1531	1230	1090	1390	2292	2012	1110	1540	750	2400
	還気側	15950	400	5.5/4P	450D-430	629														
17	給気側	18100	400	11/4P	450D-430	977	1800	2882	3484	1740	1531	1320	1110	1390	2432	2022	980	1630	800	2600
	還気側	18100	400	5.5/4P	500D-600	578														
20	給気側	20100	400	11/4P	500D-420	1023	2060	3022	3884	2000	1531	1460	1110	1390	2702	2422	1110	1800	900	2900
	還気側	20100	400	5.5/4P	600D-680	564														

注）1.コイル正面風速は3.0m/sです。
2.▲は分割可能な位置です。
3.仕様により各寸法は多少増減します。
4.電動機容量、ファンサイズ、全静圧とも組込コイルがBの時の値です。
5.TL寸法は組込コイルがBの時の値です。
6.概算質量は組込コイルがBの時の値です。

	A	B
組込コイル	6列コイル	6列+4列コイル

還気ファン　中性能フィルタ+プレフィルタ　#21～#40

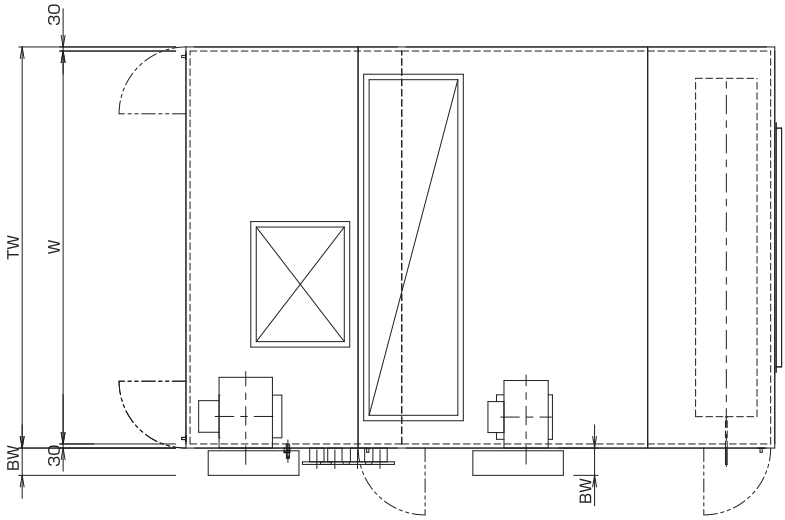

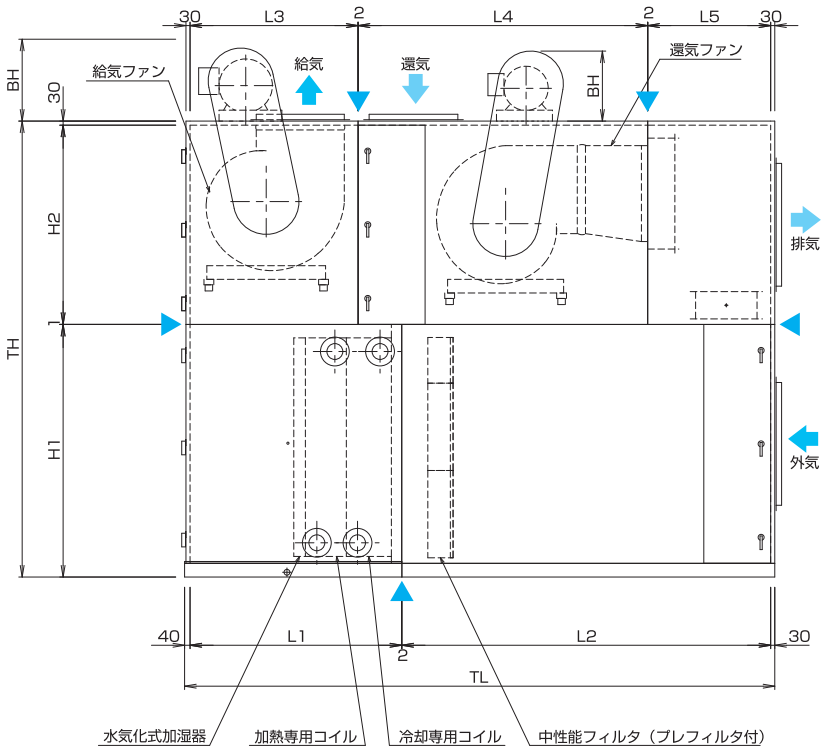

（単位:mm）

電動機容量(kW)	ベルトカバー寸法	
	BH	BW
1.5	360	120
2.2	410	120
3.7	420	145
5.5	510	170
7.5	510	170
11	570	170
15	570	200
18.5	600	200
22	600	200
30	680	230

（単位:mm）

ユニットサイズ	定格風量(m³/h)		機外静圧(Pa)	電動機容量(kW/P)	ファンサイズ	全静圧(Pa)	TW	TH	TL	W	H1	H2	L1		L2		L3	L4	L5	概算質量(kg)
													A	B	A	B				
21	給気側	22350	400	11/4P	500D-420	986	2120	2882	3614	2060	1531	1320	1110	1390	2432	2152	1110	1630	800	2800
	還気側	22350	400	7.5/4P	500D-600	611														
22	給気側	24100	400	15/4P	500D-600	1023	2280	3022	3884	2220	1531	1460	1110	1390	2702	2422	1110	1800	900	3200
	還気側	24100	400	7.5/4P	600D-680	583														
25	給気側	27200	400	15/4P	500D-600	1006	2480	3102	3884	2420	1611	1460	1130	1430	2702	2382	1110	1800	900	3350
	還気側	27200	400	11/4P	600D-680	601														
27	給気側	28100	400	15/4P	500D-600	1024	2530	3102	3884	2470	1611	1460	1130	1430	2702	2382	1110	1800	900	3400
	還気側	28100	400	11/4P	600D-680	607														
30	給気側	31100	400	15/4P	600D-680	980	2440	3342	4004	2380	1851	1460	1230	1510	2702	2422	1230	1800	900	3600
	還気側	31100	400	11/4P	600D-680	628														
32	給気側	33800	400	18.5/4P	600D-680	1023	2550	3342	4454	2490	1851	1460	1240	1540	3152	2842	1230	2250	900	3850
	還気側	33800	400	11/4P	600D-680F	592														
35	給気側	36800	400	18.5/4P	600D-680	986	2740	3342	4454	2680	1851	1460	1240	1540	3152	2842	1230	2250	900	4100
	還気側	36800	400	15/4P	600D-680F	606														
40	給気側	40200	400	22/4P	600D-680	1029	2940	3342	4454	2880	1851	1460	1240	1540	3152	2842	1230	2250	900	4300
	還気側	40200	400	15/4P	600D-680F	623														

注）1.コイル正面風速は3.0m/sです。
2.▲は分割可能な位置です。
3.仕様により各寸法は多少増減します。
4.電動機容量、ファンサイズ、全静圧とも組込コイルがBの時の値です。
5.TL寸法は組込コイルがBの時の値です。
6.概算質量は組込コイルがBの時の値です。

	A	B
組込コイル	6列コイル	6列+4列コイル

還気ファン　自動巻取型フィルタ　#3～#17

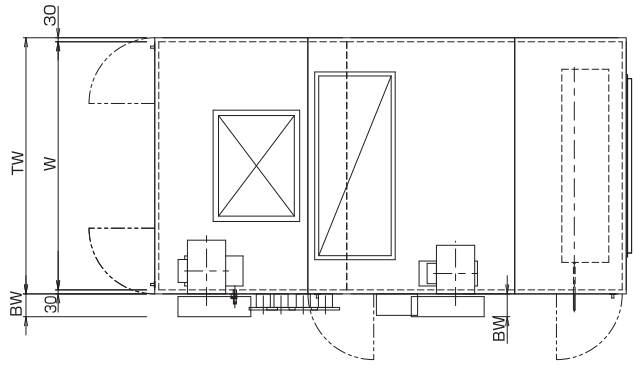

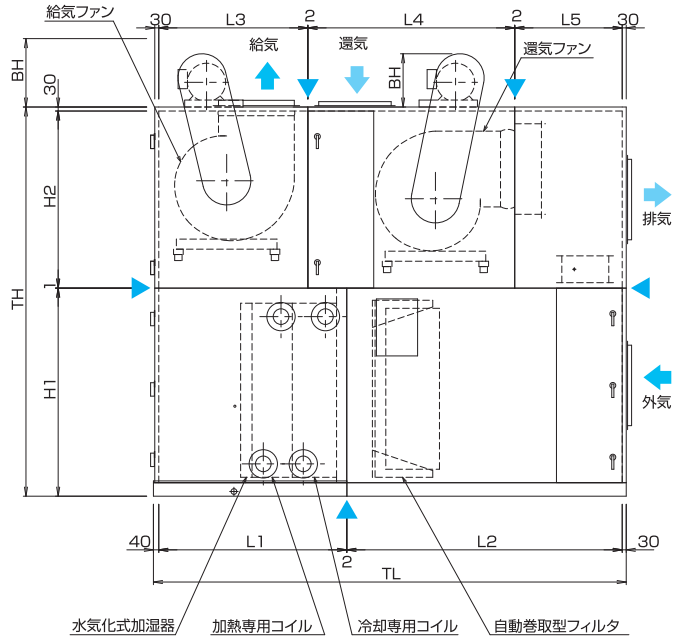

（単位:mm）

電動機容量 (kW)	ベルトカバー寸法	
	BH	BW
1.5	360	120
2.2	410	120
3.7	420	145
5.5	510	170
7.5	510	170
11.0	570	170
15.0	570	200
18.5	600	200
22.0	600	200
30.0	680	230

◀ 87
88

（単位:mm）

ユニットサイズ	定格風量 (m³/h)		機外静圧 (Pa)	電動機容量 (kW/P)	ファンサイズ	全静圧 (Pa)	TW	TH	TL	W	H1	H2	L1		L2		L3	L4	L5	概算質量 (kg)
													A	B	A	B				
3	給気側	2950	400	2.2/4P	250D-140	922	950	1792	2544	890	881	880	850	1090	1622	1382	710	1160	600	1100
	還気側	2950	400	1.5/4P	250D-195	565														
4	給気側	4000	400	2.2/4P	250D-195	920	1170	1792	2544	1110	881	880	850	1090	1622	1382	710	1160	600	1200
	還気側	4000	400	1.5/4P	250D-195	605														
5	給気側	5680	400	3.7/4P	250D-220	918	1080	2102	2654	1020	1151	920	850	1090	1732	1492	710	1270	600	1350
	還気側	5680	400	2.2/4P	300D-220	623														
6	給気側	6560	400	3.7/4P	300D-220	923	1190	2192	2924	1130	1151	1010	870	1110	2072	1742	780	1420	650	1500
	還気側	6560	400	2.2/4P	350D-250	587														
7	給気側	7380	400	3.7/4P	350D-250	921	1240	2332	3034	1180	1291	1010	910	1150	1942	1812	890	1420	650	1650
	還気側	7380	400	2.2/4P	350D-295	587														
8	給気側	8000	400	3.7/4P	350D-295	920	1580	2642	3494	1520	1291	1320	990	1150	2432	2272	990	1630	800	1900
	還気側	8000	400	2.2/4P	500D-420	538														
9	給気側	9430	400	5.5/4P	350D-250	921	1360	2332	3034	1300	1291	1010	910	1150	2072	1812	890	1420	650	1750
	還気側	9430	400	3.7/4P	350D-335	611														
10	給気側	10800	400	5.5/4P	350D-295	919	1430	2612	3204	1370	1351	1230	950	1190	2242	1942	890	1540	700	1900
	還気側	10800	400	3.7/4P	450D-280	612														
11	給気側	11750	400	5.5/4P	450D-280	920	1490	2652	3294	1430	1391	1230	990	1230	2242	1992	980	1540	700	2100
	還気側	11750	400	3.7/4P	450D-360	596														
12	給気側	12400	400	5.5/4P	450D-360	921	1540	2742	3294	1480	1481	1230	1020	1260	2242	1962	980	1540	700	2100
	還気側	12400	400	3.7/4P	450D-430	584														
13	給気側	13500	400	5.5/4P	500D-420	923	1730	2812	3474	1670	1551	1230	1090	1390	2292	2012	1110	1540	750	2450
	還気側	13500	400	5.5/4P	450D-360	621														
14	給気側	14650	400	7.5/4P	450D-315	921	1570	2812	3344	1510	1551	1230	1110	1390	2292	1882	980	1540	750	2350
	還気側	14650	400	5.5/4P	450D-430	611														
15	給気側	15950	400	7.5/4P	450D-360	921	1670	2812	3344	1610	1551	1230	1090	1390	2292	1882	980	1540	750	2350
	還気側	15950	400	5.5/4P	450D-430	629														
17	給気側	18100	400	7.5/4P	500D-600	923	1910	2902	3614	1850	1551	1320	1110	1390	2432	2152	1110	1630	800	2650
	還気側	18100	400	5.5/4P	500D-600	578														

注）1.コイル正面風速は3.0m/sです。
2.▲は分割可能な位置です。
3.仕様により各寸法は多少増減します。
4.電動機容量、ファンサイズ、全静圧とも組込コイルがBの時の値です。
5.TL寸法は組込コイルがBの時の値です。
6.概算質量は組込コイルがBの時の値です。

	A	B
組込コイル	6列コイル	6列+4列コイル

還気ファン　自動巻取型フィルタ　#20～#40

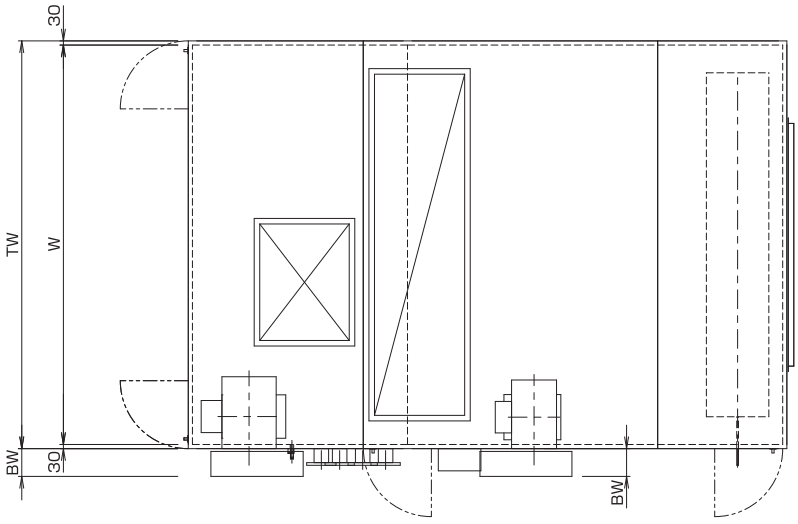

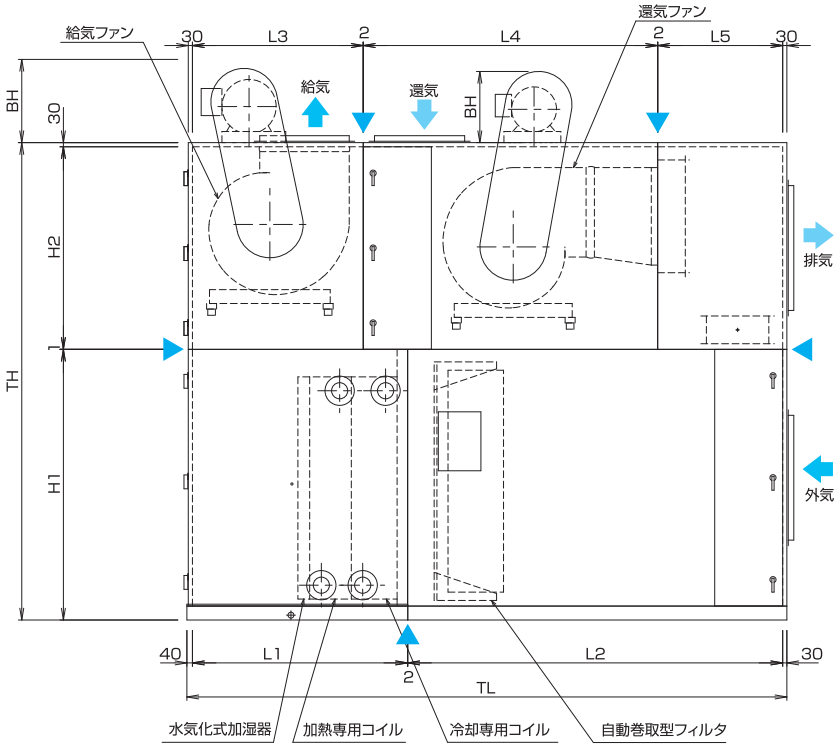

（単位:mm）

電動機容量 (kW)	ベルトカバー寸法	
	BH	BW
1.5	360	120
2.2	410	120
3.7	420	145
5.5	510	170
7.5	510	170
11	570	170
15	570	200
18.5	600	200
22	600	200
30	680	230

（単位:mm）

ユニットサイズ	定格風量 (m³/h)		機外静圧 (Pa)	電動機容量 (kW/P)	ファンサイズ	全静圧 (Pa)	TW	TH	TL	W	H1	H2	L1		L2		L3	L4	L5	概算質量 (kg)
													A	B	A	B				
20	給気側	20100	400	11/4P	500D-420	920	2060	3042	3884	2000	1551	1460	1110	1390	2702	2422	1110	1800	900	3000
	還気側	20100	400	5.5/4P	600D-680	564														
21	給気側	22350	400	11/4P	500D-420	921	2190	2902	3614	2130	1551	1320	1110	1390	2432	2152	1110	1630	800	2850
	還気側	22350	400	7.5/4P	500D-600	611														
22	給気側	24100	400	11/4P	500D-600	922	2340	3042	3884	2280	1551	1460	1110	1390	2702	2422	1110	1800	900	3250
	還気側	24100	400	7.5/4P	600D-680	583														
25	給気側	27200	400	15/4P	500D-600	921	2480	3122	3884	2420	1631	1460	1230	1430	2702	2382	1110	1800	900	3400
	還気側	27200	400	11/4P	600D-680	601														
27	給気側	28100	400	15/4P	500D-600	923	2530	3122	3884	2470	1631	1460	1230	1430	2702	2382	1110	1800	900	3450
	還気側	28100	400	11/4P	600D-680	607														
30	給気側	31100	400	15/4P	600D-680	922	2480	3272	4004	2420	1781	1460	1230	1510	2702	2422	1230	1800	900	3650
	還気側	31100	400	11/4P	600D-680	628														
32	給気側	33800	400	15/4P	600D-680	926	2550	3442	4454	2490	1951	1460	1240	1540	3152	2842	1230	2250	900	3900
	還気側	33800	400	11/4P	600D-680F	592														
35	給気側	36800	400	18.5/4P	600D-680	925	2730	3442	4454	2670	1951	1460	1240	1540	3152	2842	1230	2250	900	4200
	還気側	36800	400	15/4P	600D-680F	606														
40	給気側	40200	400	22/4P	600D-680	926	2940	3442	4454	2880	1951	1460	1240	1540	3152	2842	1230	2250	900	4350
	還気側	40200	400	15/4P	600D-680F	623														

注）1.コイル正面風速は3.0m/sです。
2.▲は分割可能な位置です。
3.仕様により各寸法は多少増減します。
4.電動機容量、ファンサイズ、全静圧とも組込コイルがBの時の値です。
5.TL寸法は組込コイルがBの時の値です。
6.概算質量は組込コイルがBの時の値です。

	A	B
組込コイル	6列コイル	6列+4列コイル

還気ファン　中性能フィルタ+プレフィルタ　全熱交換器付（外気量30%）　#3～#14

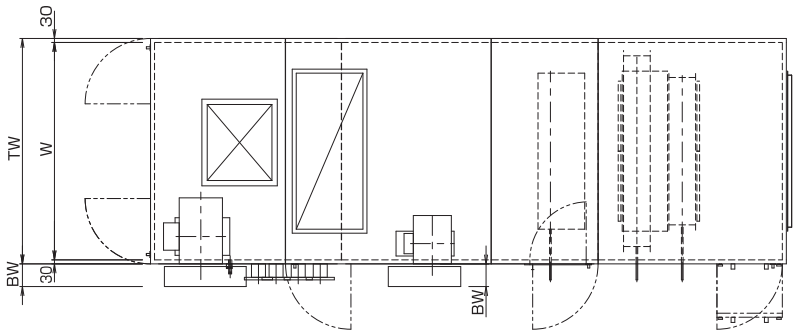

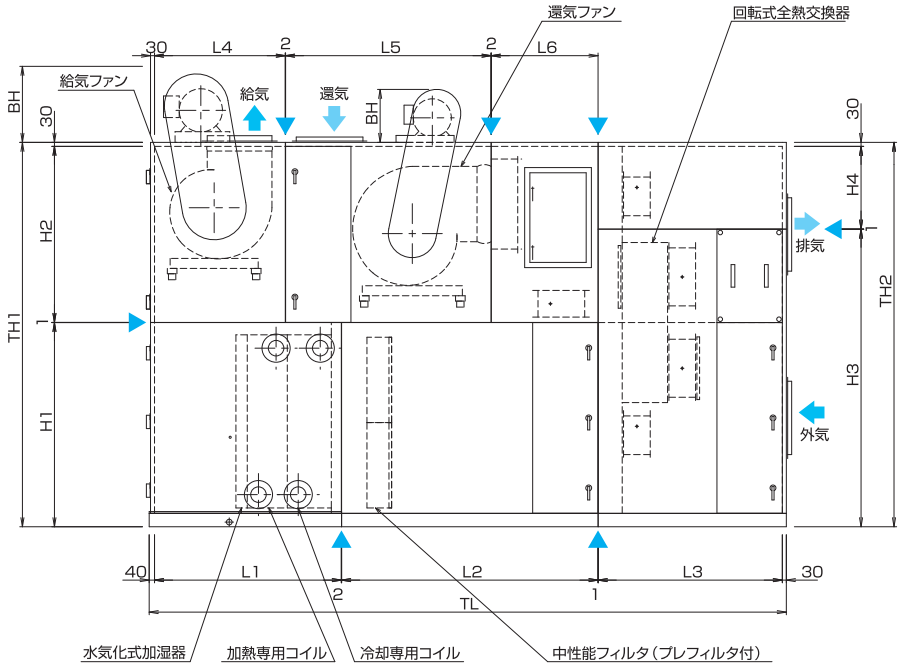

（単位:mm）

電動機容量(kW)	ベルトカバー寸法 BH	BW
1.5	360	120
2.2	410	120
3.7	420	145
5.5	510	170
7.5	510	170
11	570	170
15	570	200
18.5	600	200
22	600	200
30	680	230

◀ 89
90

（単位:mm）

ユニットサイズ		定格風量(m³/h)	機外静圧(Pa)	電動機容量(kW/P)	ファンサイズ	全静圧(Pa)	TW	TH1	TH2	TL	W	H1	H2	H3	H4	L1 A	L1 B	L2 A	L2 B	L3	L4	L5	L6	概算質量(kg)
3	給気側	2950	400	3.7/4P	450DA	1097	1340	2052	1731	4225	1280	901	1120	1701	-	850	1090	1622	1762	1300	1090	1160	600	1850
	還気側	2950	400	1.5/4P	250D-140	807																		
4	給気側	4000	400	3.7/4P	300D-160	1203	1160	2032	2032	3915	1100	951	1050	2002	-	850	1090	1762	1452	1300	780	1160	600	1700
	還気側	4000	400	2.2/4P	250D-195	806																		
5	給気側	5680	400	3.7/4P	300D-160	1173	1260	2162	2162	4025	1200	1081	1050	2132	-	850	1090	1732	1562	1300	780	1270	600	1900
	還気側	5680	400	3.7/4P	300D-220	822																		
6	給気側	6560	400	5.5/4P	300D-220	1149	1260	2292	2292	4075	1200	1211	1050	2262	-	870	1110	1922	1592	1300	780	1270	650	1950
	還気側	6560	400	3.7/4P	300D-270	854																		
7	給気側	7380	400	5.5/4P	300D-270	1224	1260	2312	2312	4225	1200	1231	1050	2282	-	910	1150	1942	1702	1300	780	1420	650	2050
	還気側	7380	400	3.7/4P	350D-250	869																		
8	給気側	8000	400	5.5/4P	300D-270	1195	1360	2312	2312	4225	1300	1231	1050	2282	-	910	1150	1942	1702	1300	780	1420	650	2100
	還気側	8000	400	3.7/4P	350D-250	813																		
9	給気側	9430	400	5.5/4P	350D-250	1129	1460	2492	2492	4505	1400	1231	1230	2462	-	910	1150	2242	1982	1300	890	1540	700	2500
	還気側	9430	400	3.7/4P	450D-280	819																		
10	給気側	10800	400	7.5/4P	350D-295	1216	1460	2382	2382	4385	1400	1301	1050	2352	-	950	1190	2122	1822	1300	890	1420	700	2350
	還気側	10800	400	5.5/4P	350D-370	892																		
11	給気側	11750	400	7.5/4P	350D-335	1221	1490	2642	2642	4535	1430	1381	1230	2612	-	990	1230	2242	1902	1330	890	1540	700	2650
	還気側	11750	400	5.5/4P	450D-280	861																		
12	給気側	12400	400	7.5/4P	350D-335	1139	1460	2772	2772	4535	1400	1511	1230	2211	530	1020	1260	2112	1872	1330	890	1540	700	2700
	還気側	12400	400	5.5/4P	450D-315	869																		
13	給気側	13500	400	7.5/4P	500D-420	1196	1730	2882	2882	4995	1670	1531	1320	2231	620	1090	1390	2432	2152	1380	1110	1630	800	3100
	還気側	13500	400	5.5/4P	500D-420	848																		
14	給気側	14650	400	11/4P	450D-280	1218	1580	2882	2882	4865	1520	1531	1320	2231	620	1110	1390	2432	2022	1380	980	1630	800	3100
	還気側	14650	400	5.5/4P	500D-420	848																		

注）1.コイル正面風速は3.0m/sです。
2.▲は分割可能な位置です。
3.仕様により各寸法は多少増減します。
4.電動機容量、ファンサイズ、全静圧とも組込コイルがBの時の値です。
5.TL寸法は組込コイルがBの時の値です。
6.概算質量は組込コイルがBの時の値です。

	A	B
組込コイル	6列コイル	6列+4列コイル

還気ファン　中性能フィルタ+プレフィルタ　全熱交換器付（外気量30%）　#15～#40

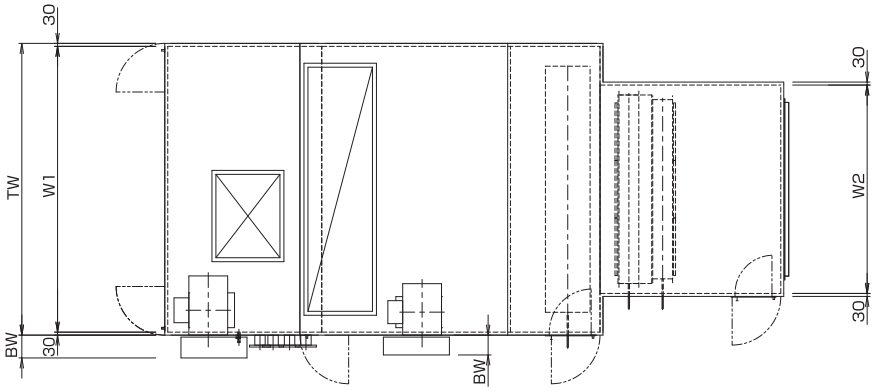

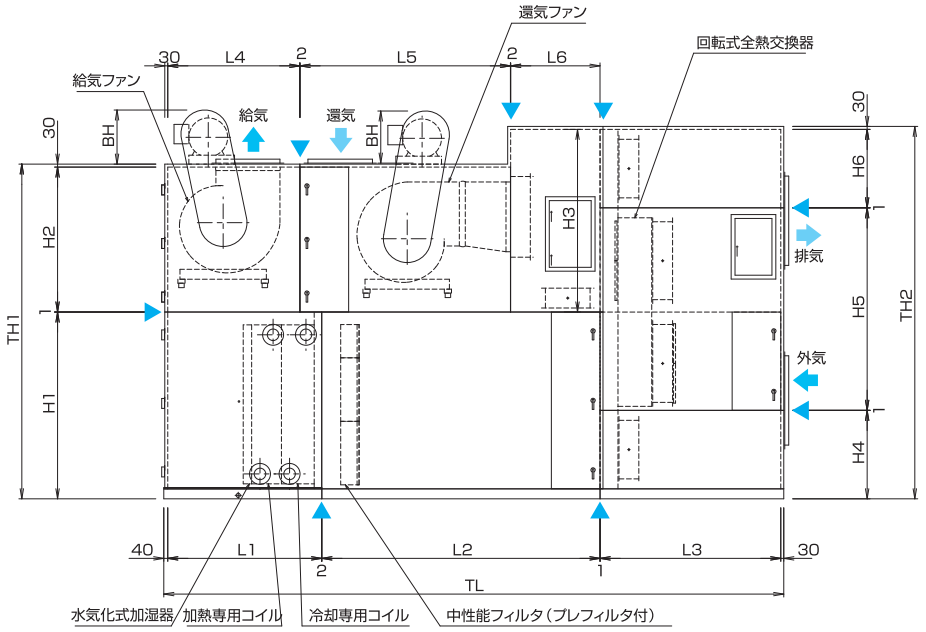

（単位:mm）

電動機容量 (kW)	ベルトカバー寸法	
	BH	BW
1.5	360	120
2.2	410	120
3.7	420	145
5.5	510	170
7.5	510	170
11	570	170
15	570	200
18.5	600	200
22	600	200
30	680	230

（単位:mm）

ユニットサイズ		定格風量 (m³/h)	機外静圧 (Pa)	電動機容量 (kW/P)	ファンサイズ	全静圧 (Pa)	TW	TH1	TH2	TL	W1	W2	H1	H2	H3	H4	H5	H6	L1 A	L1 B	L2 A	L2 B	L3	L4	L5	L6	概算質量 (kg)
15	給気側	15950	400	11/4P	450D-360	1284	1670	2792	2792	4775	1610	1610	1531	1230	1230	2231	530	-	1090	1390	2292	1882	1430	980	1540	750	3000
	還気側	15950	400	7.5/4P	450D-430	919																					
17	給気側	18100	400	11/4P	450D-430	1222	1800	2882	2882	4915	1740	1740	1531	1320	1320	2281	570	-	1090	1390	2432	2022	1430	980	1630	800	3250
	還気側	18100	400	7.5/4P	500D-420	892																					
20	給気側	20100	400	15/4P	500D-420	1301	1950	2942	2942	5115	1890	1500	1531	1380	1380	2281	630	-	1110	1390	2432	2152	1500	1110	1630	800	3600
	還気側	20100	400	11/4P	500D-600	897																					
21	給気側	22350	400	15/4P	500D-420	1252	2120	3012	3012	5145	2060	1600	1531	1450	1450	2331	650	-	1110	1390	2432	2152	1530	1110	1630	800	3750
	還気側	22350	400	11/4P	500D-600	902																					
22	給気側	24100	400	15/4P	500D-600	1257	2250	3062	3062	5155	2190	1700	1531	1500	1500	2381	650	-	1110	1390	2432	2152	1540	1110	1630	800	3900
	還気側	24100	400	11/4P	500D-600	882																					
25	給気側	27200	400	18.5/4P	500D-600	1277	2480	3102	3102	5915	2420	2420	1611	1460	1460	1611	1460	-	1130	1430	3152	2832	1580	1110	2250	900	4600
	還気側	27200	400	11/4P	600D-680F	863																					
27	給気側	28100	400	18.5/4P	500D-600	1227	2530	3252	3252	5565	2470	1900	1611	1230	1610	2561	660	-	1210	1430	2702	2482	1580	1210	1800	900	4400
	還気側	28100	400	11/4P	600D-680	830																					
30	給気側	31100	400	18.5/4P	600D-680	1209	2440	3441	3441	5665	2380	1900	1851	1559	1559	960	2450	-	1230	1510	2702	2422	1660	1230	1800	900	4700
	還気側	31100	400	15/4P	600D-680	879																					
32	給気側	33800	400	22/4P	600D-680	1276	2550	3491	3491	6195	2490	1900	1851	1609	1609	960	2500	-	1240	1540	3152	2842	1740	1230	2250	900	5000
	還気側	33800	400	15/4P	600D-680F	869																					
35	給気側	36800	400	22/4P	600D-680	1266	2740	3541	3541	6285	2680	1900	1851	1659	1659	960	2550	-	1240	1540	3152	2842	1830	1230	2250	900	5350
	還気側	36800	400	18.5/4P	600D-680F	913																					
40	給気側	40200	400	30/4P	600D-680	1258	2940	3753	3753	6375	2880	2100	1882	1460	1840	891	2040	790	1330	1540	3152	2942	1820	1330	2250	900	5700
	還気側	40200	400	18.5/4P	600D-680F	874																					

注）1.コイル正面風速は3.0m/sです。
2.▲は分割可能な位置です。
3.仕様により各寸法は多少増減します。
4.電動機容量、ファンサイズ、全静圧とも組込コイルがBの時の値です。
5.TL寸法は組込コイルがBの時の値です。
6.概算質量は組込コイルがBの時の値です。

	A	B
組込コイル	6列コイル	6列+4列コイル

還気ファン　自動巻取型フィルタ　全熱交換器付（外気量30%）　#3～#14

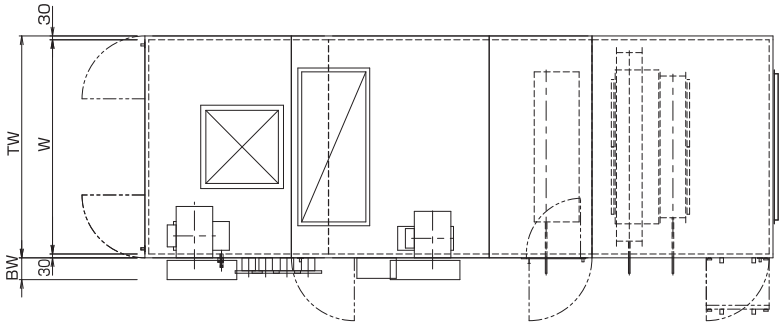

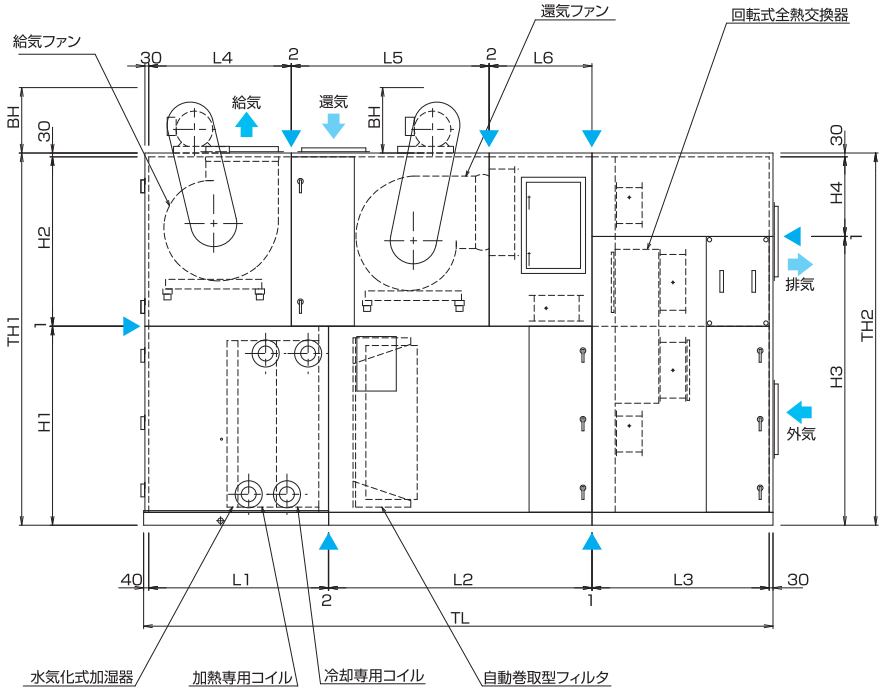

（単位:mm）

電動機容量(kW)	ベルトカバー寸法 BH	ベルトカバー寸法 BW
1.5	360	120
2.2	410	120
3.7	420	145
5.5	510	170
7.5	510	170
11	570	170
15	570	200
18.5	600	200
22	600	200
30	680	230

◀91
92

（単位:mm）

ユニットサイズ		定格風量(m³/h)	機外静圧(Pa)	電動機容量(kW/P)	ファンサイズ	全静圧(Pa)	TW	TH1	TH2	TL	W	H1	H2	H3	H4	L1 A	L1 B	L2 A	L2 B	L3	L4	L5	L6	概算質量(kg)
3	給気側	2950	400	3.7/4P	450DA	1119	1340	2052	1731	4223	1280	901	1120	1701	-	850	1090	1620	1760	1300	1090	1760	-	1850
	還気側	2950	400	1.5/4P	250D-140	807																		
4	給気側	4000	400	3.7/4P	250D-195	1104	1170	2032	2032	3843	1110	951	1050	2002	-	850	1090	1760	1380	1300	710	1760	-	1700
	還気側	4000	400	2.2/4P	250D-195	806																		
5	給気側	5680	400	3.7/4P	250D-220	1099	1260	2232	2232	3953	1200	1151	1050	2202	-	850	1090	1730	1490	1300	710	1870	-	1900
	還気側	5680	400	3.7/4P	300D-220	822																		
6	給気側	6560	400	5.5/4P	300D-220	1135	1260	2232	2232	4073	1200	1151	1050	2202	-	870	1110	1920	1590	1300	780	1920	-	1950
	還気側	6560	400	3.7/4P	300D-270	854																		
7	給気側	7380	400	5.5/4P	300D-270	1162	1260	2372	2372	4223	1200	1291	1050	2342	-	910	1150	1940	1700	1300	780	2070	-	2100
	還気側	7380	400	3.7/4P	350D-250	869																		
8	給気側	8000	400	5.5/4P	300D-270	1095	1360	2372	2372	4223	1300	1291	1050	2342	-	910	1150	1940	1700	1300	780	2070	-	2150
	還気側	8000	400	3.7/4P	350D-250	813																		
9	給気側	9430	400	5.5/4P	350D-250	1131	1390	2552	2552	4503	1330	1291	1230	2522	-	910	1150	2240	1980	1300	890	2240	-	2450
	還気側	9430	400	3.7/4P	450D-280	819																		
10	給気側	10800	400	7.5/4P	350D-295	1164	1430	2432	2432	4383	1370	1351	1050	2402	-	950	1190	2120	1820	1300	890	2120	-	2350
	還気側	10800	400	5.5/4P	350D-370	892																		
11	給気側	11750	400	7.5/4P	350D-335	1132	1490	2652	2652	4535	1430	1391	1230	2622	-	1110	1230	2242	1902	1330	890	1540	700	2700
	還気側	11750	400	5.5/4P	450D-280	861																		
12	給気側	12400	400	7.5/4P	350D-335	1146	1460	2742	2742	4533	1400	1481	1230	2181	530	1020	1260	2110	1870	1330	890	2240	-	2650
	還気側	12400	400	5.5/4P	450D-315	869																		
13	給気側	13500	400	7.5/4P	450D-360	1171	1580	2902	2902	4865	1520	1551	1320	2251	620	1090	1390	1631	2022	1380	980	1630	800	3050
	還気側	13500	400	5.5/4P	500D-420	848																		
14	給気側	14650	400	7.5/4P	500D-420	1159	1730	2902	2902	4995	1670	1551	1320	2251	620	1090	1390	1631	2152	1380	1110	1630	800	3150
	還気側	14650	400	5.5/4P	500D-420	848																		

注）1.コイル正面風速は3.0m/sです。
2.▲は分割可能な位置です。
3.仕様により各寸法は多少増減します。
4.電動機容量、ファンサイズ、全静圧とも組込コイルがBの時の値です。
5.TL寸法は組込コイルがBの時の値です。
6.概算質量は組込コイルがBの時の値です。

	A	B
組込コイル	6列コイル	6列+4列コイル

還気ファン　自動巻取型フィルタ　全熱交換器付（外気量30%）　#15～#40

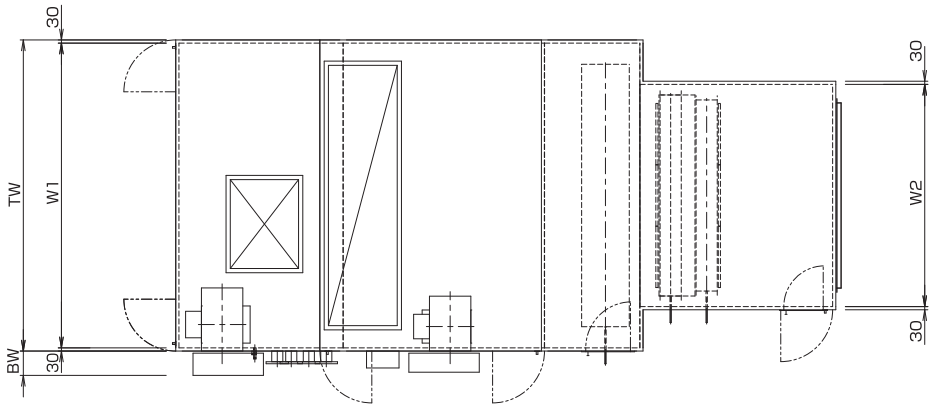

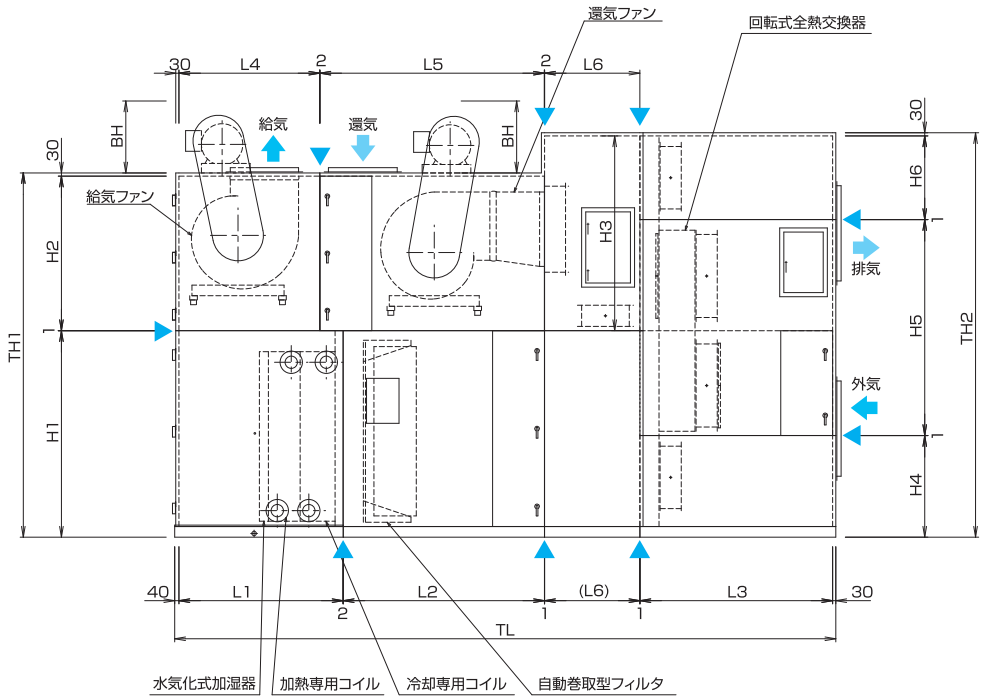

（単位:mm）

電動機容量(kW)	ベルトカバー寸法 BH	ベルトカバー寸法 BW
1.5	360	120
2.2	410	120
3.7	420	145
5.5	510	170
7.5	510	170
11	570	170
15	570	200
18.5	600	200
22	600	200
30	680	230

（単位:mm）

ユニットサイズ		定格風量(m³/h)	機外静圧(Pa)	電動機容量(kW/P)	ファンサイズ	全静圧(Pa)	TW	TH1	TH2	TL	W1	W2	H1	H2	H3	H4	H5	H6	L1 A	L1 B	L2 A	L2 B	L3	L4	L5	L6	概算質量(kg)
15	給気側	15950	400	11/4P	450D-360	1185	1670	2812	2812	4775	1610	1610	1551	1230	1230	2251	530	-	1090	1390	2292	1882	1430	980	1540	750	3100
	還気側	15950	400	7.5/4P	450D-430	919																					
17	給気側	18100	400	11/4P	450D-430	1169	1840	2902	2902	4915	1780	1780	1551	1320	1320	2301	570	-	1090	1390	1631	2022	1430	980	1630	800	3300
	還気側	18100	400	7.5/4P	500D-420	892																					
20	給気側	20100	400	11/4P	500D-420	1198	2010	2962	2962	5115	1950	1500	1551	1380	1380	2301	630	-	1110	1390	1631	2152	1500	1110	1630	800	3600
	還気側	20100	400	11/4P	500D-600	897																					
21	給気側	22350	400	15/4P	500D-420	1187	2190	3032	3032	5145	2130	1600	1551	1450	1450	2351	650	-	1110	1390	1631	2152	1530	1110	1630	800	3850
	還気側	22350	400	11/4P	500D-600	902																					
22	給気側	24100	400	15/4P	500D-600	1156	2340	3082	3082	5155	2280	1700	1551	1500	1500	2401	650	-	1110	1390	1631	2152	1540	1110	1630	800	4000
	還気側	24100	400	11/4P	500D-600	882																					
25	給気側	27200	400	15/4P	500D-600	1192	2480	3122	3122	5915	2420	2420	1631	1460	1460	1631	1460	-	1130	1430	2251	1931	1580	1110	2250	900	4700
	還気側	27200	400	11/4P	600D-680F	863																					
27	給気側	28100	400	15/4P	500D-600	1127	2530	3272	3272	5565	2470	1900	1631	1230	1610	2581	660	-	1210	1430	1801	1581	1580	1210	1800	900	4550
	還気側	28100	400	11/4P	600D-680	830																					
30	給気側	31100	400	18.5/4P	600D-680	1151	2480	3371	3371	5665	2420	1900	1781	1559	1559	890	2450	-	1230	1510	1801	1521	1660	1230	1800	900	4950
	還気側	31100	400	15/4P	600D-680	879																					
32	給気側	33800	400	18.5/4P	600D-680	1179	2550	3591	3591	6195	2490	1900	1951	1609	1609	1060	2500	-	1240	1540	2251	1941	1740	1230	2250	900	5250
	還気側	33800	400	15/4P	600D-680F	869																					
35	給気側	36800	400	22/4P	600D-680	1205	2730	3641	3641	6285	2670	1900	1951	1659	1659	1060	2550	-	1240	1540	2251	1941	1830	1230	2250	900	5600
	還気側	36800	400	18.5/4P	600D-680F	913																					
40	給気側	40200	400	30/4P	600D-680	1155	2940	3822	3822	6375	2880	2100	1951	1460	1840	960	2040	790	1330	1540	2251	2041	1820	1330	2250	900	5950
	還気側	40200	400	18.5/4P	600D-680F	874																					

注）1.コイル正面風速は3.0m/sです。
2.▲は分割可能な位置です。
3.仕様により各寸法は多少増減します。
4.電動機容量、ファンサイズ、全静圧とも組込コイルがBの時の値です。
5.TL寸法は組込コイルがBの時の値です。
6.概算質量は組込コイルがBの時の値です。

	A	B
組込コイル	6列コイル	6列+4列コイル

排気ファン　中性能フィルタ+プレフィルタ　全熱交換器付（外気量100%）　#3～#14

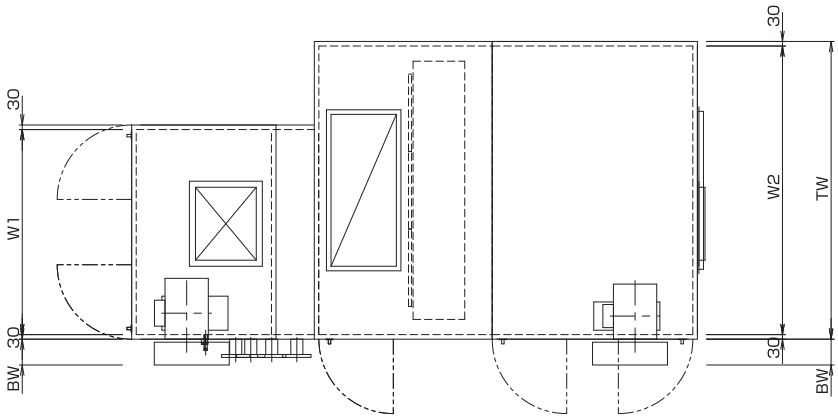

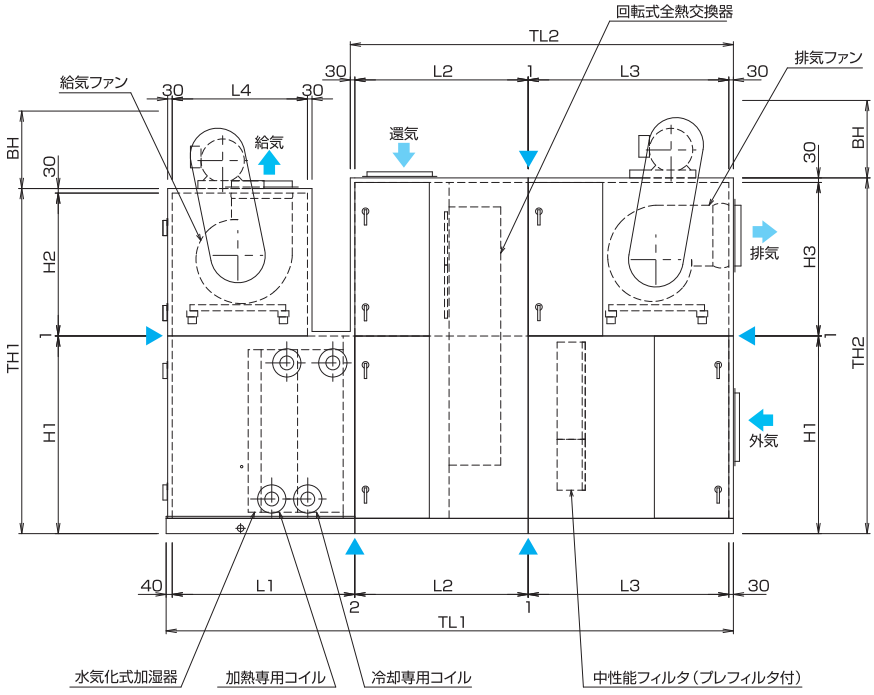

（単位:mm）

電動機容量(kW)	ベルトカバー寸法 BH	ベルトカバー寸法 BW
1.5	360	120
2.2	410	120
3.7	420	145
5.5	510	170
7.5	510	170
11	570	170
15	570	200
18.5	600	200
22	600	200
30	680	230

◀ 93
94

（単位:mm）

ユニットサイズ		定格風量(m³/h)	機外静圧(Pa)	電動機容量(kW/P)	ファンサイズ	全静圧(Pa)	TW	TH1	TH2	TL1	TL2	W1	W2	H1	H2	H3	L1 A	L1 B	L2	L3	L4 A	L4 B	概算質量(kg)
3	給気側	2950	400	2.2/4P	250D-140	990	1360	1692	1782	3423	2321	830	1300	871	790	880	850	1090	1100	1160	850	710	1350
	還気側	2950	400	1.5/4P	250D-140	757																	
4	給気側	4000	400	3.7/4P	250D-195	1069	1460	1692	1782	3423	2321	1010	1400	871	790	880	850	1090	1100	1160	850	710	1600
	還気側	4000	400	2.2/4P	250D-195	782																	
5	給気側	5680	400	3.7/4P	300D-220	1191	1560	1952	1982	3423	2321	1010	1500	1071	850	880	850	1090	1100	1160	850	780	1600
	還気側	5680	400	3.7/4P	250D-220	799																	
6	給気側	6560	400	5.5/4P	300D-220	1137	1660	2022	2092	3553	2431	1060	1600	1141	850	920	870	1110	1100	1270	870	780	1850
	還気側	6560	400	3.7/4P	300D-220	797																	
7	給気側	7380	400	5.5/4P	300D-270	1170	1760	2102	2172	3603	2441	1080	1700	1221	850	920	910	1150	1110	1270	910	780	1950
	還気側	7380	400	3.7/4P	300D-270	777																	
8	給気側	8000	400	5.5/4P	300D-270	1222	1760	2112	2272	3753	2591	1150	1700	1231	850	1010	910	1150	1110	1420	910	780	2000
	還気側	8000	400	3.7/4P	350D-250	803																	
9	給気側	9430	400	5.5/4P	350D-295	1172	1960	2272	2272	3753	2591	1290	1900	1231	1010	1010	910	1150	1110	1420	910	1150	2150
	還気側	9430	400	3.7/4P	350D-370	769																	
10	給気側	10800	400	7.5/4P	350D-295	1118	1960	2272	2342	3823	2621	1350	1900	1301	940	1010	980	1190	1140	1420	980	890	2250
	還気側	10800	400	5.5/4P	350D-295	813																	
11	給気側	11750	400	7.5/4P	350D-335	1115	2160	2352	2561	3863	2621	1360	2100	1381	940	1149	1110	1230	1140	1420	1110	890	2400
	還気側	11750	400	5.5/4P	350D-335	757																	
12	給気側	12400	400	7.5/4P	350D-335	1148	2160	2432	2641	3963	2691	1340	2100	1461	940	1149	1020	1260	1210	1420	1020	890	2500
	還気側	12400	400	5.5/4P	350D-370	774																	
13	給気側	13500	400	7.5/4P	500D-420	1203	2160	2792	2792	4303	2901	1670	2100	1531	1230	1230	1090	1390	1300	1540	1090	1390	2950
	還気側	13500	400	5.5/4P	450D-360	800																	
14	給気側	14650	400	7.5/4P	500D-420	1104	2360	2792	2792	4303	2901	1670	2300	1531	1230	1230	1090	1390	1300	1540	1090	1390	3150
	還気側	14650	400	5.5/4P	450D-430	757																	

注）1.コイル正面風速は3.0m/sです。
2.▲は分割可能な位置です。
3.仕様により各寸法は多少増減します。
4.電動機容量、ファンサイズ、全静圧とも組込コイルがBの時の値です。
5.TL寸法は組込コイルがBの時の値です。
6.概算質量は組込コイルがBの時の値です。

	A	B
組込コイル	6列コイル	6列+4列コイル

排気ファン　中性能フィルタ+プレフィルタ　全熱交換器付（外気量100%）　#15～#40

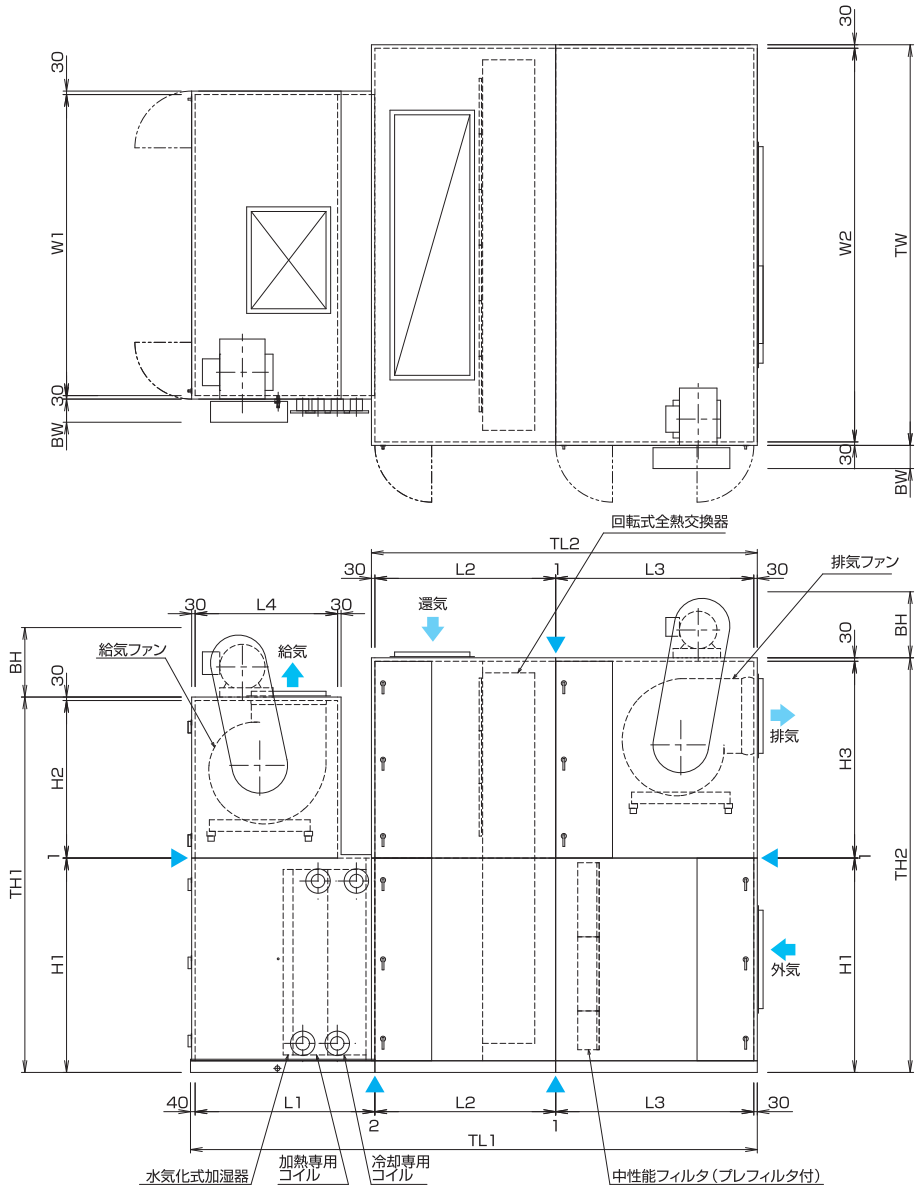

（単位:mm）

電動機容量(kW)	ベルトカバー寸法 BH	BW
1.5	360	120
2.2	410	120
3.7	420	145
5.5	510	170
7.5	510	170
11	570	170
15	570	200
18.5	600	200
22	600	200
30	680	230

（単位:mm）

ユニットサイズ	定格風量(m³/h)	機外静圧(Pa)	電動機容量(kW/P)	ファンサイズ	全静圧(Pa)	TW	TH1	TH2	TL1	TL2	W1	W2	H1	H2	H3	L1 A	L1 B	L2	L3	L4 A	L4 B	概算質量(kg)
15	給気側 15950	400	11/4P	450D-360	1153	2360	2682	2792	4303	2871	1570	2300	1531	1120	1230	1110	1390	1300	1540	1110	980	3100
	還気側 15950	400	7.5/4P	450D-360	782																	
17	給気側 18100	400	11/4P	450D-430	1029	2610	2682	2936	4343	2911	1730	2550	1531	1120	1374	1090	1390	1340	1540	1090	980	3350
	還気側 18100	400	7.5/4P	450D-430	744																	
20	給気側 20100	400	11/4P	500D-420	1073	2610	2882	2882	4433	3001	1890	2550	1531	1320	1320	1110	1390	1340	1630	1110	1390	3600
	還気側 20100	400	7.5/4P	500D-600	774																	
21	給気側 22350	400	15/4P	500D-420	1129	2610	2882	2882	4433	3001	2060	2550	1531	1320	1320	1110	1390	1340	1630	1110	1390	3750
	還気側 22350	400	11/4P	500D-420	808																	
22	給気側 24100	400	15/4P	500D-600	1085	2960	3011	3011	4543	3111	2190	2900	1531	1449	1449	1110	1390	1450	1630	1110	1390	3900
	還気側 24100	400	11/4P	500D-600	759																	
25	給気側 27200	400	15/4P	500D-600	1150	2960	2872	3091	4583	3111	2300	2900	1611	1230	1449	1130	1430	1450	1630	1130	1110	4000
	還気側 27200	400	11/4P	500D-600	797																	
27	給気側 28100	400	18.5/4P	500D-600	1172	2960	2872	3102	4763	3291	2370	2900	1611	1230	1460	1130	1430	1460	1800	1130	1110	4200
	還気側 28100	400	11/4P	600D-680	807																	
30	給気側 31100	400	18.5/4P	600D-680	1151	3160	3441	3441	4943	3391	2350	3100	1761	1649	1649	1230	1510	1560	1800	1230	1510	4750
	還気側 31100	400	15/4P	600D-680	797																	
32	給気側 33800	400	22/4P	600D-680	1206	3160	3232	3521	4973	3391	2410	3100	1841	1360	1649	1240	1540	1560	1800	1240	1230	4800
	還気側 33800	400	15/4P	600D-680	826																	
35	給気側 36800	400	22/4P	600D-680	1130	3460	3242	3581	4973	3391	2600	3400	1851	1360	1699	1330	1540	1560	1800	1330	1230	5050
	還気側 36800	400	15/4P	600D-680	779																	
40	給気側 40200	400	30/4P	600D-680	1184	3460	3242	3581	4973	3391	2800	3400	1851	1360	1699	1330	1540	1560	1800	1330	1230	5300
	還気側 40200	400	18.5/4P	600D-680	808																	

注）1.コイル正面風速は3.0m/sです。
2.▲は分割可能な位置です。
3.仕様により各寸法は多少増減します。
4.電動機容量、ファンサイズ、全静圧とも組込コイルがBの時の値です。
5.TL寸法は組込コイルがBの時の値です。
6.概算質量は組込コイルがBの時の値です。

	A	B
組込コイル	6列コイル	6列+4列コイル

排気ファン　自動巻取型フィルタ　全熱交換器付（外気量100%）　#3～#14

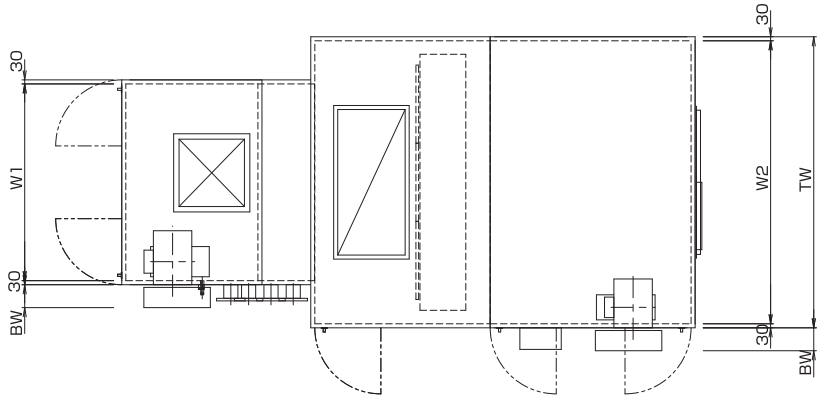

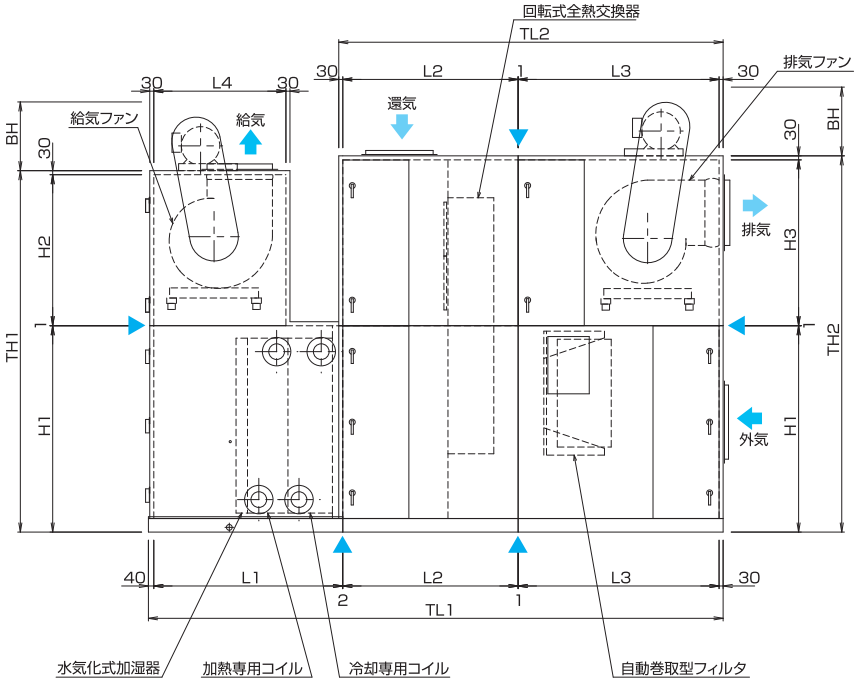

（単位:mm）

電動機容量 (kW)	ベルトカバー寸法	
	BH	BW
1.5	360	120
2.2	410	120
3.7	420	145
5.5	510	170
7.5	510	170
11	570	170
15	570	200
18.5	600	200
22	600	200
30	680	230

（単位:mm）

ユニットサイズ	定格風量 (m³/h)		機外静圧 (Pa)	電動機容量 (kW/P)	ファンサイズ	全静圧 (Pa)	TW	TH1	TH2	TL1	TL2	W1	W2	H1	H2	H3	L1 A	L1 B	L2	L3	L4 A	L4 B	概算質量 (kg)
3	給気側	2950	400	2.2/4P	250D-140	1023	1360	1702	1792	3453	2351	830	1300	881	790	880	850	1090	1100	1190	850	710	1500
	還気側	2950	400	1.5/4P	250D-140	757																	
4	給気側	4000	400	3.7/4P	250D-195	1070	1460	1702	1792	3453	2351	1010	1400	881	790	880	850	1090	1100	1190	850	710	1650
	還気側	4000	400	2.2/4P	250D-195	782																	
5	給気側	5680	400	3.7/4P	300D-160	1111	1560	1952	1982	3453	2351	1010	1500	1071	850	880	850	1090	1100	1190	850	780	1700
	還気側	5680	400	3.7/4P	250D-220	799																	
6	給気側	6560	400	5.5/4P	300D-220	1103	1660	2022	2092	3553	2431	1060	1600	1141	850	920	870	1110	1100	1270	870	780	1900
	還気側	6560	400	3.7/4P	300D-220	797																	
7	給気側	7380	400	5.5/4P	300D-270	1095	1760	2102	2172	3603	2441	1080	1700	1221	850	920	910	1150	1110	1270	910	780	2000
	還気側	7380	400	3.7/4P	300D-270	777																	
8	給気側	8000	400	5.5/4P	300D-270	1122	1760	2112	2272	3753	2591	1150	1700	1231	850	1010	910	1150	1110	1420	910	780	2100
	還気側	8000	400	3.7/4P	350D-250	803																	
9	給気側	9430	400	5.5/4P	350D-250	1088	1960	2272	2272	3753	2591	1290	1900	1231	1010	1010	910	1150	1110	1420	910	1150	2200
	還気側	9430	400	3.7/4P	350D-370	769																	
10	給気側	10800	400	7.5/4P	350D-295	1096	1960	2272	2342	3823	2621	1350	1900	1301	940	1010	950	1190	1140	1420	950	890	2300
	還気側	10800	400	5.5/4P	350D-295	813																	
11	給気側	11750	400	7.5/4P	350D-335	1058	2160	2352	2561	3863	2621	1360	2100	1381	940	1149	990	1230	1140	1420	990	890	2500
	還気側	11750	400	5.5/4P	350D-335	757																	
12	給気側	12400	400	7.5/4P	350D-335	1083	2160	2432	2641	3963	2691	1340	2100	1461	940	1149	1110	1260	1210	1420	1110	890	2550
	還気側	12400	400	5.5/4P	350D-370	774																	
13	給気側	13500	400	7.5/4P	450D-315	1116	2160	2682	2792	4303	2901	1410	2100	1531	1120	1230	1090	1390	1300	1540	1090	980	2850
	還気側	13500	400	5.5/4P	450D-360	800																	
14	給気側	14650	400	7.5/4P	450D-360	1080	2360	2682	2792	4303	2901	1470	2300	1531	1120	1230	1090	1390	1300	1540	1090	980	3150
	還気側	14650	400	5.5/4P	450D-430	757																	

注）1.コイル正面風速は3.0m/sです。
2.▲は分割可能な位置です。
3.仕様により各寸法は多少増減します。
4.電動機容量、ファンサイズ、全静圧とも組込コイルがBの時の値です。
5.TL寸法は組込コイルがBの時の値です。
6.概算質量は組込コイルがBの時の値です。

	A	B
組込コイル	6列コイル	6列+4列コイル

◀ 95
96

排気ファン　自動巻取型フィルタ　全熱交換器付（外気量100%）　#15～#40

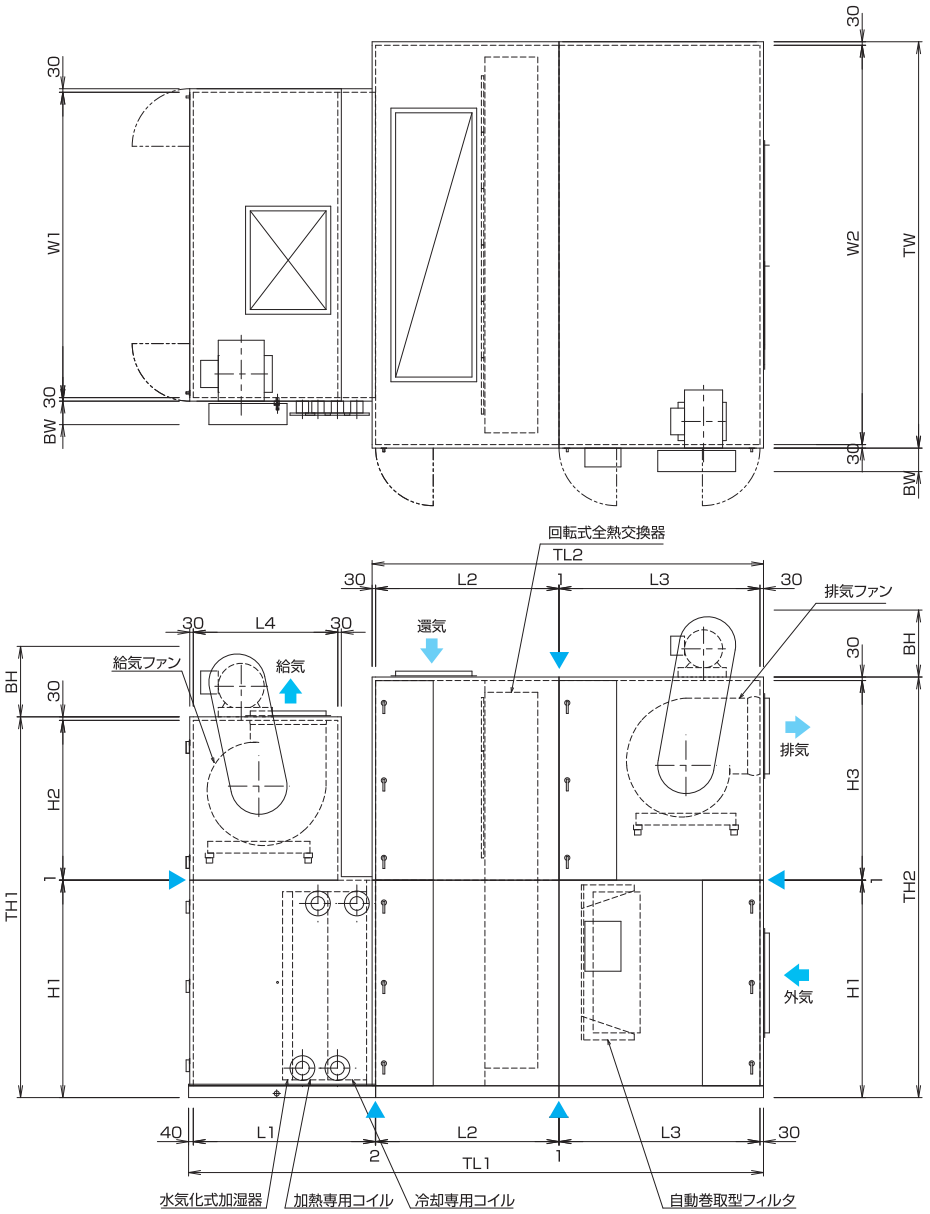

（単位:mm）

電動機容量(kW)	ベルトカバー寸法 BH	ベルトカバー寸法 BW
1.5	360	120
2.2	410	120
3.7	420	145
5.5	510	170
7.5	510	170
11	570	170
15	570	200
18.5	600	200
22	600	200
30	680	230

（単位:mm）

ユニットサイズ	定格風量(m³/h)	機外静圧(Pa)	電動機容量(kW/P)	ファンサイズ	全静圧(Pa)	TW	TH1	TH2	TL1	TL2	W1	W2	H1	H2	H3	L1 A	L1 B	L2	L3	L4 A	L4 B	概算質量(kg)
15	給気側 15950	400	11/4P	450D-360	1109	2360	2682	2792	4303	2871	1570	2300	1531	1120	1230	1110	1390	1300	1540	1110	980	3200
	還気側 15950	400	7.5/4P	450D-360	782																	
17	給気側 18100	400	11/4P	450D-430	1087	2610	2682	2936	4343	2911	1730	2550	1531	1120	1374	1090	1390	1340	1540	1090	980	3400
	還気側 18100	400	7.5/4P	450D-430	744																	
20	給気側 20100	400	11/4P	500D-420	1096	2610	2882	2882	4433	3001	1890	2550	1531	1320	1320	1110	1390	1340	1630	1110	1390	3650
	還気側 20100	400	7.5/4P	500D-600	774																	
21	給気側 22350	400	15/4P	500D-420	1125	2610	2882	2882	4433	3001	2060	2550	1531	1320	1320	1110	1390	1340	1630	1110	1390	3800
	還気側 22350	400	11/4P	500D-420	808																	
22	給気側 24100	400	15/4P	500D-600	1099	2960	3011	3011	4543	3111	2190	2900	1531	1449	1449	1110	1390	1450	1630	1110	1390	4000
	還気側 24100	400	11/4P	500D-600	759																	
25	給気側 27200	400	15/4P	500D-600	1110	2960	2872	3091	4583	3111	2300	2900	1611	1230	1449	1130	1430	1450	1630	1130	1110	4050
	還気側 27200	400	11/4P	500D-600	797																	
27	給気側 28100	400	15/4P	500D-600	1125	2960	2872	3102	4763	3291	2370	2900	1611	1230	1460	1130	1430	1460	1800	1130	1110	4200
	還気側 28100	400	11/4P	600D-680	807																	
30	給気側 31100	400	18.5/4P	600D-680	1116	3160	3441	3441	4943	3391	2350	3100	1761	1649	1649	1230	1510	1560	1800	1230	1510	4850
	還気側 31100	400	15/4P	600D-680	797																	
32	給気側 33800	400	18.5/4P	600D-680	1137	3160	3232	3521	4973	3391	2410	3100	1841	1360	1649	1240	1540	1560	1800	1240	1230	4850
	還気側 33800	400	15/4P	600D-680	826																	
35	給気側 36800	400	22/4P	600D-680	1108	3460	3242	3581	4973	3391	2600	3400	1851	1360	1699	1330	1540	1560	1800	1330	1230	5150
	還気側 36800	400	15/4P	600D-680	779																	
40	給気側 40200	400	30/4P	600D-680	1127	3460	3242	3581	4973	3391	2800	3400	1851	1360	1699	1330	1540	1560	1800	1330	1230	5400
	還気側 40200	400	18.5/4P	600D-680	808																	

注）1.コイル正面風速は3.0m/sです。
2.▲は分割可能な位置です。
3.仕様により各寸法は多少増減します。
4.電動機容量、ファンサイズ、全静圧とも組込コイルがBの時の値です。
5.TL寸法は組込コイルがBの時の値です。
6.概算質量は組込コイルがBの時の値です。

	A	B
組込コイル	6列コイル	6列+4列コイル

中性能フィルタ+プレフィルタ　#3～#14

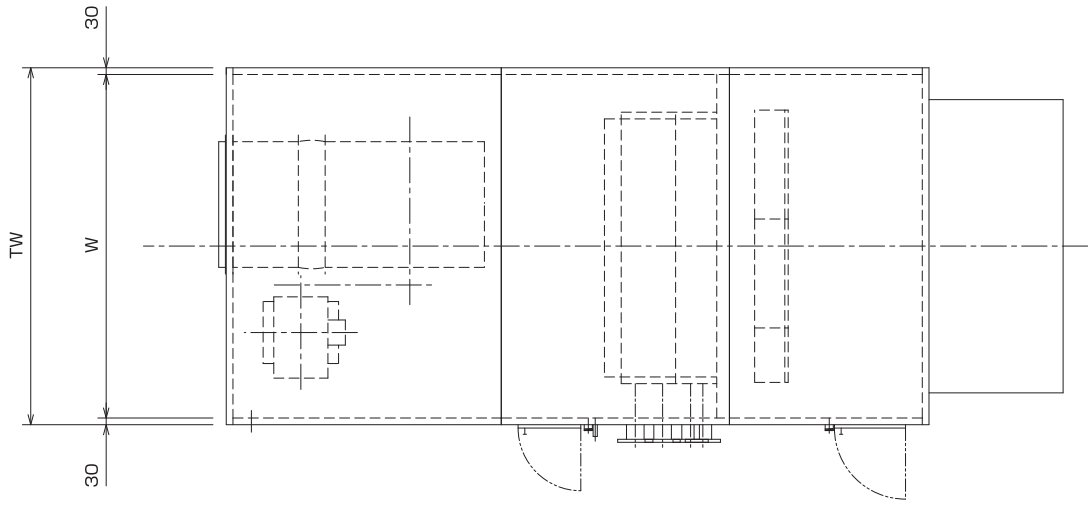

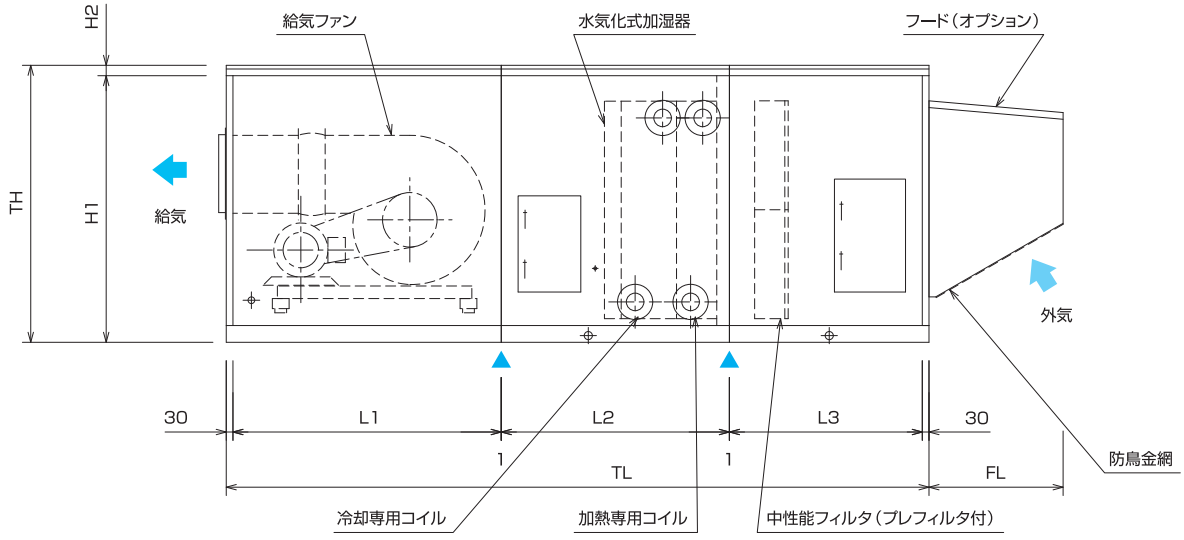

（単位:mm）

ユニットサイズ	定格風量 (m³/h)	機外静圧 (Pa)	電動機容量 (kW/P)	ファンサイズ	全静圧 (Pa)	TW	TH	TL	W	H1	H2	L1	L2 A	L2 B	L3	FL	概算質量 (kg)
3	2950	400	2.2/4P	250D-140	1058	920	1060	3772	860	1011	49	1090	1200	1440	1180	500	770
4	4000	400	3.7/4P	300D-160	1178	1070	1133	3862	1010	1081	52	1180	1200	1440	1180	500	820
5	5680	400	3.7/4P	300D-160	1150	1160	1175	3862	1100	1121	54	1180	1200	1440	1180	500	930
6	6560	400	3.7/4P	350D-250	1095	1180	1315	4012	1120	1261	54	1330	1200	1440	1180	650	1080
7	7380	400	5.5/4P	300D-270	1141	1160	1325	3932	1100	1271	54	1250	1200	1440	1180	650	1080
8	8000	400	5.5/4P	300D-270	1178	1210	1336	3932	1150	1281	55	1250	1200	1440	1180	650	1080
9	9430	400	5.5/4P	350D-250	1077	1460	1341	4032	1400	1281	60	1350	1200	1440	1180	650	1190
10	10800	400	7.5/4P	350D-295	1129	1460	1411	4032	1400	1351	60	1350	1200	1440	1180	650	1290
11	11750	400	7.5/4P	350D-335	1168	1460	1491	4032	1400	1431	60	1350	1200	1440	1180	800	1340
12	12400	400	7.5/4P	350D-335	1073	1460	1621	4032	1400	1561	60	1350	1200	1440	1180	800	1350
13	13500	400	7.5/4P	450D-280	1107	1550	1642	4242	1490	1581	61	1470	1230	1530	1180	800	1500
14	14650	400	7.5/4P	500D-420	1138	1760	1647	4192	1700	1581	66	1420	1230	1530	1180	800	1650

注）1.コイル正面風速は3.0m/sです。
2.▲は分割可能な位置です。
3.仕様により各寸法は多少増減します。
4.電動機容量、ファンサイズ、全静圧とも組込コイルがBの時の値です。
5.TL寸法は組込コイルがBの時の値です。
6.概算質量は組込コイルがBの時の値です。

	A	B
組込コイル	6列コイル	6列+4列コイル

◀ 97
98

中性能フィルタ+プレフィルタ　#15～#40

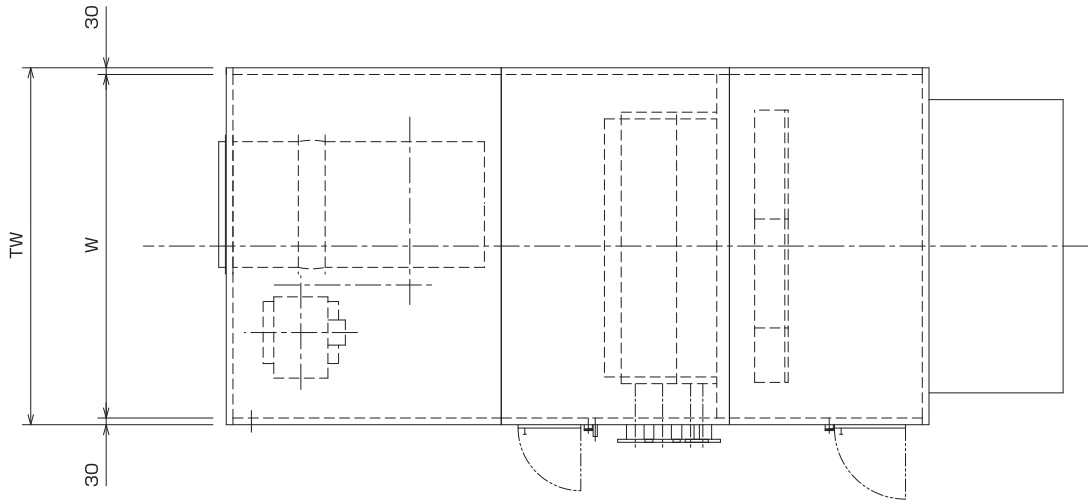

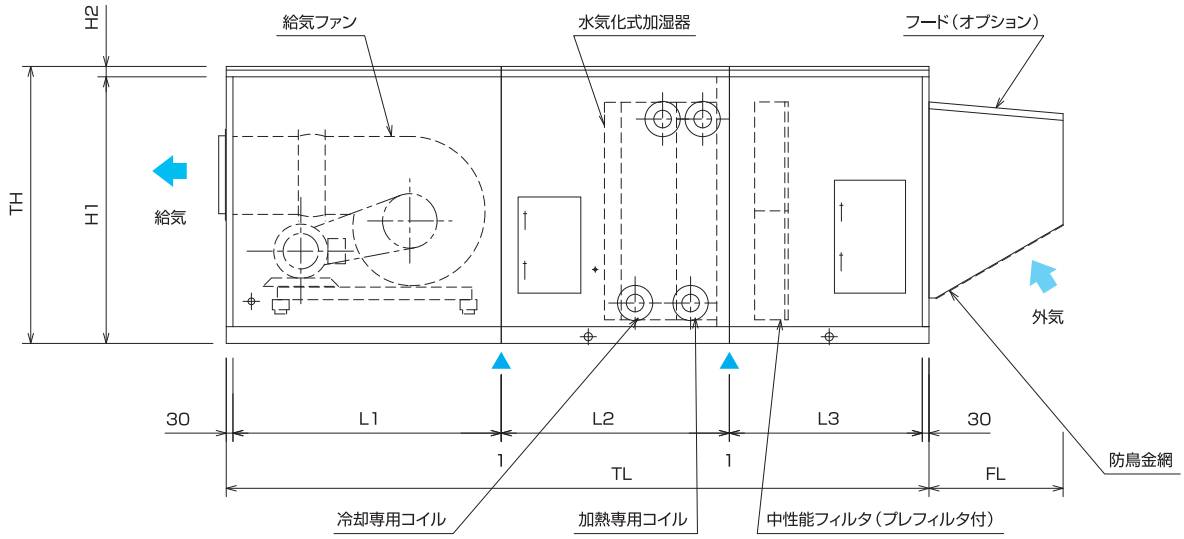

（単位:mm）

ユニットサイズ	定格風量 (m³/h)	機外静圧 (Pa)	電動機容量 (kW/P)	ファンサイズ	全静圧 (Pa)	TW	TH	TL	W	H1	H2	L1	L2		L3	FL	概算質量 (kg)
													A	B			
15	15950	400	11/4P	450D-360	1178	1760	1647	4302	1700	1581	66	1530	1230	1530	1180	800	1700
17	18100	400	11/4P	450D-430	1135	1830	1648	4302	1770	1581	67	1530	1230	1530	1180	800	1700
20	20100	400	11/4P	500D-420	1181	1950	1650	4422	1890	1581	69	1650	1230	1530	1180	800	1860
21	22350	400	15/4P	500D-420	1145	2120	1654	4422	2060	1581	73	1650	1230	1530	1180	800	1910
22	24100	400	15/4P	500D-600	1181	2250	1634	4422	2190	1581	53	1650	1230	1530	1180	800	2060
25	27200	400	15/4P	500D-600	1164	2440	1716	4422	2380	1661	55	1650	1230	1530	1180	950	2170
27	28100	400	18.5/4P	500D-600	1182	2440	1716	4462	2380	1661	55	1690	1230	1530	1180	950	2320
30	31100	400	18.5/4P	600D-680	1138	2440	1956	4502	2380	1901	55	1730	1230	1530	1180	950	2530
32	33800	400	18.5/4P	600D-680	1181	2470	1956	4512	2410	1901	55	1730	1240	1540	1180	950	2580
35	36800	400	22/4P	600D-680	1145	2740	1959	4512	2680	1901	58	1730	1240	1540	1180	950	2740
40	40200	400	30/4P	600D-680	1188	2860	1960	4542	2800	1901	59	1730	1240	1540	1210	950	2890

注）1.コイル正面風速は3.0m/sです。
2.▲は分割可能な位置です。
3.仕様により各寸法は多少増減します。
4.電動機容量、ファンサイズ、全静圧とも組込コイルがBの時の値です。
5.TL寸法は組込コイルがBの時の値です。
6.概算質量は組込コイルがBの時の値です。

	A	B
組込コイル	6列コイル	6列+4列コイル

中性能フィルタ+プレフィルタ　#45～#80

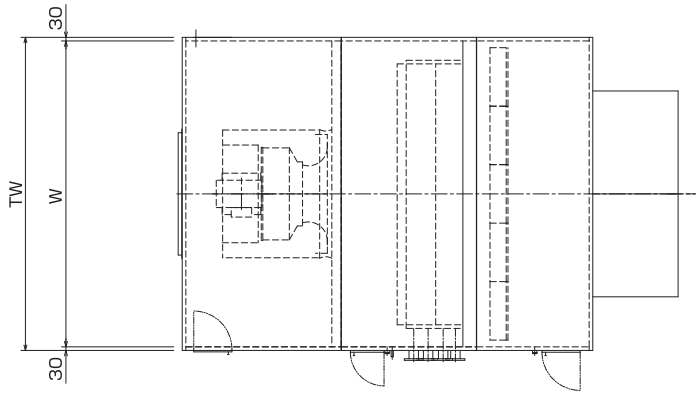

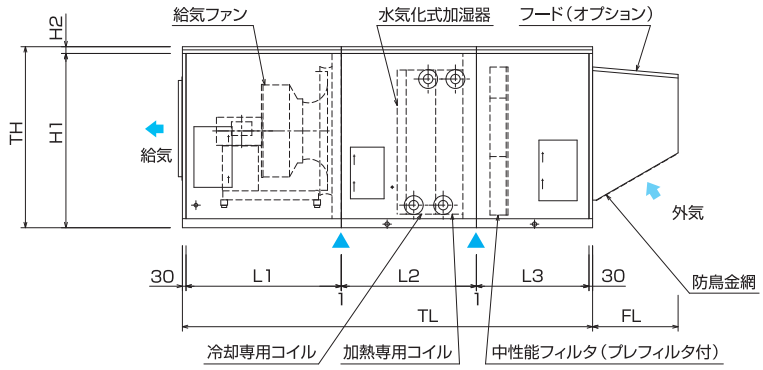

[50Hz]

（単位:mm）

ユニットサイズ	定格風量 (m³/h)	機外静圧 (Pa)	電動機容量 (kW/P)	ファンサイズ	全静圧 (Pa)	TW	TH	TL	W	H1	H2	L1	L2		L3	FL	概算質量 (kg)
													A	B			
45	47300	400	30/6P	PF-44D-85F	1176	3380	2155	4482	3320	2091	64	1700	1240	1540	1180	1250	3650
50	52450	400	30/6P	PF-44D-100F	1200	3300	2264	4732	3240	2201	63	1800	1290	1530	1340	1250	3800
55	57750	400	37/6P	PF-44D-120F	1221	3380	2345	4822	3320	2281	64	1800	1370	1610	1350	1350	3960
60	63050	400	37/6P	PF-49D-80F	1183	3380	2605	4982	3320	2541	64	1800	1440	1680	1440	1350	4310
65	68250	400	45/6P	PF-49D-85F	1235	3590	2607	5062	3530	2541	66	1800	1440	1680	1520	1350	4560
70	73500	400	45/6P	PF-49D-95F	1246	3840	2610	5042	3780	2541	69	1800	1440	1680	1500	1350	4810
75	78800	400	22×2/6P	PF-44D-75F×2	1152	4100	2687	4912	4040	2616	71	1600	1520	1760	1490	1350	5610
80	84000	400	30×2/6P	PF-44D-80F×2	1190	4100	2687	5082	4040	2616	71	1700	1520	1760	1560	1350	6010

99・100

[60Hz]

（単位:mm）

ユニットサイズ	定格風量 (m³/h)	機外静圧 (Pa)	電動機容量 (kW/P)	ファンサイズ	全静圧 (Pa)	TW	TH	TL	W	H1	H2	L1	L2		L3	FL	概算質量 (kg)
													A	B			
45	47300	400	30/6P	PF-40D-90F	1196	3380	1985	4482	3320	1921	64	1700	1240	1540	1180	1100	3390
50	52450	400	37/6P	PF-40D-105F	1222	3300	2264	4632	3240	2201	63	1700	1290	1530	1340	1250	3650
55	57750	400	18.5×2/6P	PF-40D-55F×2	1151	3860	2375	4522	3800	2306	69	1500	1370	1610	1350	1350	4560
60	63050	400	45/6P	PF-44D-80F	1217	3380	2605	4882	3320	2541	64	1700	1440	1680	1440	1350	4310
65	68250	400	45/6P	PF-44D-90F	1273	3590	2607	4962	3530	2541	66	1700	1440	1680	1520	1350	4510
70	73500	400	22×2/6P	PF-40D-70F×2	1174	3860	2635	4742	3800	2566	69	1500	1440	1680	1500	1350	5110
75	78800	400	30×2/6P	PF-40D-75F×2	1172	4020	2686	4912	3960	2616	70	1600	1520	1760	1490	1350	5560
80	84000	400	30×2/6P	PF-40D-80F×2	1212	4050	2687	4982	3990	2616	71	1600	1520	1760	1560	1350	5710

注）1.コイル正面風速は3.0m/sです。
2.▲は分割可能な位置です。
3.仕様により各寸法は多少増減します。
4.電動機容量、ファンサイズ、全静圧とも組込コイルがBの時の値です。
5.TL寸法は組込コイルがBの時の値です。
6.概算質量は組込コイルがBの時の値です。

	A	B
組込コイル	6列コイル	6列+4列コイル

中性能フィルタ+プレフィルタ　#90～#100

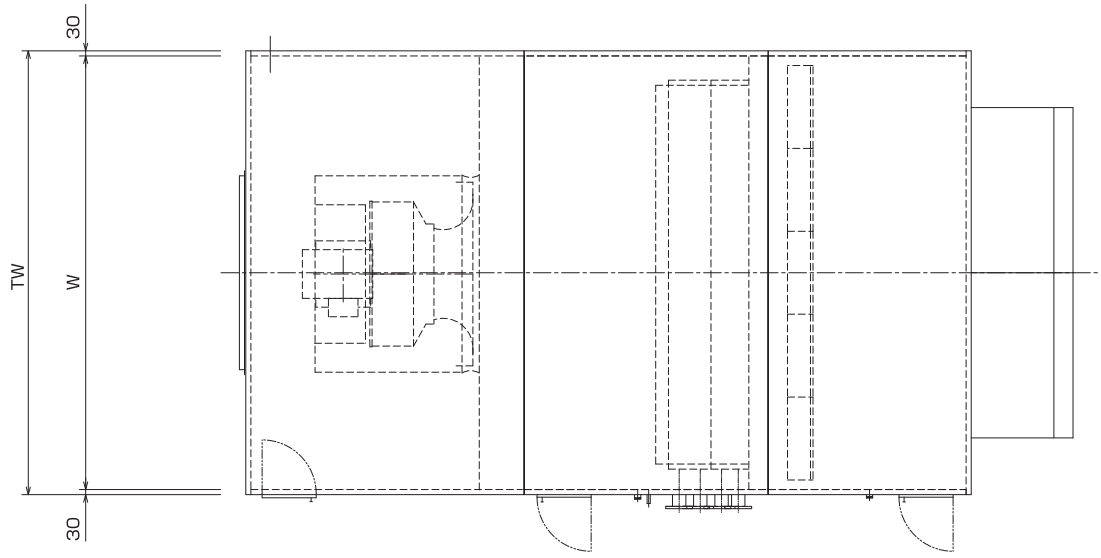

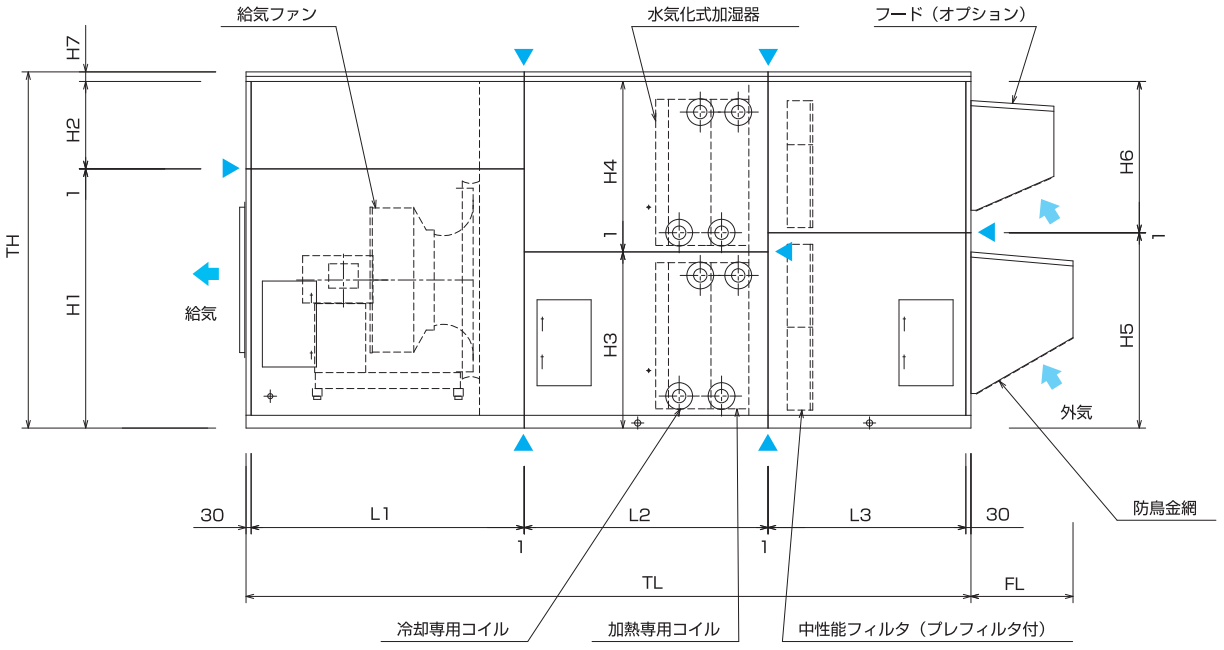

[50Hz]

（単位:mm）

ユニットサイズ	定格風量 (m³/h)	機外静圧 (Pa)	電動機容量 (kW/P)	ファンサイズ	全静圧 (Pa)	TW	TH	TL	W	H1	H2	H3	H4	H5	H6	H7	L1	L2 A	L2 B	L3	FL	概算質量 (kg)
90	94500	400	30×2/6P	PF-44D-90F×2	1194	4230	3110	5382	4170	2116	921	1506	1531	1536	1501	72	1700	1910	1910	1710	800	7450
100	105000	400	30×2/6P	PF-44D-100F×2	1175	4410	3411	5682	4350	2116	1220	1586	1750	1876	1460	74	1800	2080	2080	1740	950	8080

[60Hz]

（単位:mm）

ユニットサイズ	定格風量 (m³/h)	機外静圧 (Pa)	電動機容量 (kW/P)	ファンサイズ	全静圧 (Pa)	TW	TH	TL	W	H1	H2	H3	H4	H5	H6	H7	L1	L2 A	L2 B	L3	FL	概算質量 (kg)
90	94500	400	30×2/6P	PF-40D-90F×2	1220	4230	3110	5382	4170	1946	1091	1506	1531	1536	1501	72	1700	1670	1910	1710	800	7150
100	105000	400	37×2/6P	PF-40D-105F×2	1209	4410	3411	5582	4350	1946	1390	1586	1750	1876	1460	74	1700	1780	2080	1740	950	7780

注）1.コイル正面風速は3.0m/sです。
2.▲は分割可能な位置です。
3.仕様により各寸法は多少増減します。
4.電動機容量、ファンサイズ、全静圧とも組込コイルがBの時の値です。
5.TL寸法は組込コイルがBの時の値です。
6.概算質量は組込コイルがBの時の値です。

	A	B
組込コイル	6列コイル	6列+4列コイル

自動巻取型フィルタ　#3～#14

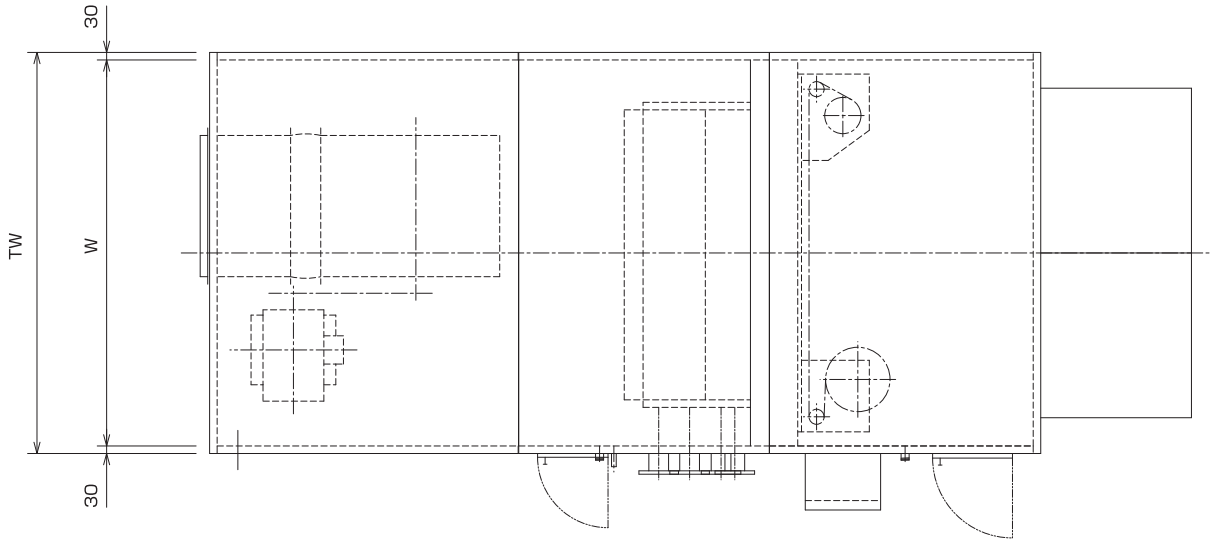

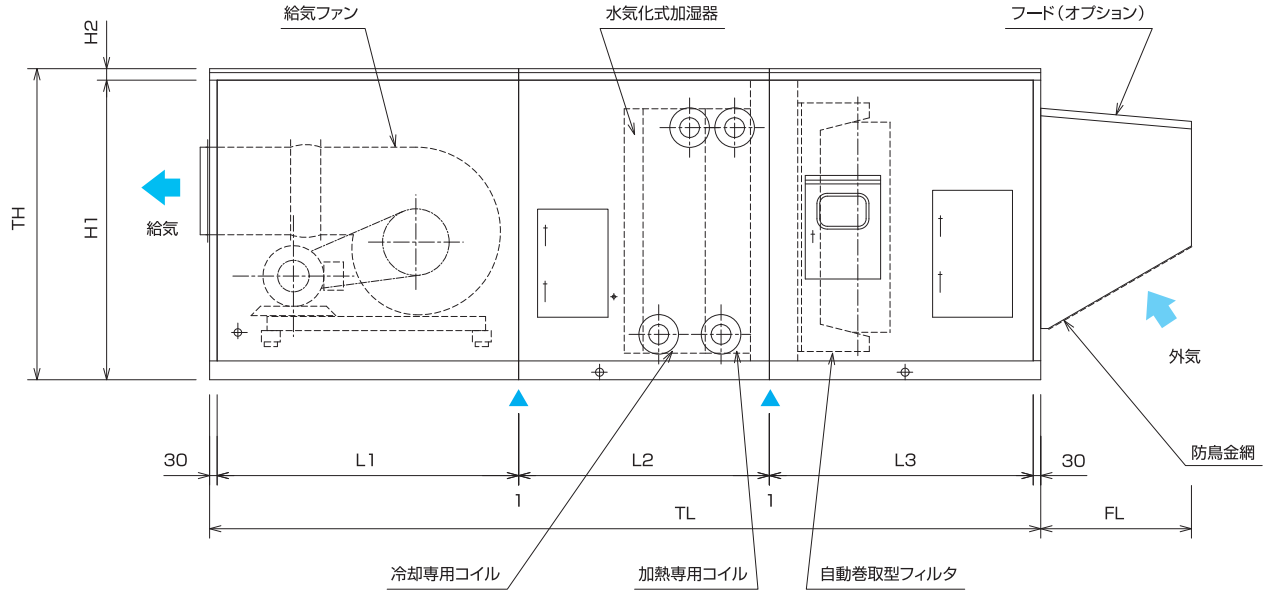

（単位:mm）

ユニットサイズ	定格風量 (m³/h)	機外静圧 (Pa)	電動機容量 (kW/P)	ファンサイズ	全静圧 (Pa)	TW	TH	TL	W	H1	H2	L1	L2 A	L2 B	L3	FL	概算質量 (kg)
3	2950	400	2.2/4P	250D-140	1080	950	1060	4152	890	1011	49	1090	1200	1440	1560	500	870
4	4000	400	3.7/4P	250D-195	1078	1170	1065	4152	1110	1011	54	1090	1200	1440	1560	500	920
5	5680	400	3.7/4P	250D-220	1076	1080	1253	4152	1020	1201	52	1090	1200	1440	1560	650	980
6	6560	400	3.7/4P	350D-250	1082	1180	1285	4392	1120	1231	54	1330	1200	1440	1560	650	1180
7	7380	400	5.5/4P	300D-270	1079	1220	1336	4312	1160	1281	55	1250	1200	1440	1560	650	1180
8	8000	400	5.5/4P	300D-270	1078	1290	1337	4312	1230	1281	56	1250	1200	1440	1560	650	1180
9	9430	400	5.5/4P	350D-250	1079	1460	1341	4292	1400	1281	60	1350	1200	1440	1440	650	1290
10	10800	400	5.5/4P	450D-280	1077	1510	1412	4202	1450	1351	61	1260	1200	1440	1440	650	1390
11	11750	400	7.5/4P	350D-335	1078	1480	1501	4292	1420	1441	60	1350	1200	1440	1440	800	1390
12	12400	400	7.5/4P	350D-335	1079	1440	1590	4292	1380	1531	59	1350	1200	1440	1440	800	1440
13	13500	400	7.5/4P	450D-280	1082	1550	1642	4502	1490	1581	61	1470	1230	1530	1440	800	1600
14	14650	400	7.5/4P	450D-360	1079	1630	1664	4502	1570	1601	63	1470	1230	1530	1440	800	1650

注）1.コイル正面風速は3.0m/sです。
2.▲は分割可能な位置です。
3.仕様により各寸法は多少増減します。
4.電動機容量、ファンサイズ、全静圧とも組込コイルがBの時の値です。
5.TL寸法は組込コイルがBの時の値です。
6.概算質量は組込コイルがBの時の値です。

	A	B
組込コイル	6列コイル	6列+4列コイル

◀101
102

自動巻取型フィルタ　#15～#40

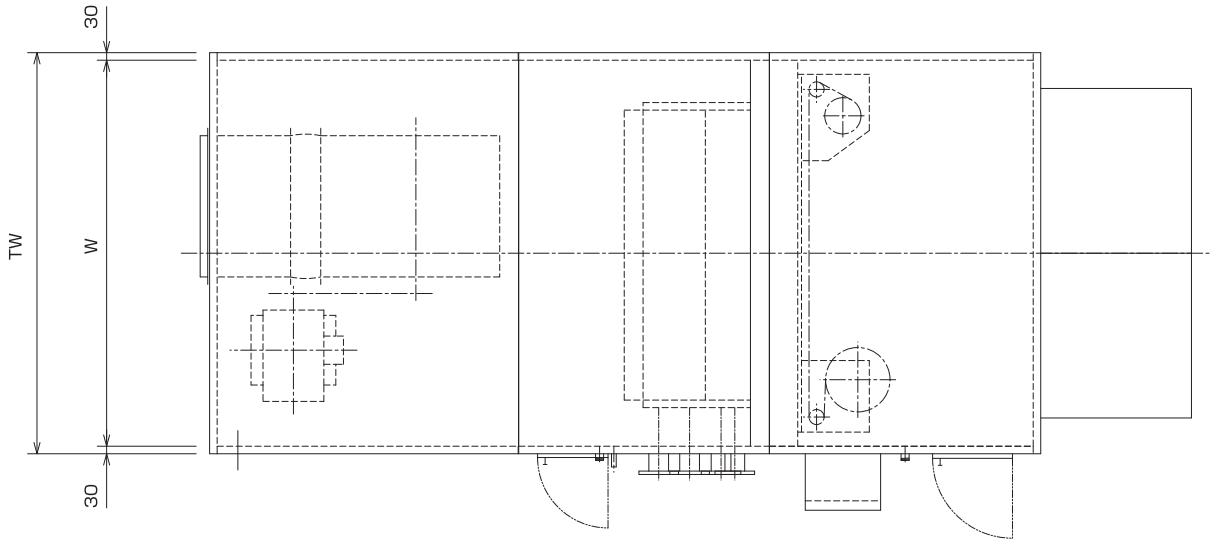

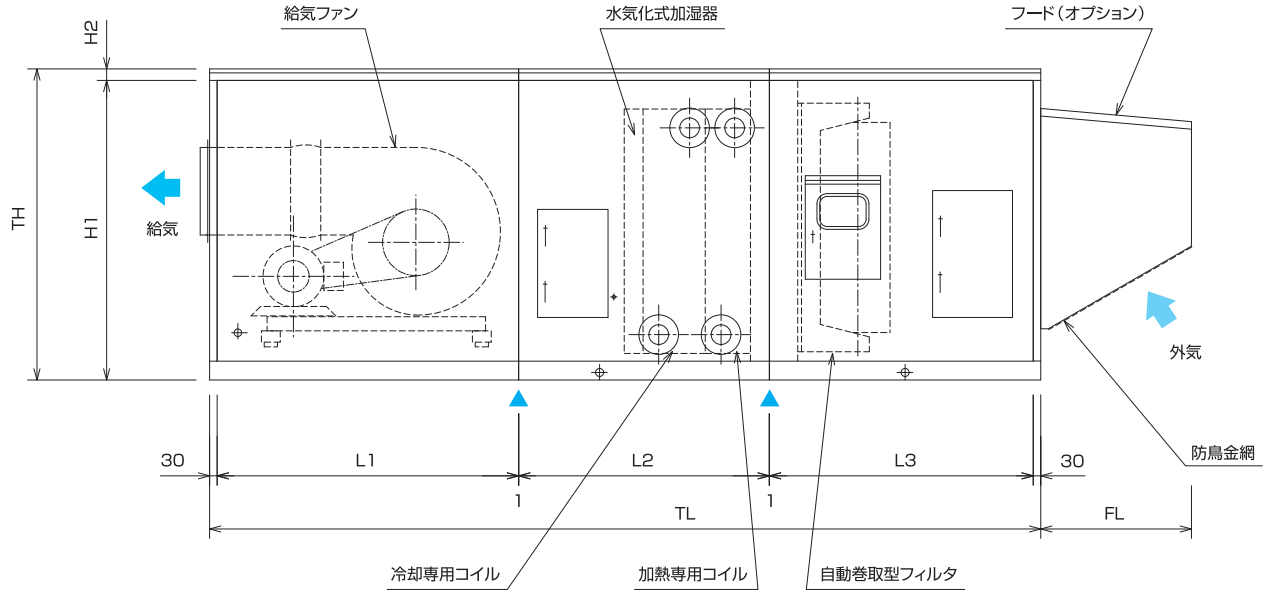

（単位:mm）

ユニットサイズ	定格風量 (m³/h)	機外静圧 (Pa)	電動機容量 (kW/P)	ファンサイズ	全静圧 (Pa)	TW	TH	TL	W	H1	H2	L1	L2		L3	FL	概算質量 (kg)
													A	B			
15	15950	400	7.5/4P	500D-420	1079	1760	1667	4452	1700	1601	66	1420	1230	1530	1440	800	1750
17	18100	400	11/4P	450D-430	1082	1840	1668	4562	1780	1601	67	1530	1230	1530	1440	800	1760
20	20100	400	11/4P	500D-420	1078	2010	1672	4682	1950	1601	71	1650	1230	1530	1440	800	2010
21	22350	400	11/4P	500D-600	1079	2190	1675	4682	2130	1601	74	1650	1230	1530	1440	800	2060
22	24100	400	15/4P	500D-600	1080	2340	1655	4682	2280	1601	54	1650	1230	1530	1440	800	2170
25	27200	400	15/4P	500D-600	1079	2440	1736	4682	2380	1681	55	1650	1230	1530	1440	950	2270
27	28100	400	15/4P	500D-600	1082	2510	1736	4682	2450	1681	55	1650	1230	1530	1440	950	2330
30	31100	400	18.5/4P	600D-680	1080	2480	1886	4762	2420	1831	55	1730	1230	1530	1440	950	2630
32	33800	400	18.5/4P	600D-680	1085	2660	1958	4772	2600	1901	57	1730	1240	1540	1440	950	2690
35	36800	400	22/4P	600D-680	1084	2660	2058	4782	2600	2001	57	1730	1240	1540	1450	1100	2790
40	40200	400	22/4P	600D-680	1085	2860	2060	4792	2800	2001	59	1730	1240	1540	1460	1100	2890

注）1.コイル正面風速は3.0m/sです。
2.▲は分割可能な位置です。
3.仕様により各寸法は多少増減します。
4.電動機容量、ファンサイズ、全静圧とも組込コイルがBの時の値です。
5.TL寸法は組込コイルがBの時の値です。
6.概算質量は組込コイルがBの時の値です。

	A	B
組込コイル	6列コイル	6列+4列コイル

自動巻取型フィルタ　#45～#80

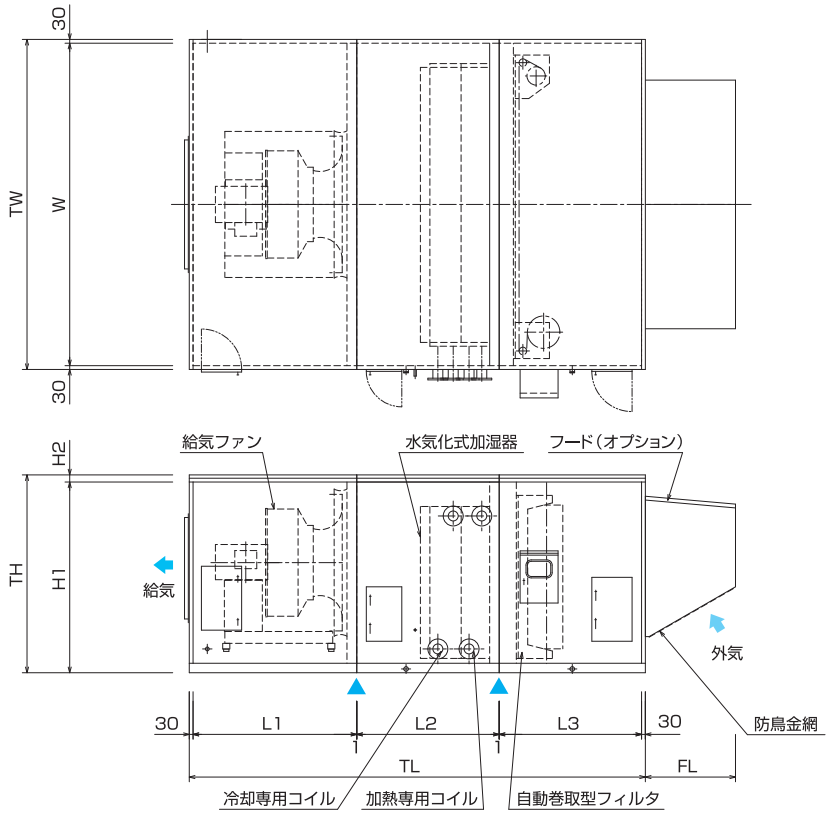

[50Hz]

（単位:mm）

ユニットサイズ	定格風量 (m³/h)	機外静圧 (Pa)	電動機容量 (kW/P)	ファンサイズ	全静圧 (Pa)	TW	TH	TL	W	H1	H2	L1	L2 A	L2 B	L3	FL	概算質量 (kg)
45	47300	400	30/6P	PF-44D-85F	1106	3300	2154	4772	3240	2091	63	1700	1240	1540	1470	1250	3700
50	52450	400	30/6P	PF-44D-95F	1119	3300	2194	4842	3240	2131	63	1700	1290	1530	1550	1250	3850
55	57750	400	37/6P	PF-44D-110F	1144	3450	2346	5062	3390	2281	65	1800	1370	1610	1590	1350	4060
60	63050	400	37/6P	PF-49D-75F	1133	3620	2497	5172	3560	2431	66	1800	1440	1680	1630	1350	4510
65	68250	400	18.5×2/6P	PF-44D-60F×2	1077	4100	2617	4952	4040	2546	71	1500	1440	1680	1710	1350	5360
70	73500	400	45/6P	PF-49D-90F	1168	4020	2501	5222	3960	2431	70	1800	1440	1680	1680	1350	4960
75	78800	400	22×2/6P	PF-44D-70F×2	1086	4100	2757	5212	4040	2686	71	1600	1520	1760	1790	1350	5650
80	84000	400	22×2/6P	PF-44D-75F×2	1095	4100	2807	5242	4040	2736	71	1600	1520	1760	1820	1350	5750

103・104

[60Hz]

（単位:mm）

ユニットサイズ	定格風量 (m³/h)	機外静圧 (Pa)	電動機容量 (kW/P)	ファンサイズ	全静圧 (Pa)	TW	TH	TL	W	H1	H2	L1	L2 A	L2 B	L3	FL	概算質量 (kg)
45	47300	400	30/6P	PF-40D-85F	1126	3300	2064	4672	3240	2001	63	1600	1240	1540	1470	1100	3490
50	52450	400	30/6P	PF-40D-100F	1141	3300	2194	4842	3240	2131	63	1700	1290	1530	1550	1250	3700
55	57750	400	37/6P	PF-40D-115F	1172	3450	2346	4962	3390	2281	65	1700	1370	1610	1590	1350	3910
60	63050	400	45/6P	PF-44D-80F	1167	3620	2497	5072	3560	2431	66	1700	1440	1680	1630	1350	4460
65	68250	400	45/6P	PF-44D-85F	1191	3620	2587	5152	3560	2521	66	1700	1440	1680	1710	1350	4610
70	73500	400	22×2/6P	PF-40D-65F×2	1096	4020	2526	4922	3960	2456	70	1500	1440	1680	1680	1350	5260
75	78800	400	30×2/6P	PF-40D-70F×2	1106	3880	2755	5212	3820	2686	69	1600	1520	1760	1790	1350	5550
80	84000	400	30×2/6P	PF-40D-75F×2	1117	4050	2807	5242	3990	2736	71	1600	1520	1760	1820	1350	5750

注）1.コイル正面風速は3.0m/sです。
2.▲は分割可能な位置です。
3.仕様により各寸法は多少増減します。
4.電動機容量、ファンサイズ、全静圧とも組込コイルがBの時の値です。
5.TL寸法は組込コイルがBの時の値です。
6.概算質量は組込コイルがBの時の値です。

	A	B
組込コイル	6列コイル	6列+4列コイル

自動巻取型フィルタ　#90～#100

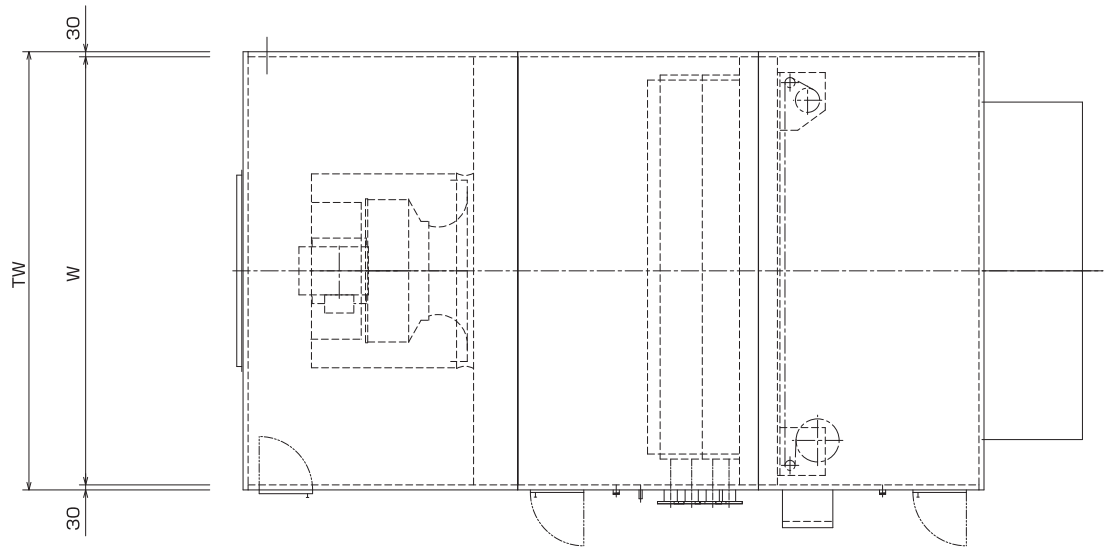

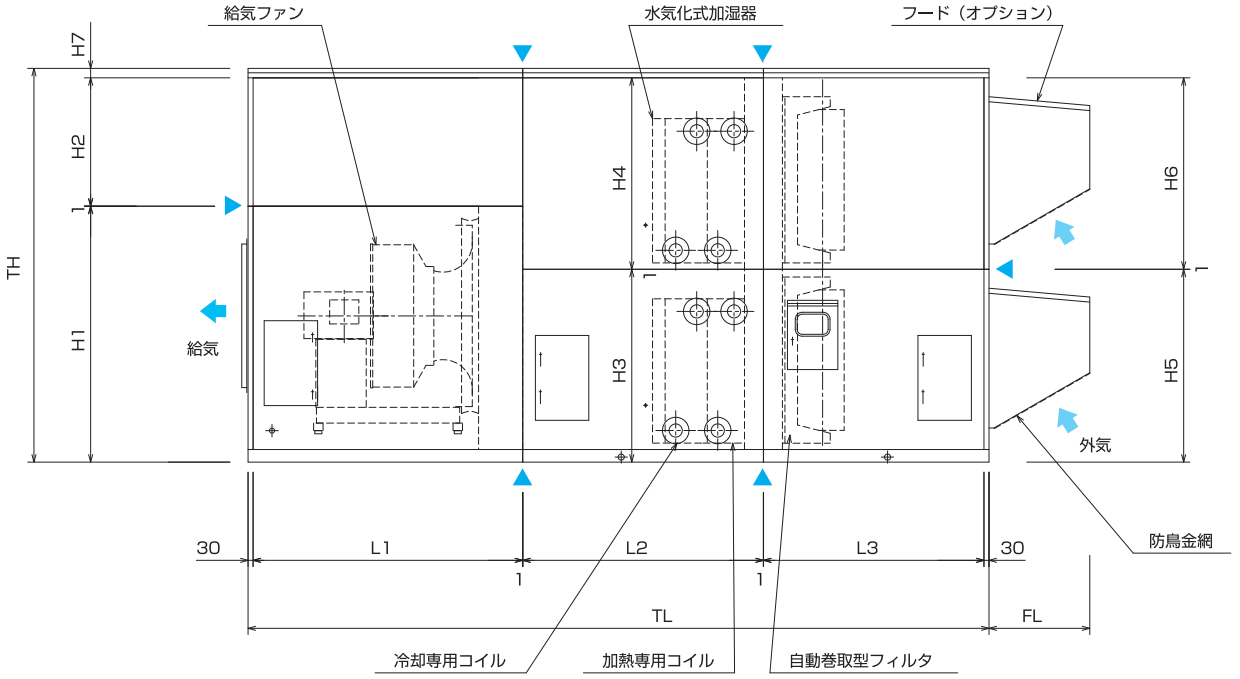

[50Hz]

（単位:mm）

ユニットサイズ	定格風量 (m³/h)	機外静圧 (Pa)	電動機容量 (kW/P)	ファンサイズ	全静圧 (Pa)	TW	TH	TL	W	H1	H2	H3	H4	H5	H6	H7	L1	L2 A	L2 B	L3	FL	概算質量 (kg)
90	94500	400	30×2/6P	PF-44D-85FX2	1107	4230	3309	5812	4170	2116	1120	1656	1580	1656	1580	72	1700	1670	1910	2140	950	7810
100	105000	400	30×2/6P	PF-44D-95FX2	1124	4440	3492	5982	4380	2116	1300	1746	1670	1746	1670	75	1700	1780	2080	2140	950	8540

[60Hz]

（単位:mm）

ユニットサイズ	定格風量 (m³/h)	機外静圧 (Pa)	電動機容量 (kW/P)	ファンサイズ	全静圧 (Pa)	TW	TH	TL	W	H1	H2	H3	H4	H5	H6	H7	L1	L2 A	L2 B	L3	FL	概算質量 (kg)
90	94500	400	30×2/6P	PF-40D-85FX2	1133	4230	3309	5712	4170	1946	1290	1656	1580	1656	1580	72	1600	1670	1910	2140	950	7460
100	105000	400	30×2/6P	PF-40D-100FX2	1158	4440	3492	5982	4380	1946	1470	1746	1670	1746	1670	75	1700	1780	2080	2140	950	8240

注）1.コイル正面風速は3.0m/sです。
2.▲は分割可能な位置です。
3.仕様により各寸法は多少増減します。
4.電動機容量、ファンサイズ、全静圧とも組込コイルがBの時の値です。
5.TL寸法は組込コイルがBの時の値です。
6.概算質量は組込コイルがBの時の値です。

	A	B
組込コイル	6列コイル	6列+4列コイル

中性能フィルタ+プレフィルタ　#3～#14

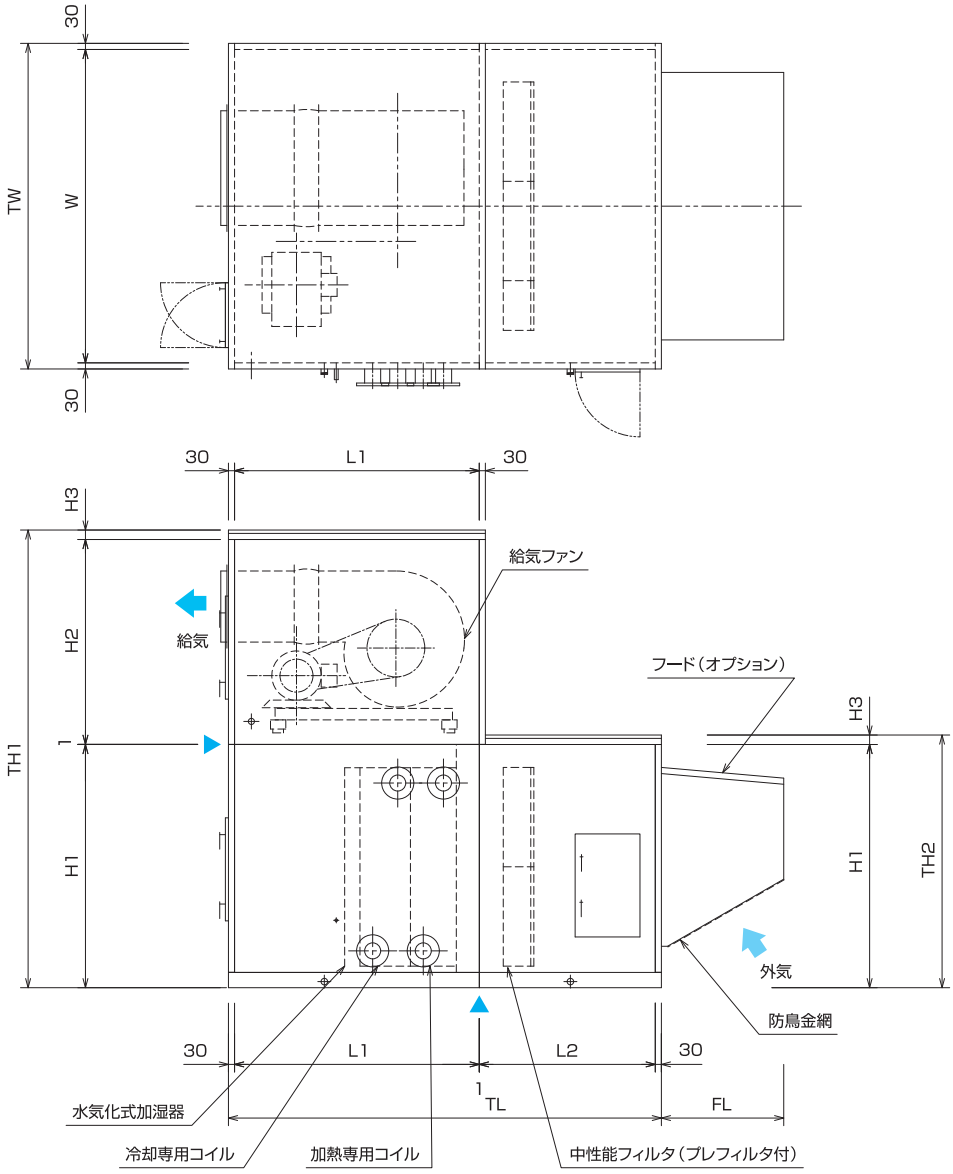

（単位:mm）

ユニットサイズ	定格風量 (m³/h)	機外静圧 (Pa)	電動機容量 (kW/P)	ファンサイズ	全静圧 (Pa)	TW	TH1	TH2	TL	W	H1	H2	H3	L1 A	L1 B	L2	FL	概算質量 (kg)
3	2950	400	2.2/4P	250D-140	1044	1020	1913	1002	2331	960	951	910	51	1090		1180	500	740
4	4000	400	3.7/4P	300D-160	1223	1110	1985	1004	2421	1050	951	980	53	1090	1180	1180	500	840
5	5680	400	3.7/4P	300D-220	1205	1170	2116	1135	2421	1110	1081	980	54	1090	1180	1180	500	940
6	6560	400	5.5/4P	300D-270	1098	1250	2297	1316	2491	1190	1261	980	55	1180	1250	1180	500	1100
7	7380	400	5.5/4P	300D-270	1151	1250	2297	1316	2491	1190	1261	980	55	1250		1180	650	1100
8	8000	400	5.5/4P	300D-270	1218	1250	2297	1316	2491	1190	1261	980	55	1250		1180	650	1100
9	9430	400	5.5/4P	350D-250	1094	1460	2412	1321	2591	1400	1261	1090	60	1350		1180	650	1260
10	10800	400	7.5/4P	350D-295	1170	1460	2452	1361	2591	1400	1301	1090	60	1260	1350	1180	650	1310
11	11750	400	7.5/4P	350D-335	1213	1460	2532	1441	2591	1400	1381	1090	60	1350		1180	800	1320
12	12400	400	5.5/4P	500D-420	1008	1720	3007	1626	2661	1660	1561	1380	65	1260	1420	1180	800	1580
13	13500	400	7.5/4P	450D-280	1103	1550	2853	1622	2711	1490	1561	1230	61	1350	1470	1180	800	1570
14	14650	400	7.5/4P	500D-420	1107	1760	3008	1627	2671	1700	1561	1380	66	1430		1180	800	1680

◀105
106

注）1.コイル正面風速は3.0m/sです。
2.▲は分割可能な位置です。
3.仕様により各寸法は多少増減します。
4.電動機容量、ファンサイズ、全静圧とも組込コイルがBの時の値です。
5.TL寸法は組込コイルがBの時の値です。
6.概算質量は組込コイルがBの時の値です。

	A	B
組込コイル	6列コイル	6列+4列コイル

中性能フィルタ+プレフィルタ　#15～#40

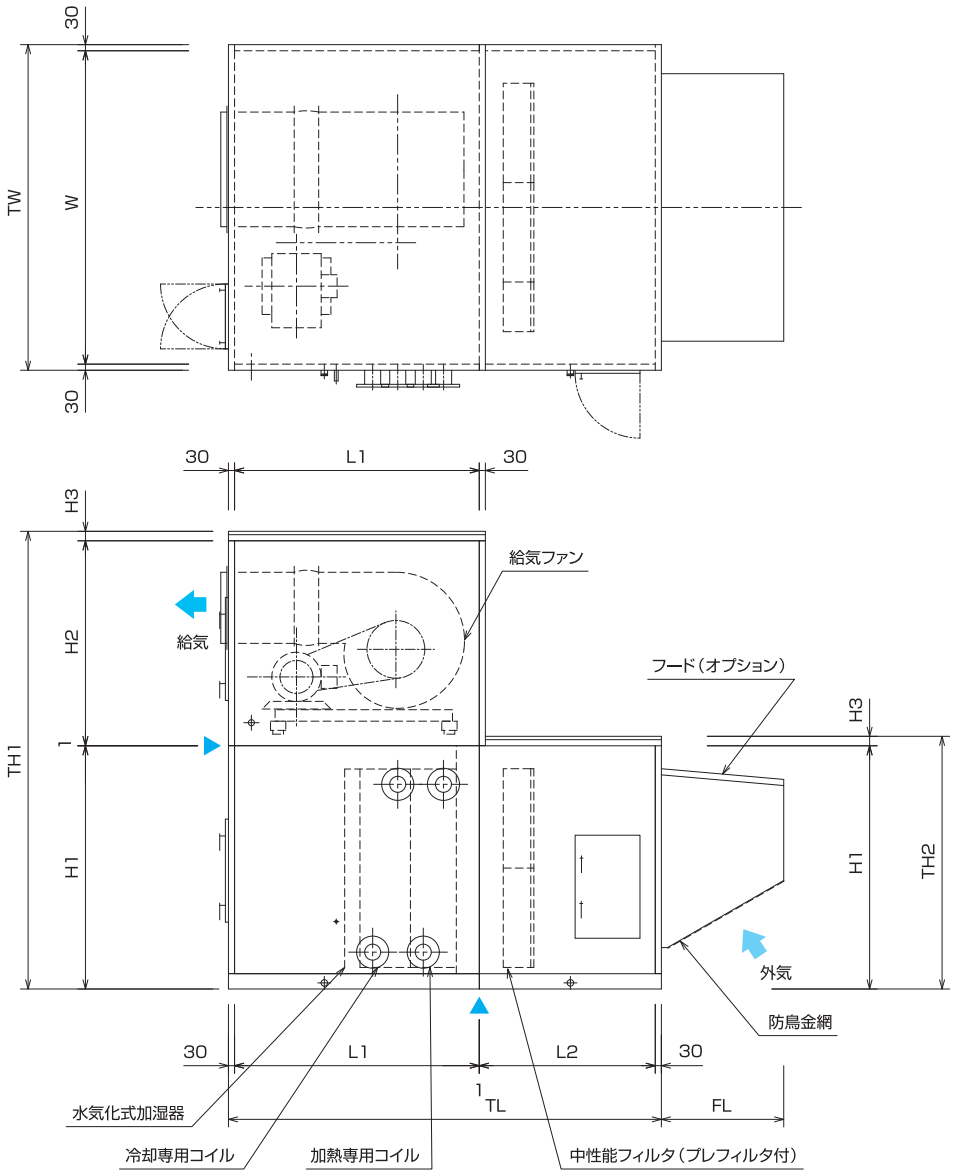

（単位:mm）

ユニットサイズ	定格風量 (m³/h)	機外静圧 (Pa)	電動機容量 (kW/P)	ファンサイズ	全静圧 (Pa)	TW	TH1	TH2	TL	W	H1	H2	H3	L1 A	L1 B	L2	FL	概算質量 (kg)
15	15950	400	11.0/4P	450D-360	1172	1760	2858	1627	2771	1700	1561	1230	66	1420	1530	1180	800	1680
17	18100	400	11.0/4P	450D-430	1155	1830	2859	1628	2771	1770	1561	1230	67	1530		1180	800	1780
20	20100	400	11.0/4P	500D-420	1211	1950	3011	1630	2891	1890	1561	1380	69	1650		1180	800	1930
21	22350	400	15.0/4P	500D-420	1175	2120	3015	1634	2891	2060	1561	1380	73	1650		1180	800	2040
22	24100	400	15.0/4P	500D-600	1212	2250	2995	1614	2891	2190	1561	1380	53	1650		1180	800	2190
25	27200	400	15.0/4P	500D-600	1183	2440	3047	1666	2891	2380	1611	1380	55	1650		1180	950	2250
27	28100	400	18.5/4P	500D-600	1215	2440	3047	1666	2931	2380	1611	1380	55	1650	1690	1180	950	2400
30	31100	400	18.5/4P	600D-680	1170	2440	3507	1956	2971	2380	1901	1550	55	1590	1730	1180	950	2610
32	33800	400	22.0/4P	600D-680	1242	2470	3507	1956	2971	2410	1901	1550	55	1730		1180	950	2710
35	36800	400	22.0/4P	600D-680	1194	2740	3510	1956	2971	2680	1901	1550	58	1730		1180	950	2860
40	40200	400	30.0/4P	600D-680	1279	2860	3511	1960	3001	2800	1901	1550	59	1730		1210	950	3060

注）1.コイル正面風速は3.0m/sです。
2.▲は分割可能な位置です。
3.仕様により各寸法は多少増減します。
4.電動機容量、ファンサイズ、全静圧とも組込コイルがBの時の値です。
5.TL寸法は組込コイルがBの時の値です。
6.概算質量は組込コイルがBの時の値です。

	A	B
組込コイル	6列コイル	6列+4列コイル

自動巻取型フィルタ　#3～#14

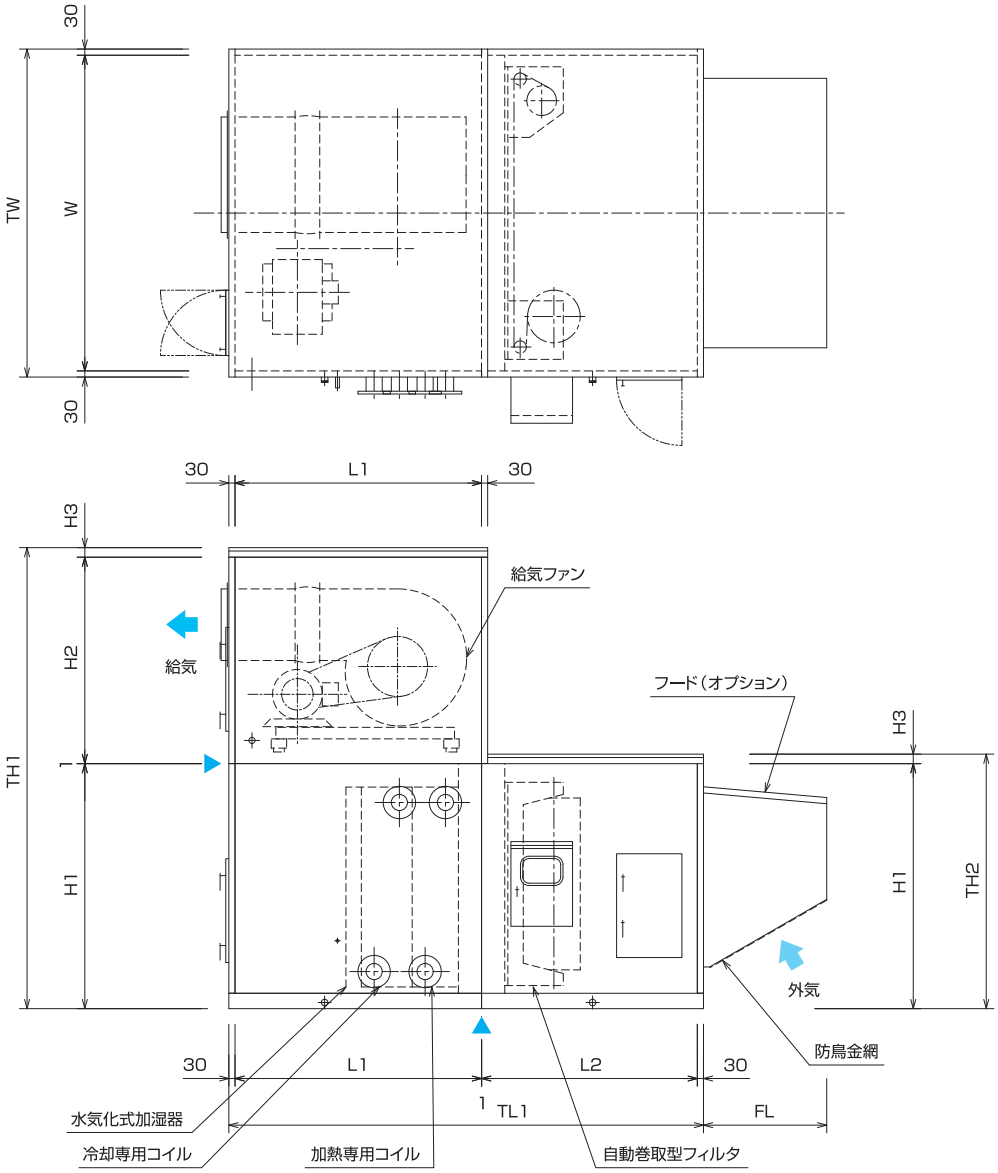

（単位:mm）

ユニットサイズ	定格風量 (m³/h)	機外静圧 (Pa)	電動機容量 (kW/P)	ファンサイズ	全静圧 (Pa)	TW	TH1	TH2	TL	W	H1	H2	H3	L1 A	L1 B	L2	FL	概算質量 (kg)
3	2950	400	2.2/4P	250D-140	1066	1020	1913	1002	2711	960	951	910	51	1090		1560	500	840
4	4000	400	3.7/4P	250D-195	1091	1170	1916	1005	2711	1110	951	910	54	1090		1560	500	940
5	5680	400	3.7/4P	250D-220	1091	1250	2047	1136	2761	1190	1081	910	55	1090	1140	1560	500	1040
6	6560	400	5.5/4P	300D-220	1107	1190	2236	1255	2871	1130	1201	980	54	1180	1250	1560	650	1100
7	7380	400	5.5/4P	300D-270	1089	1250	2297	1316	2951	1190	1261	980	55	1250	1330	1560	650	1200
8	8000	400	5.5/4P	300D-270	1098	1290	2298	1317	2871	1230	1261	980	56	1250		1560	650	1260
9	9430	400	5.5/4P	350D-250	1096	1460	2412	1321	2851	1400	1261	1090	60	1350		1440	650	1360
10	10800	400	5.5/4P	450D-280	1073	1510	2633	1402	2851	1450	1341	1230	61	1260	1350	1440	800	1470
11	11750	400	5.5/4P	500D-420	1029	1720	2847	1466	2921	1660	1401	1380	65	1260	1420	1440	800	1670
12	12400	400	7.5/4P	350D-335	1091	1540	2613	1522	2851	1480	1461	1090	61	1260	1350	1440	800	1470
13	13500	400	7.5/4P	450D-280	1077	1550	2823	1592	2971	1490	1531	1230	61	1420	1470	1440	800	1670
14	14650	400	7.5/4P	450D-360	1077	1640	2825	1594	2971	1580	1531	1230	63	1470		1440	800	1680

注）1.コイル正面風速は3.0m/sです。
2.▲は分割可能な位置です。
3.仕様により各寸法は多少増減します。
4.電動機容量、ファンサイズ、全静圧とも組込コイルがBの時の値です。
5.TL寸法は組込コイルがBの時の値です。
6.概算質量は組込コイルがBの時の値です。

	A	B
組込コイル	6列コイル	6列+4列コイル

◀107
108

自動巻取型フィルタ　#15～#40

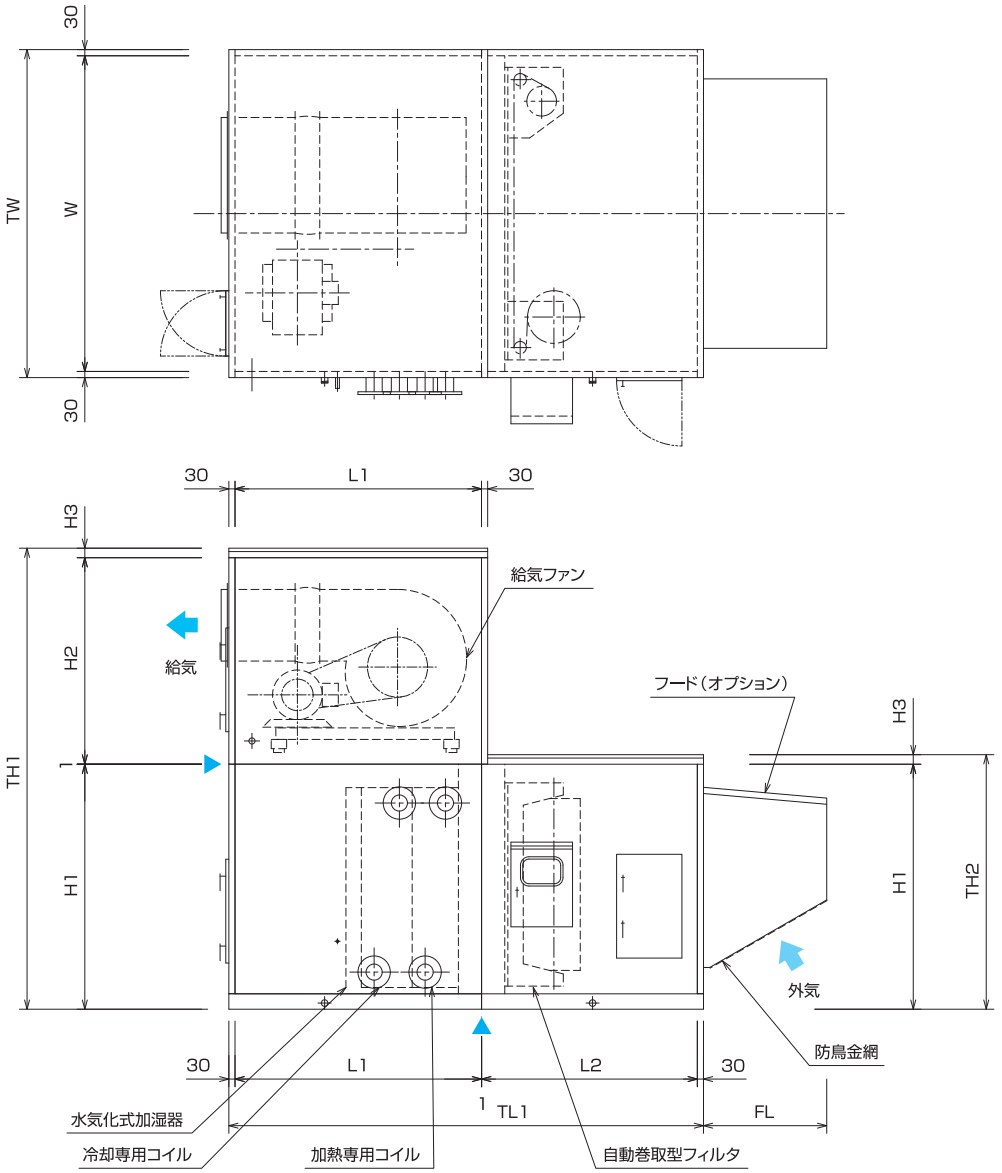

（単位:mm）

ユニットサイズ	定格風量 (m³/h)	機外静圧 (Pa)	電動機容量 (kW/P)	ファンサイズ	全静圧 (Pa)	TW	TH1	TH2	TL	W	H1	H2	H3	L1 A	L1 B	L2	FL	概算質量 (kg)
15	15950	400	7.5/4P	500D-420	1073	1760	2978	1597	2971	1700	1531	1380	66	1430		1440	800	1830
17	18100	400	11.0/4P	450D-430	1076	1940	2831	1600	3031	1880	1531	1230	69	1530		1440	800	1880
20	20100	400	11.0/4P	500D-420	1071	2120	2985	1604	3151	2060	1531	1380	73	1650		1440	800	2040
21	22350	400	11.0/4P	500D-600	1070	2320	2966	1584	3151	2260	1531	1380	53	1650		1440	800	2190
22	24100	400	15.0/4P	500D-600	1071	2470	2967	1586	3151	2410	1531	1380	55	1650		1440	800	2290
25	27200	400	15.0/4P	500D-600	1079	2440	3117	1736	3151	2380	1681	1380	55	1650		1440	950	2410
27	28100	400	15.0/4P	500D-600	1083	2510	3118	1736	3151	2450	1681	1380	55	1650		1440	950	2460
30	31100	400	18.5/4P	600D-680	1106	2480	3437	1886	3231	2420	1831	1550	55	1730		1440	950	2710
32	33800	400	18.5/4P	600D-680	1110	2660	3459	1908	3231	2600	1851	1550	57	1730		1440	950	2910
35	36800	400	22.0/4P	600D-680	1133	2870	3461	1910	3231	2810	1851	1550	59	1730		1440	950	2960
40	40200	400	30.0/4P	600D-680	1135	3100	3463	1912	3231	3040	1851	1550	61	1730		1440	950	3220

注）1.コイル正面風速は3.0m/sです。
2.▲は分割可能な位置です。
3.仕様により各寸法は多少増減します。
4.電動機容量、ファンサイズ、全静圧とも組込コイルがBの時の値です。
5.TL寸法は組込コイルがBの時の値です。
6.概算質量は組込コイルがBの時の値です。

	A	B
組込コイル	6列コイル	6列+4列コイル

還気ファン　中性能フィルタ+プレフィルタ　#3～#7

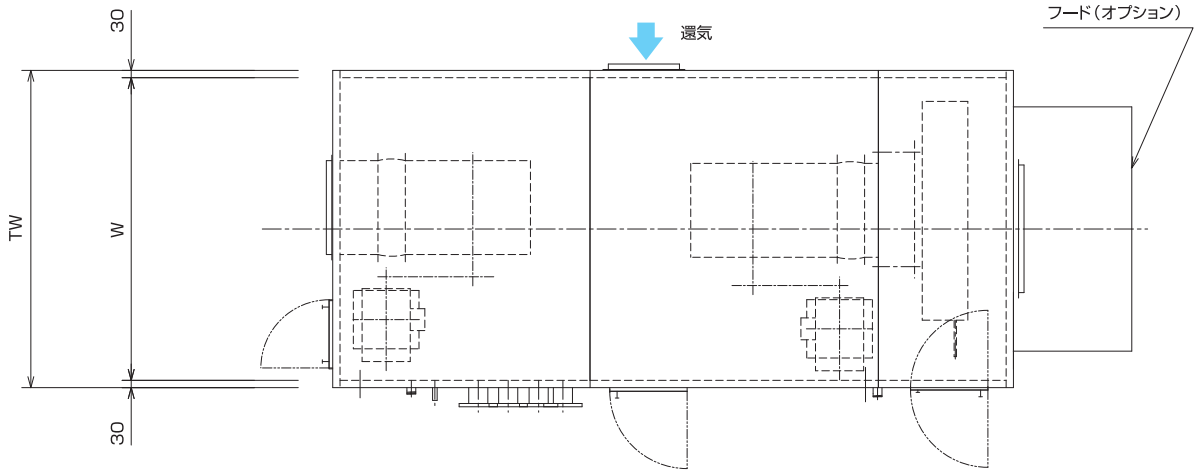

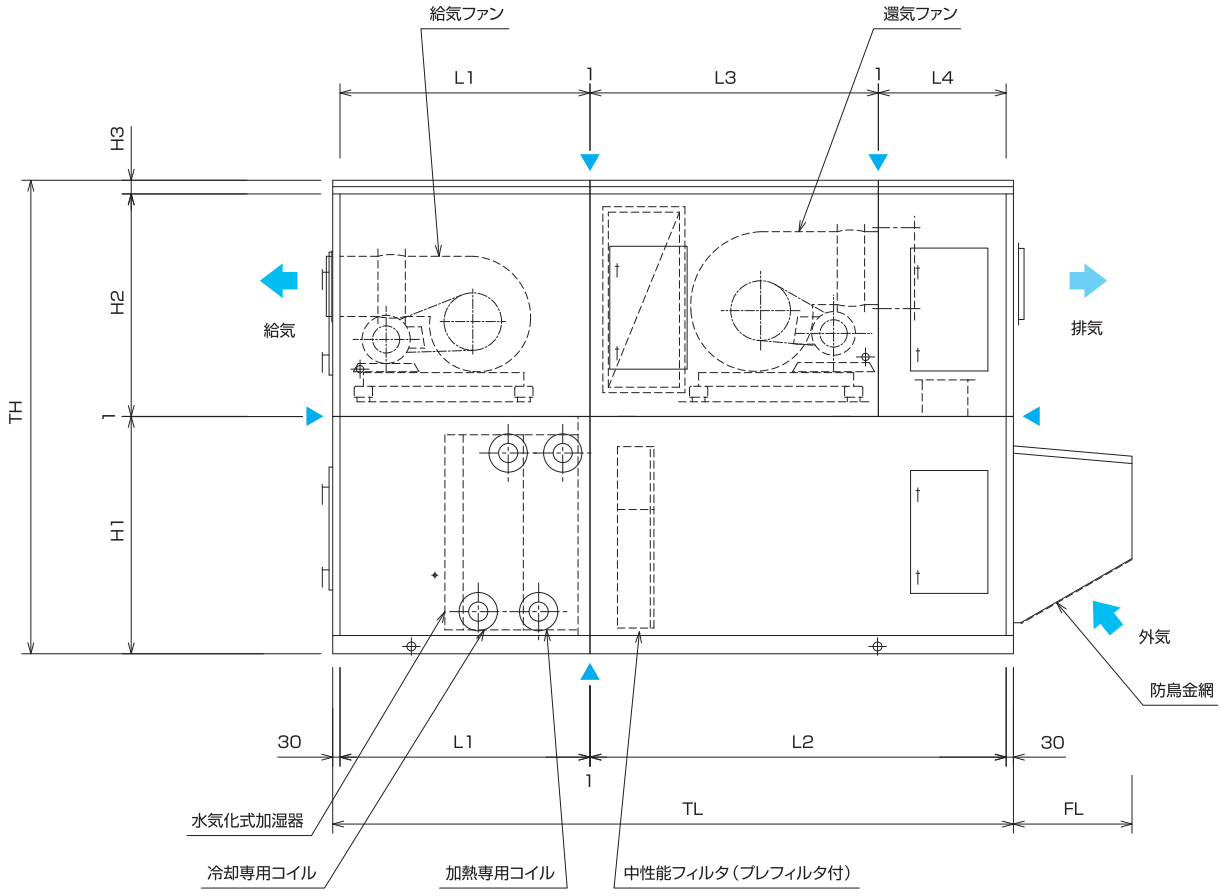

（単位:mm）

ユニットサイズ	定格風量 (m³/h)		機外静圧 (Pa)	電動機容量 (kW/P)	ファンサイズ	全静圧 (Pa)	TW	TH	TL	W	H1	H2	H3	L1 A	L1 B	L2	L3	L4	FL	概算質量 (kg)
3	給気側	2950	400	2.2/4P	250D-140	951	1070	1814	3202	1010	871	890	52	1280		1861	1260	600	500	1300
	還気側	2950	400	1.5/4P	250D-195	565														
4	給気側	4000	400	3.7/4P	250D-195	921	1100	2004	3202	1040	871	1080	52	1280		1861	1260	600	500	1450
	還気側	4000	400	1.5/4P	250D-195	605														
5	給気側	5680	400	3.7/4P	250D-220	936	1340	2349	3392	1280	1211	1080	57	1280		2051	1450	600	650	1800
	還気側	5680	400	2.2/4P	300D-220	623														
6	給気側	6560	400	3.7/4P	300D-270	987	1340	2349	3582	1280	1211	1080	57	1370		2151	1550	600	650	1900
	還気側	6560	400	2.2/4P	350D-250	587														
7	給気側	7380	400	5.5/4P	300D-270	903	1340	2369	3682	1280	1231	1080	57	1370		2251	1650	600	650	2000
	還気側	7380	400	2.2/4P	350D-295	587														

注）1.コイル正面風速は3.0m/sです。
2.▲は分割可能な位置です。
3.仕様により各寸法は多少増減します。
4.電動機容量、ファンサイズ、全静圧とも組込コイルがBの時の値です。
5.TL寸法は組込コイルがBの時の値です。
6.概算質量は組込コイルがBの時の値です。

	A	B
組込コイル	6列コイル	6列+4列コイル

◀109
110

還気ファン　中性能フィルタ+プレフィルタ　#8～#27

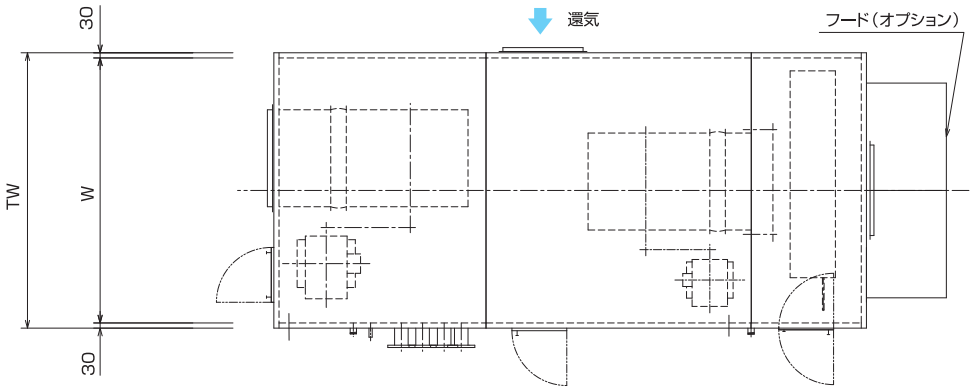

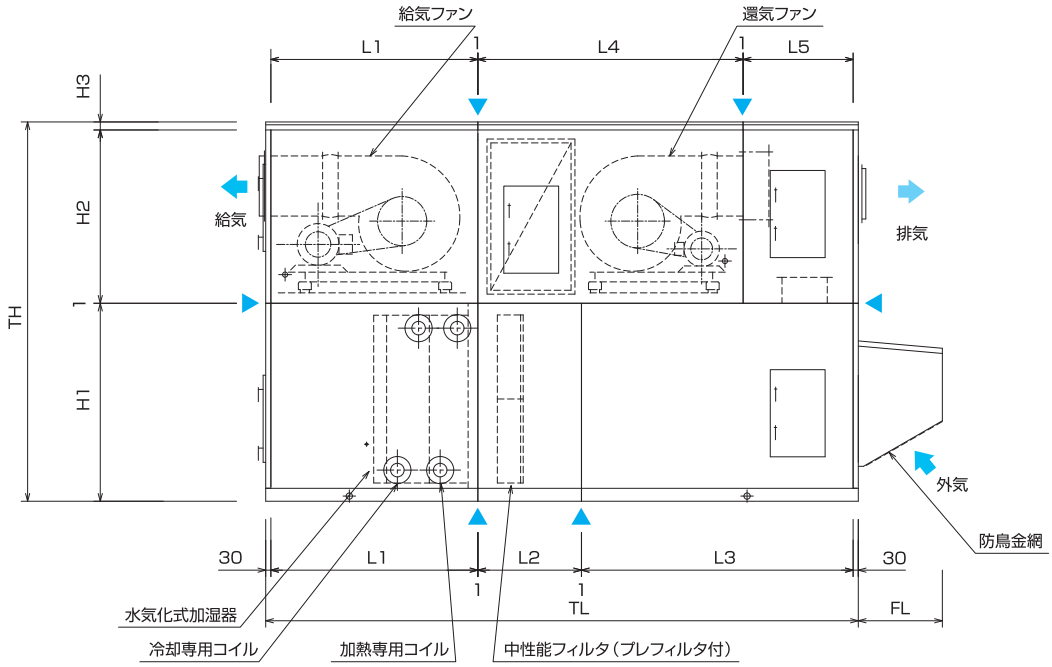

（単位:mm）

ユニットサイズ	定格風量(m³/h)		機外静圧(Pa)	電動機容量(kW/P)	ファンサイズ	全静圧(Pa)	TW	TH	TL	W	H1	H2	H3	L1 A	L1 B	L2	L3	L4	L5	FL	概算質量(kg)
8	給気側	8000	400	5.5/4P	300D-270	921	1720	2377	3742	1660	1231	1080	65	1370		800	1510	1710	600	650	2000
	還気側	8000	400	3.7/4P	350D-250	621															
9	給気側	9430	400	5.5/4P	350D-250	979	1510	2373	3732	1450	1231	1080	61	1370		800	1500	1700	600	650	2000
	還気側	9430	400	3.7/4P	350D-335	611															
10	給気側	10800	400	5.5/4P	350D-295	967	1730	2587	3782	1670	1301	1220	65	1370		800	1550	1650	700	650	2350
	還気側	10800	400	3.7/4P	450D-280	612															
11	給気側	11750	400	5.5/4P	500D-420	947	1730	2667	3782	1670	1381	1220	65	1370		800	1550	1650	700	800	2450
	還気側	11750	400	3.7/4P	450D-360	596															
12	給気側	12400	400	7.5/4P	350D-335	965	1890	2800	3782	1830	1511	1220	68	1370		800	1550	1650	700	800	2650
	還気側	12400	400	3.7/4P	450D-430	584															
13	給気側	13500	400	7.5/4P	450D-280	928	1930	2821	4032	1870	1531	1220	69	1450		800	1720	1820	700	800	2750
	還気側	13500	400	5.5/4P	450D-360	621															
14	給気側	14650	400	7.5/4P	450D-360	965	1920	2821	3962	1860	1531	1220	69	1450		800	1650	1750	700	800	2850
	還気側	14650	400	5.5/4P	450D-430	611															
15	給気側	15950	400	11/4P	450D-360	1013	1930	2891	4142	1870	1531	1290	69	1450		800	1830	1780	850	800	3050
	還気側	15950	400	5.5/4P	450D-430	629															
17	給気側	18100	400	11/4P	450D-430	1036	1930	2941	4262	1870	1531	1340	69	1450		800	1950	1900	850	800	3350
	還気側	18100	400	5.5/4P	500D-600	578															
20	給気側	20100	400	11/4P	500D-420	1021	2190	2946	4452	2130	1531	1340	74	1600		800	1990	1940	850	800	3700
	還気側	20100	400	5.5/4P	600D-680	564															
21	給気側	22350	400	15/4P	500D-420	1034	2310	3046	4592	2250	1531	1460	54	1600		800	2130	1980	950	800	4250
	還気側	22350	400	7.5/4P	500D-600	611															
22	給気側	24100	400	11/4P	500D-600	1003	2310	3096	4712	2250	1531	1510	54	1600		800	2250	2100	950	800	4450
	還気側	24100	400	7.5/4P	600D-680	583															
25	給気側	27200	400	15/4P	500D-600	1114	2460	3277	4812	2400	1611	1610	55	1600		900	2250	2200	950	950	4900
	還気側	27200	400	11/4P	600D-680	601															
27	給気側	28100	400	15/4P	500D-600	1145	2460	3277	4962	2400	1611	1610	55	1750		900	2250	2200	950	950	4850
	還気側	28100	400	11/4P	600D-680	607															

注）1.コイル正面風速は3.0m/sです。
2.▲は分割可能な位置です。
3.仕様により各寸法は多少増減します。
4.電動機容量、ファンサイズ、全静圧とも組込コイルがBの時の値です。
5.TL寸法は組込コイルがBの時の値です。
6.概算質量は組込コイルがBの時の値です。

	A	B
組込コイル	6列コイル	6列+4列コイル

還気ファン　中性能フィルタ+プレフィルタ　#30～#40

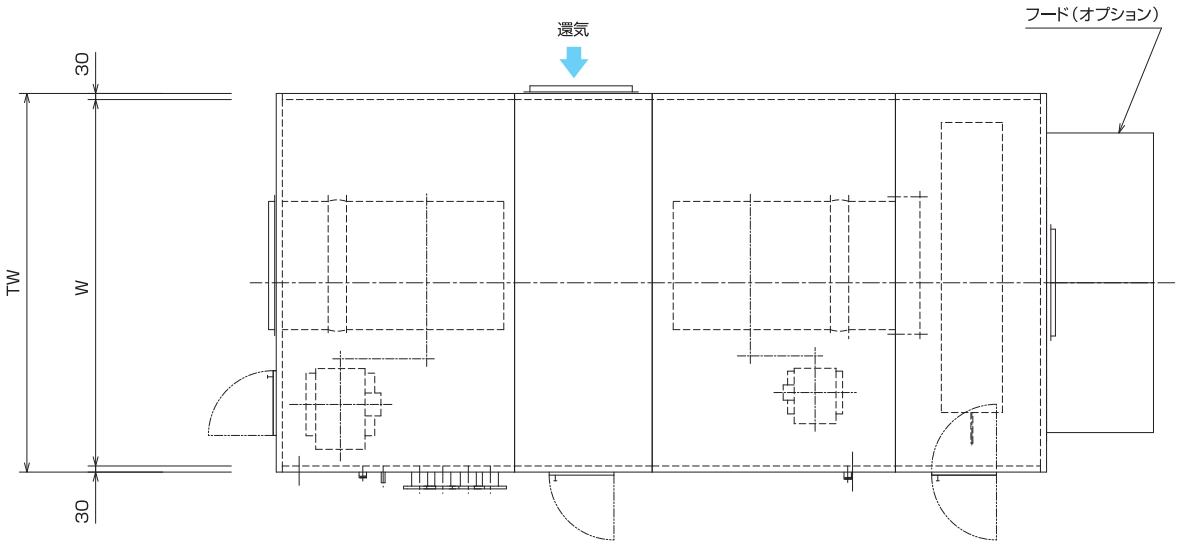

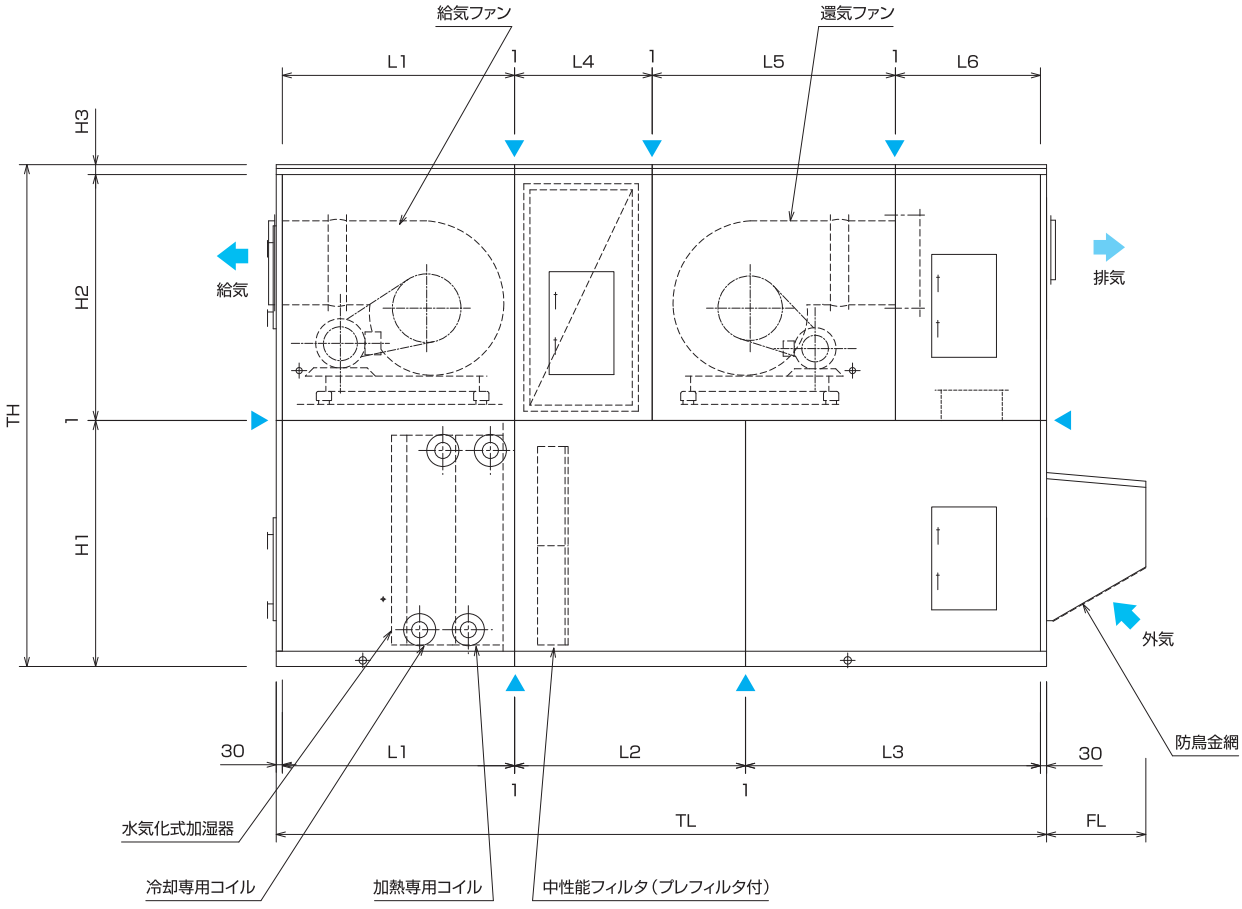

（単位:mm）

ユニットサイズ	定格風量 (m³/h)		機外静圧 (Pa)	電動機容量 (kW/P)	ファンサイズ	全静圧 (Pa)	TW	TH	TL	W	H1	H2	H3	L1 A	L1 B	L2	L3	L4	L5	L6	FL	概算質量 (kg)
30	給気側	31100	400	18.5/4P	600D-680	1113	2510	3518	6022	2450	1851	1610	56	1750		1960	2250	1000	2260	949	950	5900
	還気側	31100	400	11/4P	600D-680	628																
32	給気側	33800	400	18.5/4P	600D-680	1116	2560	3518	6072	2500	1851	1610	56	1750		2010	2250	1050	2260	949	950	6100
	還気側	33800	400	11/4P	600D-680F	592																
35	給気側	36800	400	22/4P	600D-680	1191	2760	3520	6122	2700	1851	1610	58	1750		2060	2250	1100	2260	949	950	6400
	還気側	36800	400	15/4P	600D-680F	606																
40	給気側	40200	400	30/4P	600D-680	1159	2910	3522	6222	2850	1851	1610	60	1750		2160	2250	1200	2260	949	950	7050
	還気側	40200	400	15/4P	600D-680F	623																

注）1.コイル正面風速は3.0m/sです。
2.▲は分割可能な位置です。
3.仕様により各寸法は多少増減します。
4.電動機容量、ファンサイズ、全静圧とも組込コイルがBの時の値です。
5.TL寸法は組込コイルがBの時の値です。
6.概算質量は組込コイルがBの時の値です。

	A	B
組込コイル	6列コイル	6列+4列コイル

111・112

還気ファン　自動巻取型フィルタ　#3～#7

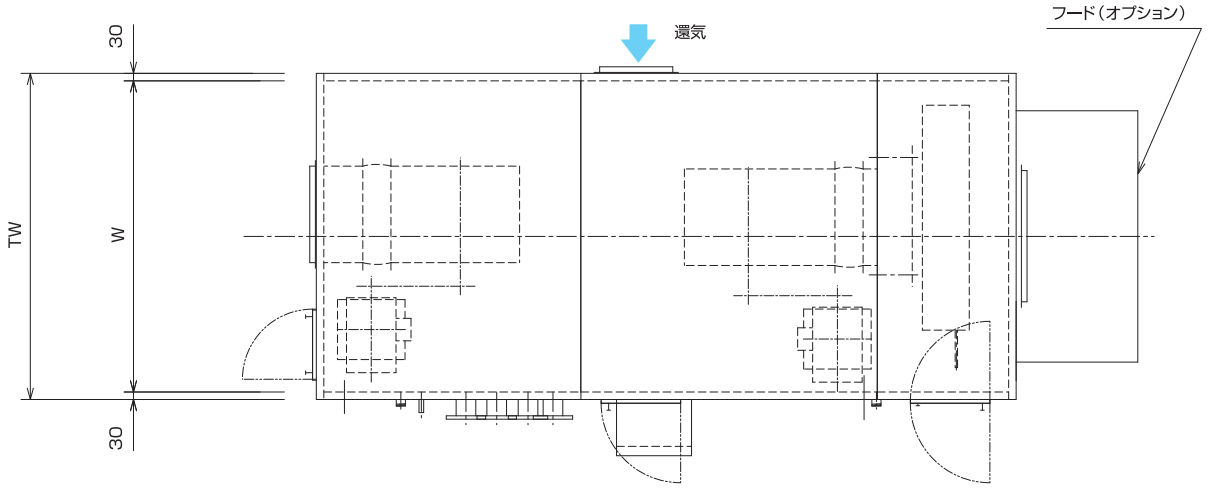

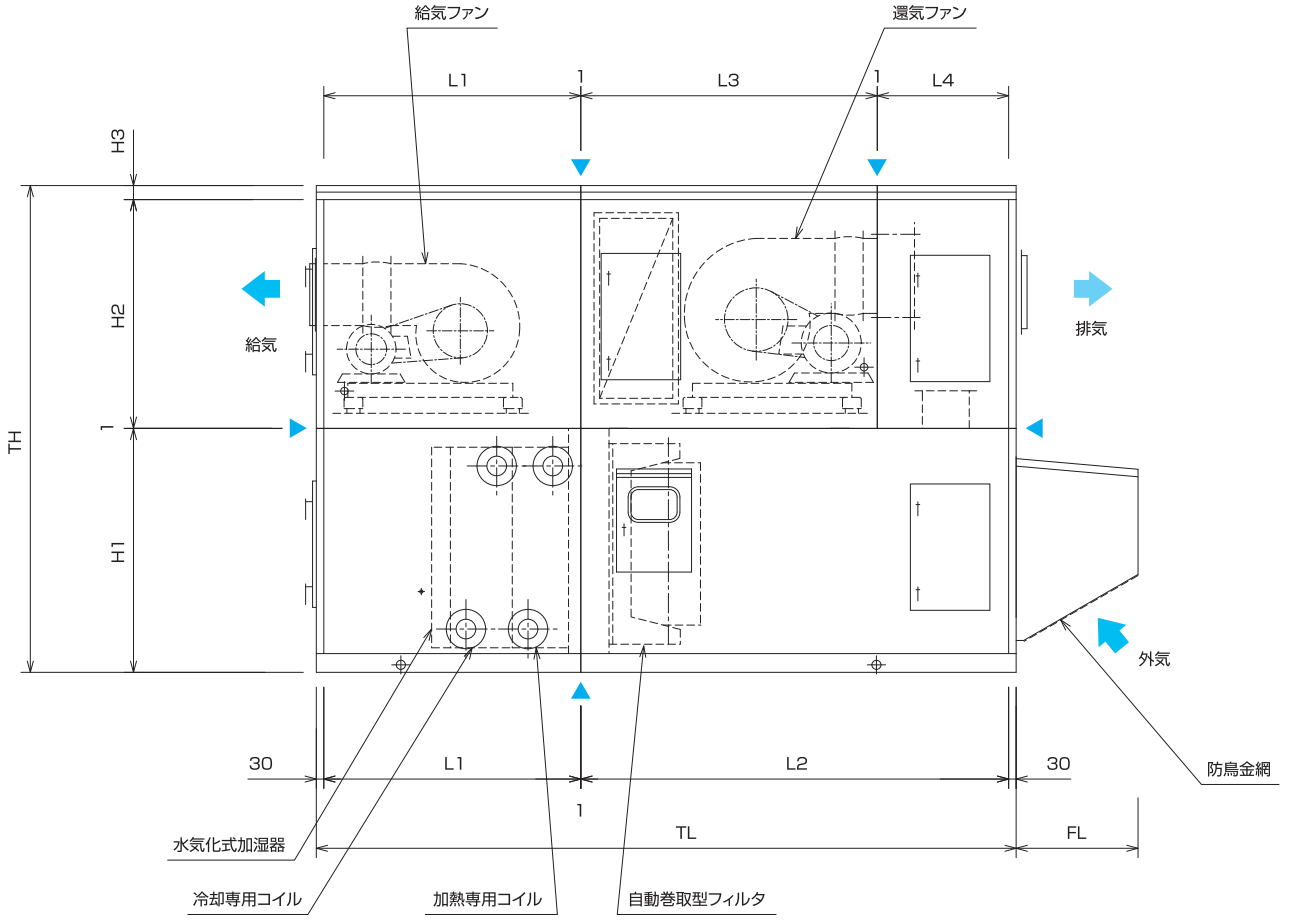

（単位:mm）

ユニットサイズ	定格風量 (m³/h)		機外静圧 (Pa)	電動機容量 (kW/P)	ファンサイズ	全静圧 (Pa)	TW	TH	TL	W	H1	H2	H3	L1 A	L1 B	L2	L3	L4	FL	概算質量 (kg)
3	給気側	2950	400	2.2/4P	250D-140	973	1070	1984	3202	1010	991	940	52	1280		1861	1260	600	500	1400
	還気側	2950	400	1.5/4P	250D-195	565														
4	給気側	4000	400	2.2/4P	250D-195	970	1100	2314	3202	1040	1181	1080	52	1280		1861	1260	600	500	1500
	還気側	4000	400	1.5/4P	250D-195	605														
5	給気側	5680	400	3.7/4P	250D-220	968	1340	2364	3392	1280	1226	1080	57	1280		2051	1450	600	650	1850
	還気側	5680	400	2.2/4P	300D-220	623														
6	給気側	6560	400	3.7/4P	300D-220	973	1340	2364	3582	1280	1226	1080	57	1370		2151	1550	600	650	1950
	還気側	6560	400	2.2/4P	350D-250	587														
7	給気側	7380	400	3.7/4P	350D-250	972	1340	2419	3682	1280	1281	1080	57	1370		2251	1650	600	650	1950
	還気側	7380	400	2.2/4P	350D-295	587														

注）1.コイル正面風速は3.0m/sです。
2.▲は分割可能な位置です。
3.仕様により各寸法は多少増減します。
4.電動機容量、ファンサイズ、全静圧とも組込コイルがBの時の値です。
5.TL寸法は組込コイルがBの時の値です。
6.概算質量は組込コイルがBの時の値です。

	A	B
組込コイル	6列コイル	6列+4列コイル

還気ファン　自動巻取型フィルタ　#8～#27

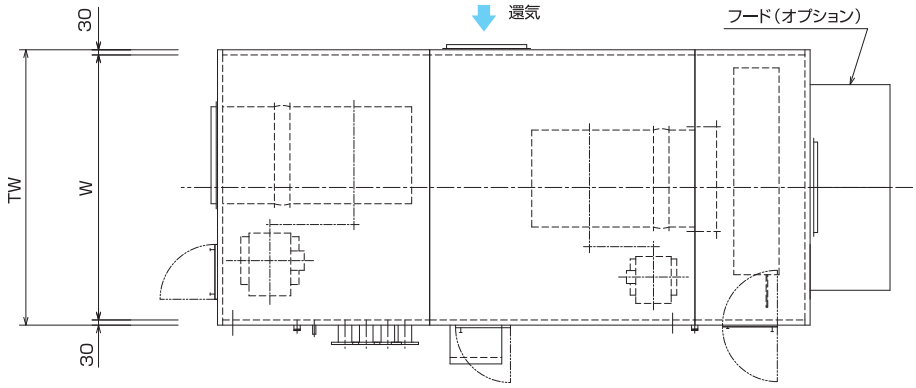

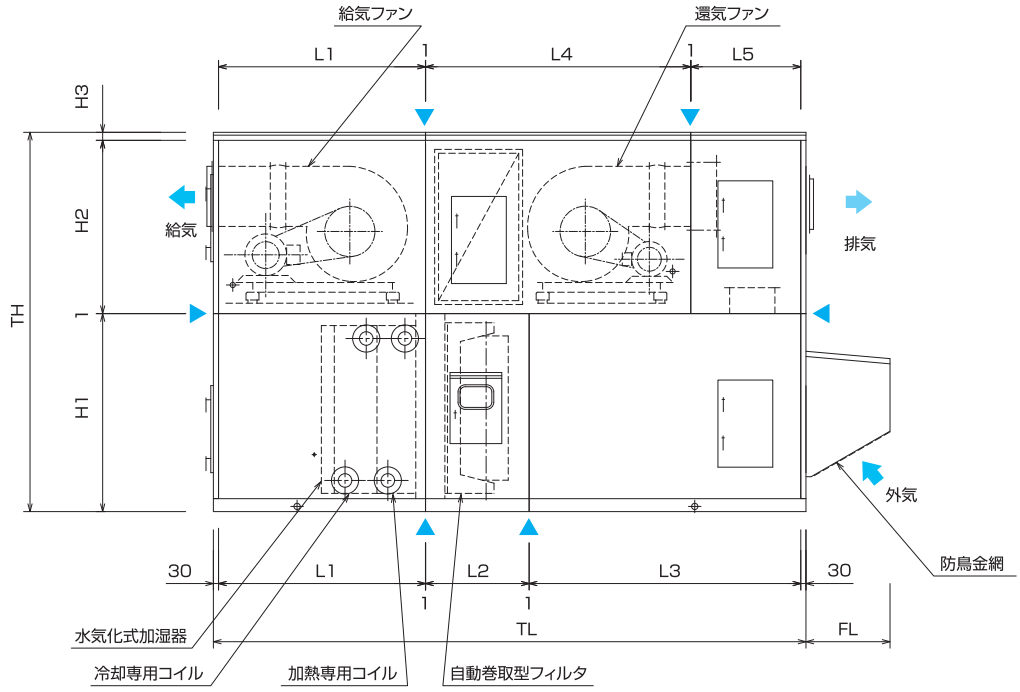

（単位:mm）

ユニットサイズ	定格風量(m³/h)		機外静圧(Pa)	電動機容量(kW/P)	ファンサイズ	全静圧(Pa)	TW	TH	TL	W	H1	H2	H3	L1 A	L1 B	L2	L3	L4	L5	FL	概算質量(kg)
8	給気側	8000	400	3.7/4P	350D-295	970	1720	2427	3732	1660	1281	1080	65	1370		800	1500	1700	600	650	2000
	還気側	8000	400	3.7/4P	350D-250	621															
9	給気側	9430	400	5.5/4P	350D-250	981	1560	2424	3732	1500	1281	1080	62	1370		800	1500	1700	600	650	1950
	還気側	9430	400	3.7/4P	350D-335	611															
10	給気側	10800	400	5.5/4P	350D-370	1014	1730	2687	3782	1670	1401	1220	65	1370		800	1550	1650	700	650	2250
	還気側	10800	400	3.7/4P	450D-280	612															
11	給気側	11750	400	5.5/4P	450D-315	970	1730	2727	3782	1670	1441	1220	65	1370		800	1550	1650	700	800	2400
	還気側	11750	400	3.7/4P	450D-360	596															
12	給気側	12400	400	5.5/4P	500D-420	971	1930	2831	3782	1870	1541	1220	69	1370		800	1550	1650	700	800	2550
	還気側	12400	400	3.7/4P	450D-430	584															
13	給気側	13500	400	7.5/4P	350D-370	975	1930	2891	3952	1870	1601	1220	69	1370		800	1720	1820	700	800	2700
	還気側	13500	400	5.5/4P	450D-360	621															
14	給気側	14650	400	7.5/4P	450D-315	988	1920	2891	3832	1860	1601	1220	69	1370		800	1600	1700	700	800	2750
	還気側	14650	400	5.5/4P	450D-430	611															
15	給気側	15950	400	7.5/4P	500D-420	1009	1930	2961	4062	1870	1601	1290	69	1370		800	1830	1780	850	800	3050
	還気側	15950	400	5.5/4P	450D-430	629															
17	給気側	18100	400	11/4P	450D-430	1051	1930	3011	4412	1870	1601	1340	69	1600		800	1950	1900	850	800	3350
	還気側	18100	400	5.5/4P	500D-600	578															
20	給気側	20100	400	11/4P	500D-420	999	2190	3016	4452	2130	1601	1340	74	1600		800	1990	1940	850	800	3650
	還気側	20100	400	5.5/4P	600D-680	564															
21	給気側	22350	400	11/4P	500D-600	1022	2360	3116	4592	2300	1601	1460	54	1600		800	2130	1980	950	800	4250
	還気側	22350	400	7.5/4P	500D-600	611															
22	給気側	24100	400	15/4P	500D-600	1017	2310	3426	4712	2250	1861	1510	54	1600		800	2250	2100	950	800	4500
	還気側	24100	400	7.5/4P	600D-680	583															
25	給気側	27200	400	15/4P	500D-600	1048	2460	3527	4812	2400	1861	1610	55	1600		900	2250	2200	950	950	4850
	還気側	27200	400	11/4P	600D-680	601															
27	給気側	28100	400	15/4P	500D-600	1053	2460	3527	4812	2400	1861	1610	55	1600		900	2250	2200	950	950	4850
	還気側	28100	400	11/4P	600D-680	607															

注）1.コイル正面風速は3.0m/sです。
2.▲は分割可能な位置です。
3.仕様により各寸法は多少増減します。
4.電動機容量、ファンサイズ、全静圧とも組込コイルがBの時の値です。
5.TL寸法は組込コイルがBの時の値です。
6.概算質量は組込コイルがBの時の値です。

	A	B
組込コイル	6列コイル	6列+4列コイル

113·114

還気ファン　自動巻取型フィルタ　#30～#40

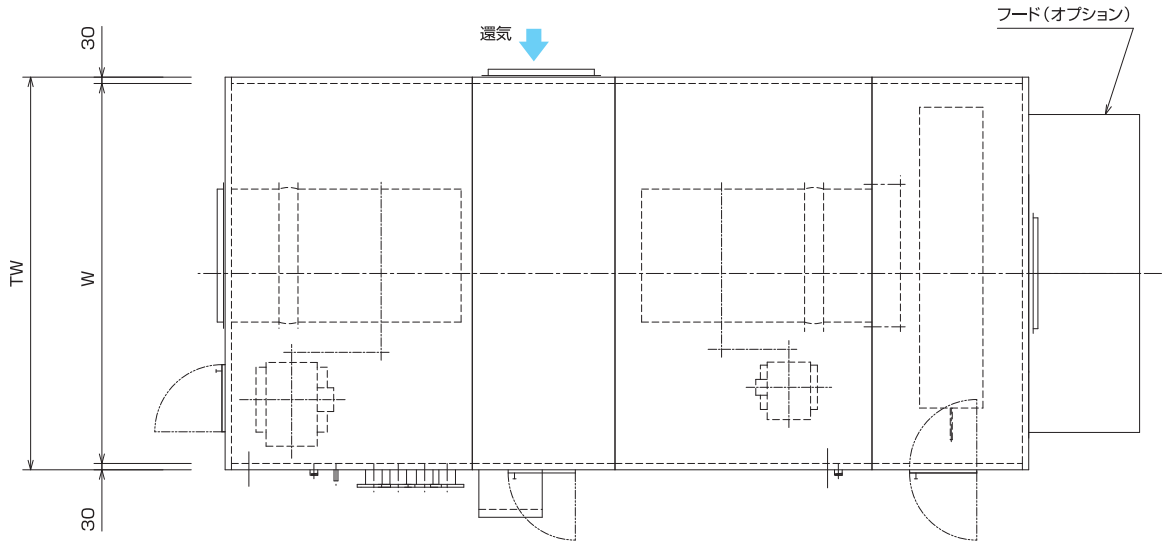

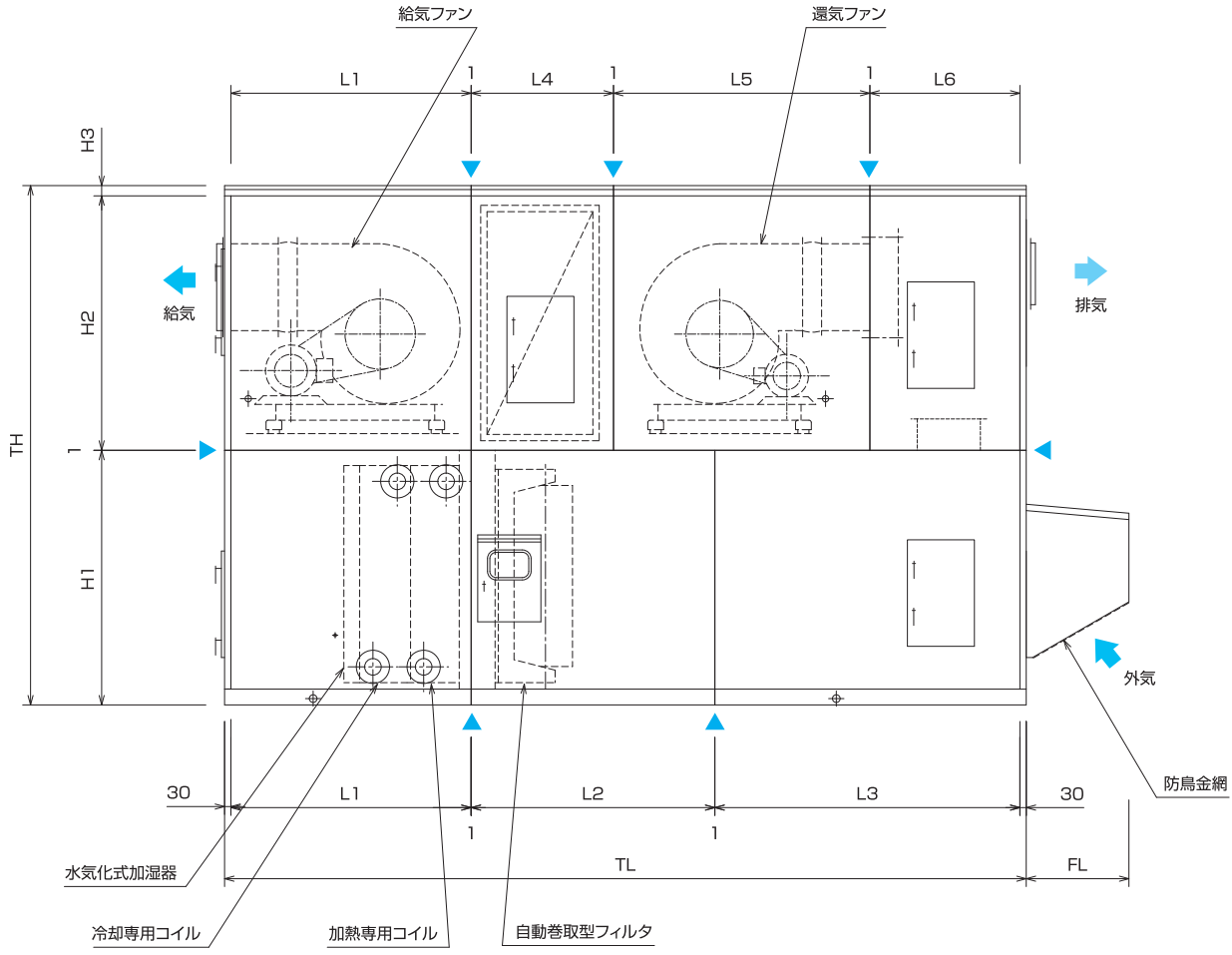

（単位:mm）

ユニットサイズ	定格風量 (m³/h)		機外静圧 (Pa)	電動機容量 (kW/P)	ファンサイズ	全静圧 (Pa)	TW	TH	TL	W	H1	H2	H3	L1 A	L1 B	L2	L3	L4	L5	L6	FL	概算質量 (kg)
30	給気側	31100	400	18.5/4P	600D-680	1117	2560	3528	5792	2500	1861	1610	56	1520		1960	2250	1000	2260	949	950	5800
	還気側	31100	400	11/4P	600D-680	628																
32	給気側	33800	400	18.5/4P	600D-680	1129	2610	3669	5842	2550	2001	1610	57	1520		2010	2250	1050	2260	949	950	6000
	還気側	33800	400	11/4P	600D-680F	592																
35	給気側	36800	400	22/4P	600D-680	1173	2760	3670	6122	2700	2001	1610	58	1750		2060	2250	1100	2260	949	950	6300
	還気側	36800	400	15/4P	600D-680F	606																
40	給気側	40200	400	30/4P	600D-680	1153	2910	3722	6222	2850	2001	1660	60	1750		2160	2250	1200	2260	949	950	6900
	還気側	40200	400	15/4P	600D-680F	623																

注）1.コイル正面風速は3.0m/sです。
2.▲は分割可能な位置です。
3.仕様により各寸法は多少増減します。
4.電動機容量、ファンサイズ、全静圧とも組込コイルがBの時の値です。
5.TL寸法は組込コイルがBの時の値です。
6.概算質量は組込コイルがBの時の値です。

	A	B
組込コイル	6列コイル	6列+4列コイル

排気ファン　中性能フィルタ+プレフィルタ　全熱交換器付（外気量100%）　#3～#14

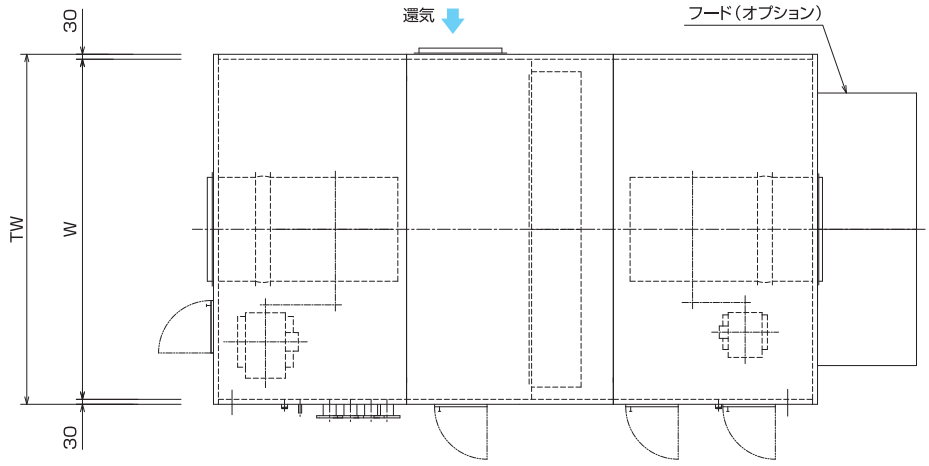

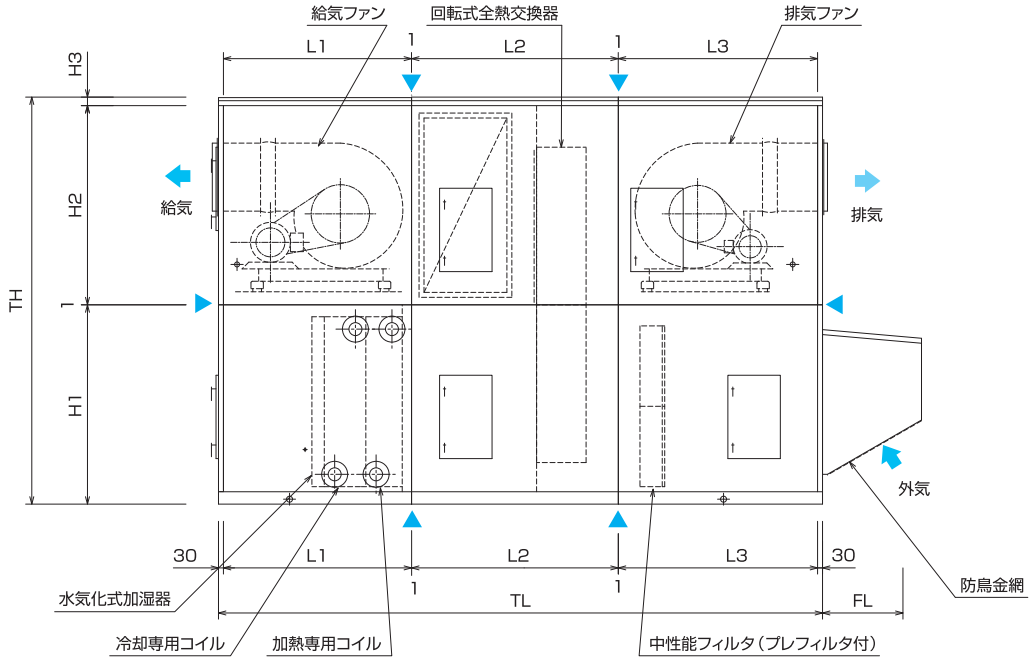

（単位:mm）

ユニットサイズ	定格風量 (m³/h)		機外静圧 (Pa)	電動機容量 (kW/P)	ファンサイズ	全静圧 (Pa)	TW	TH	TL	W	H1	H2	H3	L1 A	L1 B	L2	L3	FL	概算質量 (kg)
3	給気側	2950	370	2.2/4P	250D-140	1064	1260	2008	3837	1200	871	1080	56	1280		1285	1210	350	1650
	排気側	2950	370	1.5/4P	250D-140	670													
4	給気側	4000	400	3.7/4P	300D-160	1119	1360	2010	3837	1300	871	1080	58	1280		1285	1210	350	1850
	排気側	4000	400	2.2/4P	250D-195	782													
5	給気側	5680	400	3.7/4P	300D-160	1136	1710	2357	3837	1650	1211	1080	65	1280		1285	1210	650	2400
	排気側	5680	400	3.7/4P	250D-220	799													
6	給気側	6560	400	5.5/4P	300D-220	1188	1710	2497	4087	1650	1211	1220	65	1370		1285	1370	650	2500
	排気側	6560	400	3.7/4P	300D-220	797													
7	給気側	7380	400	5.5/4P	300D-270	1090	1710	2517	4087	1650	1231	1220	65	1370		1285	1370	650	2600
	排気側	7380	400	3.7/4P	300D-270	777													
8	給気側	8000	400	5.5/4P	350D-250	1124	1710	2517	4187	1650	1231	1220	65	1370		1285	1470	650	2700
	排気側	8000	400	3.7/4P	350D-250	803													
9	給気側	9430	400	5.5/4P	350D-295	1149	2060	2524	4187	2000	1231	1220	72	1370		1285	1470	650	2750
	排気側	9430	400	3.7/4P	350D-370	769													
10	給気側	10800	400	7.5/4P	350D-295	1181	2060	2594	4307	2000	1301	1220	72	1490		1285	1470	650	2900
	排気側	10800	400	5.5/4P	350D-295	813													
11	給気側	11750	400	7.5/4P	350D-335	1166	2060	2674	4412	2000	1381	1220	72	1490		1390	1470	650	3050
	排気側	11750	400	5.5/4P	350D-335	757													
12	給気側	12400	400	7.5/4P	450D-280	1086	2060	2804	4382	2000	1511	1220	72	1490		1390	1440	800	3200
	排気側	12400	400	5.5/4P	350D-370	774													
13	給気側	13500	400	7.5/4P	500D-420	1128	2110	2825	4372	2050	1531	1220	73	1450		1420	1440	800	3350
	排気側	13500	400	5.5/4P	450D-360	800													
14	給気側	14650	400	11/4P	450D-430	1129	2260	2805	4412	2200	1531	1220	53	1450		1460	1440	800	3550
	排気側	14650	400	5.5/4P	450D-430	757													

注）1.コイル正面風速は3.0m/sです。
2.▲は分割可能な位置です。
3.仕様により各寸法は多少増減します。
4.電動機容量、ファンサイズ、全静圧とも組込コイルがBの時の値です。
5.TL寸法は組込コイルがBの時の値です。
6.概算質量は組込コイルがBの時の値です。

	A	B
組込コイル	6列コイル	6列+4列コイル

◀115
116

排気ファン　中性能フィルタ+プレフィルタ　全熱交換器付（外気量100%）　#15～#40

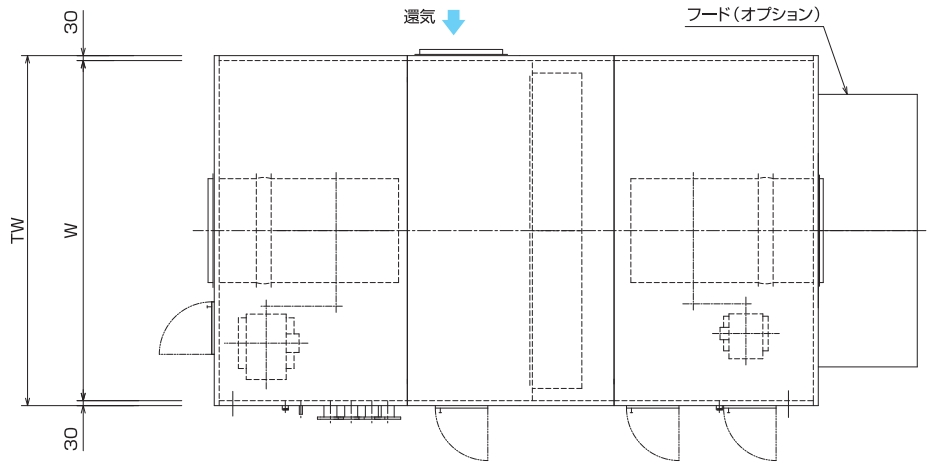

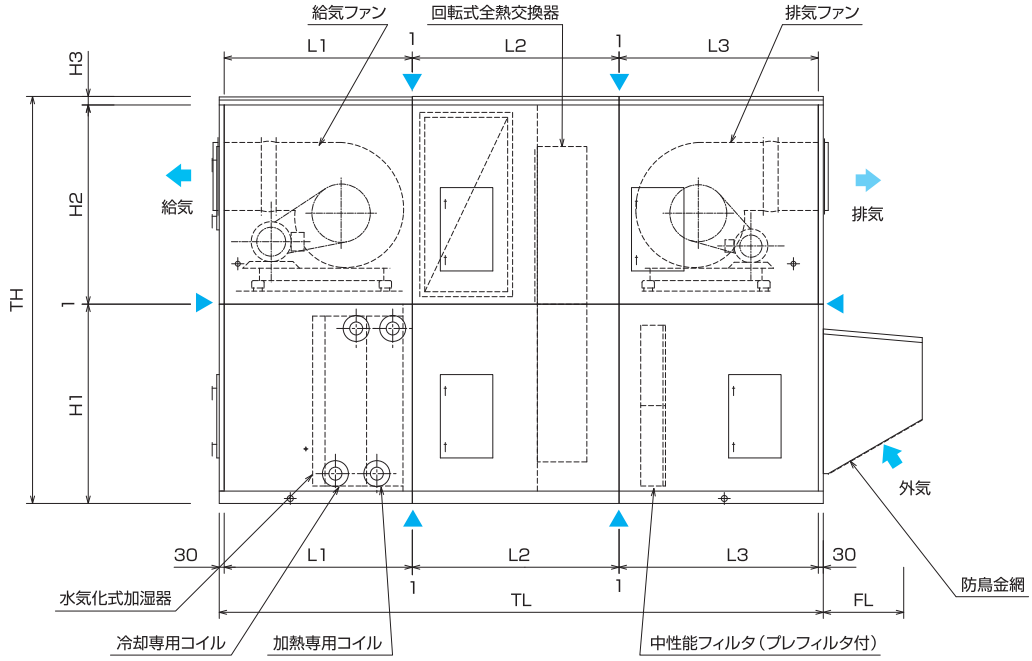

（単位:mm）

ユニットサイズ	定格風量 (m³/h)		機外静圧 (Pa)	電動機容量 (kW/P)	ファンサイズ	全静圧 (Pa)	TW	TH	TL	W	H1	H2	H3	L1 A	L1 B	L2	L3	FL	概算質量 (kg)
15	給気側	15950	400	11/4P	450D-360	1178	2260	2875	4422	2200	1531	1290	53	1450		1470	1440	800	3700
	排気側	15950	400	7.5/4P	450D-360	782													
17	給気側	18100	400	11/4P	450D-430	1171	2410	2927	4522	2350	1531	1340	55	1450		1510	1500	800	4250
	排気側	18100	400	7.5/4P	450D-430	744													
20	給気側	20100	400	11/4P	500D-420	1218	2410	2927	4942	2350	1531	1340	55	1600		1580	1700	800	4550
	排気側	20100	400	7.5/4P	500D-600	774													
21	給気側	22350	400	15/4P	500D-420	1256	2560	3048	4992	2500	1531	1460	56	1600		1630	1700	800	5200
	排気側	22350	400	11/4P	500D-420	808													
22	給気側	24100	400	15/4P	500D-600	1173	2810	3101	5012	2750	1531	1510	59	1600		1650	1700	800	5700
	排気側	24100	400	11/4P	500D-600	759													
25	給気側	27200	400	18.5/4P	500D-600	1220	2810	3281	5092	2750	1611	1610	59	1650		1680	1700	800	5950
	排気側	27200	400	11/4P	500D-600	797													
27	給気側	28100	400	18.5/4P	500D-600	1251	2810	3281	5112	2750	1611	1610	59	1650		1700	1700	800	6050
	排気側	28100	400	11/4P	600D-680	807													
30	給気側	31100	400	18.5/4P	600D-680	1238	3060	3523	5392	3000	1851	1610	61	1750		1780	1800	950	7050
	排気側	31100	400	15/4P	600D-680	797													
32	給気側	33800	400	22/4P	600D-680	1286	3060	3653	5462	3000	1851	1740	61	1750		1850	1800	950	7300
	排気側	33800	400	15/4P	600D-680	826													
35	給気側	36800	400	22/4P	600D-680	1238	3310	3656	5532	3250	1851	1740	64	1750		1920	1800	950	7700
	排気側	36800	400	15/4P	600D-680	779													
40	給気側	40200	400	30/4P	600D-680	1269	3310	3656	5662	3250	1851	1740	64	1750		2000	1850	950	8100
	排気側	40200	400	18.5/4P	600D-680	808													

注）1.コイル正面風速は3.0m/sです。
2.▲は分割可能な位置です。
3.仕様により各寸法は多少増減します。
4.電動機容量、ファンサイズ、全静圧とも組込コイルがBの時の値です。
5.TL寸法は組込コイルがBの時の値です。
6.概算質量は組込コイルがBの時の値です。

	A	B
組込コイル	6列コイル	6列+4列コイル

排気ファン　自動巻取型フィルタ　全熱交換器付（外気量100%）　#3～#14

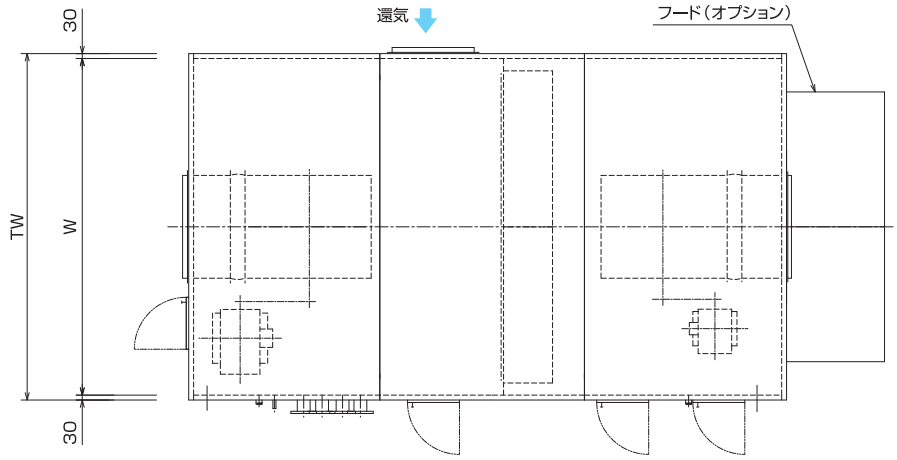

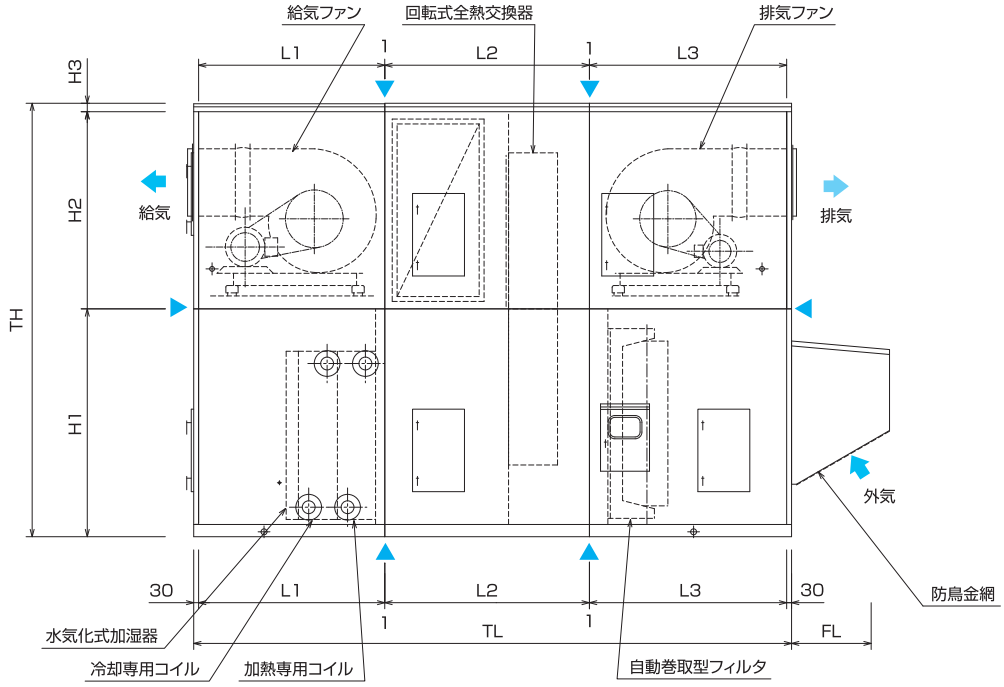

（単位:mm）

ユニットサイズ	定格風量 (m³/h)		機外静圧 (Pa)	電動機容量 (kW/P)	ファンサイズ	全静圧 (Pa)	TW	TH	TL	W	H1	H2	H3	L1 A	L1 B	L2	L3	FL	概算質量 (kg)
3	給気側	2950	370	2.2/4P	250D-140	1086	1260	2128	4127	1200	991	1080	56	1280		1285	1500	350	1900
	排気側	2950	370	1.5/4P	250D-140	670													
4	給気側	4000	400	3.7/4P	300D-160	1169	1360	2320	4127	1300	1181	1080	58	1280		1285	1500	350	2050
	排気側	4000	400	2.2/4P	250D-195	782													
5	給気側	5680	400	3.7/4P	300D-160	1168	1710	2372	4127	1650	1226	1080	65	1280		1285	1500	650	2450
	排気側	5680	400	3.7/4P	250D-220	799													
6	給気側	6560	400	5.5/4P	300D-220	1174	1710	2512	4217	1650	1226	1220	65	1370		1285	1500	650	2550
	排気側	6560	400	3.7/4P	300D-220	797													
7	給気側	7380	400	5.5/4P	300D-270	1159	1710	2567	4217	1650	1281	1220	65	1370		1285	1500	650	2600
	排気側	7380	400	3.7/4P	300D-270	777													
8	給気側	8000	400	5.5/4P	300D-270	1173	1710	2567	4217	1650	1281	1220	65	1370		1285	1500	650	2650
	排気側	8000	400	3.7/4P	350D-250	803													
9	給気側	9430	400	5.5/4P	350D-295	1152	2060	2574	4217	2000	1281	1220	72	1370		1285	1500	650	2700
	排気側	9430	400	3.7/4P	350D-370	769													
10	給気側	10800	400	7.5/4P	350D-295	1210	2060	2694	4217	2000	1401	1220	72	1370		1285	1500	650	2900
	排気側	10800	400	5.5/4P	350D-295	813													
11	給気側	11750	400	7.5/4P	350D-335	1142	2060	2734	4322	2000	1441	1220	72	1370		1390	1500	650	3000
	排気側	11750	400	5.5/4P	350D-335	757													
12	給気側	12400	400	7.5/4P	350D-335	1154	2060	2884	4442	2000	1591	1220	72	1490		1390	1500	800	3250
	排気側	12400	400	5.5/4P	350D-370	774													
13	給気側	13500	400	7.5/4P	450D-360	1175	2110	2895	4432	2050	1601	1220	73	1450		1420	1500	800	3350
	排気側	13500	400	5.5/4P	450D-360	800													
14	給気側	14650	400	7.5/4P	500D-420	1152	2260	2875	4472	2200	1601	1220	53	1450		1460	1500	800	3600
	排気側	14650	400	5.5/4P	450D-430	757													

◀117
118

注）1.コイル正面風速は3.0m/sです。
2.▲は分割可能な位置です。
3.仕様により各寸法は多少増減します。
4.電動機容量、ファンサイズ、全静圧とも組込コイルがBの時の値です。
5.TL寸法は組込コイルがBの時の値です。
6.概算質量は組込コイルがBの時の値です。

	A	B
組込コイル	6列コイル	6列+4列コイル

排気ファン　自動巻取型フィルタ　全熱交換器付（外気量100%）　#15～#40

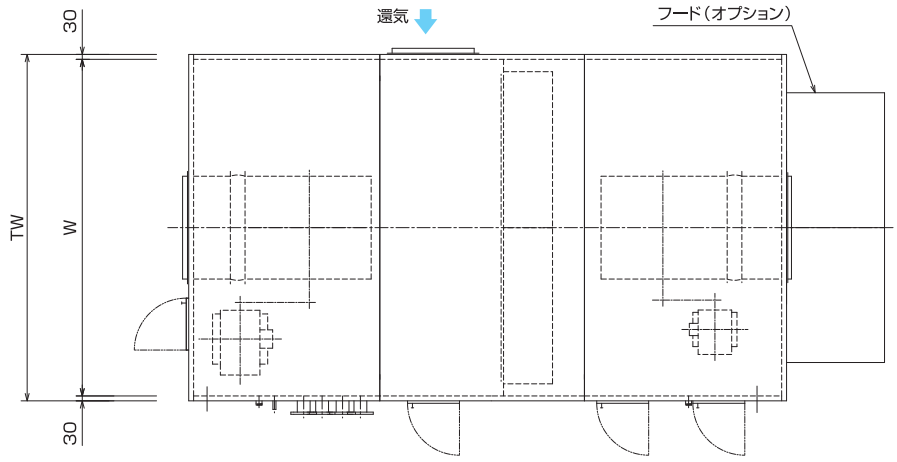

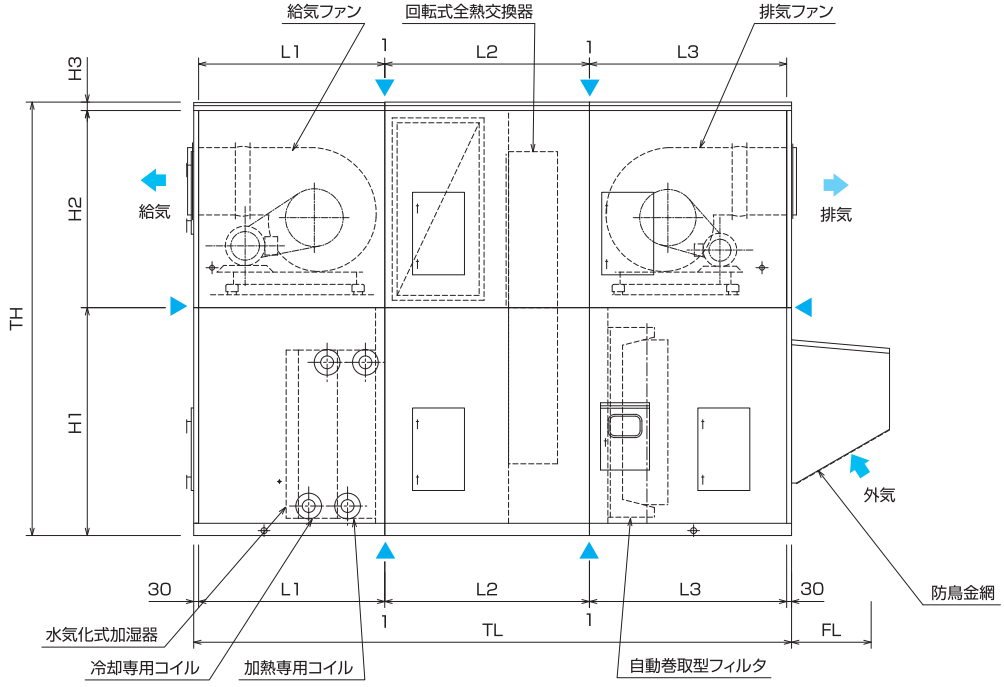

（単位:mm）

ユニットサイズ	定格風量 (m³/h)		機外静圧 (Pa)	電動機容量 (kW/P)	ファンサイズ	全静圧 (Pa)	TW	TH	TL	W	H1	H2	H3	L1 A	L1 B	L2	L3	FL	概算質量 (kg)
15	給気側	15950	400	11/4P	450D-360	1174	2260	2945	4482	2200	1601	1290	53	1450		1470	1500	800	3700
	排気側	15950	400	7.5/4P	450D-360	782													
17	給気側	18100	400	11/4P	450D-430	1185	2410	2997	4722	2350	1601	1340	55	1450		1510	1700	800	4250
	排気側	18100	400	7.5/4P	450D-430	744													
20	給気側	20100	400	11/4P	500D-420	1162	2410	2997	4942	2350	1601	1340	55	1600		1580	1700	800	4400
	排気側	20100	400	7.5/4P	500D-600	774													
21	給気側	22350	400	15/4P	500D-420	1211	2560	3118	4992	2500	1601	1460	56	1600		1630	1700	800	5100
	排気側	22350	400	11/4P	500D-420	808													
22	給気側	24100	400	15/4P	500D-600	1188	2810	3431	5012	2750	1861	1510	59	1600		1650	1700	800	5800
	排気側	24100	400	11/4P	500D-600	759													
25	給気側	27200	400	18.5/4P	500D-600	1234	2810	3531	5042	2750	1861	1610	59	1600		1680	1700	800	5850
	排気側	27200	400	11/4P	500D-600	797													
27	給気側	28100	400	18.5/4P	500D-600	1254	2810	3531	5212	2750	1861	1610	59	1750		1700	1700	800	6050
	排気側	28100	400	11/4P	600D-680	807													
30	給気側	31100	400	18.5/4P	600D-680	1242	3060	3533	5292	3000	1861	1610	61	1750		1780	1700	950	6850
	排気側	31100	400	15/4P	600D-680	797													
32	給気側	33800	400	22/4P	600D-680	1295	3060	3803	5462	3000	2001	1740	61	1750		1850	1800	950	7200
	排気側	33800	400	15/4P	600D-680	826													
35	給気側	36800	400	22/4P	600D-680	1216	3310	3806	5582	3250	2001	1740	64	1750		1920	1850	950	7700
	排気側	36800	400	15/4P	600D-680	779													
40	給気側	40200	400	30/4P	600D-680	1263	3310	3806	5662	3250	2001	1740	64	1750		2000	1850	950	8200
	排気側	40200	400	18.5/4P	600D-680	808													

注）1.コイル正面風速は3.0m/sです。
2.▲は分割可能な位置です。
3.仕様により各寸法は多少増減します。
4.電動機容量、ファンサイズ、全静圧とも組込コイルがBの時の値です。
5.TL寸法は組込コイルがBの時の値です。
6.概算質量は組込コイルがBの時の値です。

	A	B
組込コイル	6列コイル	6列+4列コイル

電算型空調機（DE-D）　直動運転型［50Hz/60Hz］　#7～#61

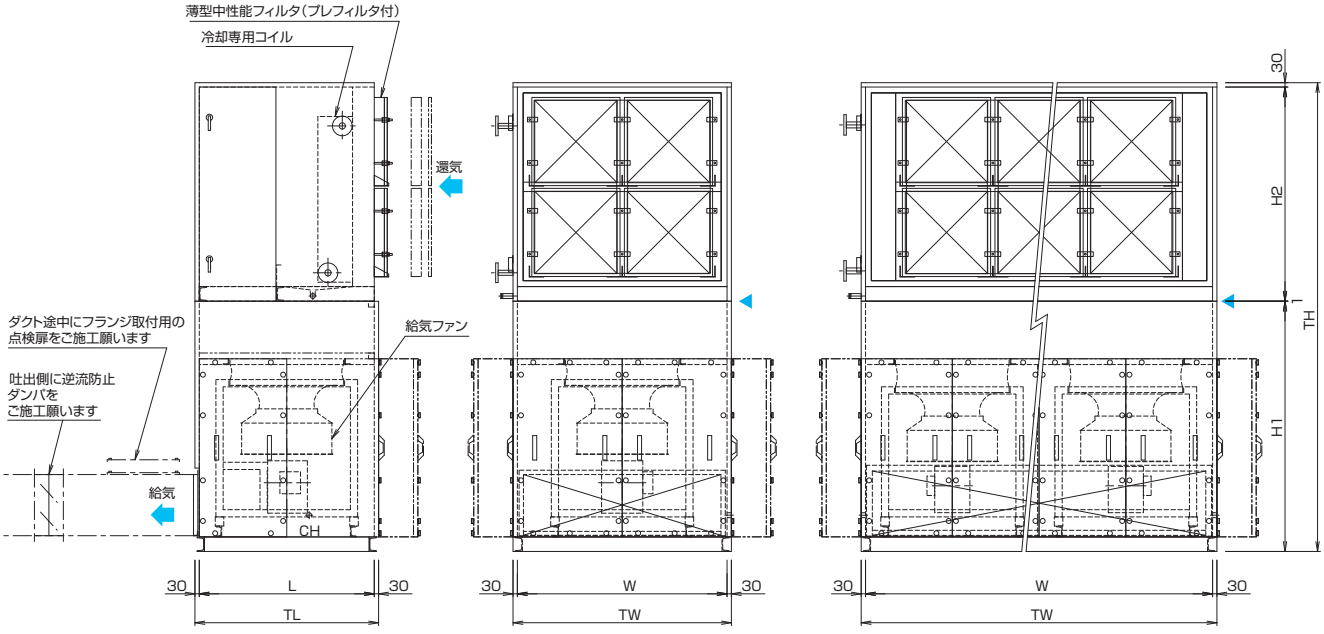

A図（ファン1台）　B図（ファン複数台）

【50Hz:ACモータ】

ユニットサイズ	風量(m³/h)	モータ容量×台数	ファンサイズ×台数	全静圧(Pa)	機外静圧(Pa)	姿図	TW	TH	TL	W	H1	H2	L
7	6720	3.7kW/4P ×1	PF-22D-80F ×1	720	150	A	1510	2463	1170	1450	1581	851	1110
11	10080	3.7kW/4P ×1	PF-24D-75F ×1	741	150	A	1510	2858	1270	1450	1651	1176	1210
14	13440	5.5kW/4P ×1	PF-24D-100F ×1	727	150	A	1510	3213	1270	1450	1701	1481	1210
17	16800	3.7kW/4P ×2	PF-22D-100F ×2	711	150	B	2280	3123	1170	2220	1611	1481	1110
21	20160	3.7kW/4P ×2	PF-24D-75F ×2	704	150	B	2460	3163	1270	2400	1651	1481	1210
24	23520	5.5kW/4P ×2	PF-24D-85F ×2	727	150	B	2460	3183	1270	2400	1671	1481	1210
27	26880	5.5kW/4P ×2	PF-24D-100F ×2	727	150	B	2770	3213	1270	2710	1701	1481	1210
31	30240	5.5kW/4P ×2	PF-24D-120F ×2	716	150	B	3100	3243	1270	3040	1731	1481	1210
36	35280	5.5kW/4P ×3	PF-24D-85F ×3	727	150	B	3540	3183	1270	3480	1671	1481	1210
41	40320	5.5kW/4P ×3	PF-24D-100F ×3	727	150	B	3970	3213	1270	3910	1701	1481	1210
46	45360	5.5kW/4P ×3	PF-24D-120F ×3	716	150	B	4410	3243	1270	4350	1731	1481	1210
54	53760	5.5kW/4P ×4	PF-24D-100F ×4	727	150	B	4410	3443	1420	4350	1701	1711	1360
61	60480	5.5kW/4P ×4	PF-24D-120F ×4	716	150	B	4410	3623	1420	4350	1731	1861	1360

【60Hz:ACモータ】

ユニットサイズ	風量(m³/h)	モータ容量×台数	ファンサイズ×台数	全静圧(Pa)	機外静圧(Pa)	姿図	TW	TH	TL	W	H1	H2	L
7	6720	3.7kW/4P ×1	PF-20D-75F ×1	720	150	A	1510	2463	1170	1450	1581	851	1110
11	10080	5.5kW/4P ×1	PF-22D-75F ×1	741	150	A	1510	2868	1270	1450	1661	1176	1210
14	13440	5.5kW/4P ×1	PF-22D-105F ×1	727	150	A	1510	3223	1270	1450	1711	1481	1210
17	16800	3.7kW/4P ×2	PF-20D-100F ×2	711	150	B	2280	3133	1170	2220	1621	1481	1110
21	20160	5.5kW/4P ×2	PF-22D-75F ×2	704	150	B	2460	3173	1270	2400	1661	1481	1210
24	23520	5.5kW/4P ×2	PF-22D-85F ×2	727	150	B	2460	3193	1270	2400	1681	1481	1210
27	26880	5.5kW/4P ×2	PF-22D-105F ×2	727	150	B	2770	3223	1270	2710	1711	1481	1210
31	30240	5.5kW/4P ×2	PF-24D-120F ×2	716	150	B	3100	3243	1270	3040	1731	1481	1210
36	35280	5.5kW/4P ×3	PF-22D-85F ×3	727	150	B	3540	3193	1270	3480	1681	1481	1210
41	40320	5.5kW/4P ×3	PF-22D-105F ×3	727	150	B	3970	3213	1270	3910	1701	1481	1210
46	45360	5.5kW/4P ×3	PF-24D-120F ×3	716	150	B	4410	3243	1270	4350	1731	1481	1210
54	53760	5.5kW/4P ×4	PF-22D-105F ×4	727	150	B	4410	3443	1420	4350	1701	1711	1360
61	60480	5.5kW/4P ×4	PF-24D-120F ×4	716	150	B	4410	3623	1420	4350	1731	1861	1360

注）1.コイル正面風速は3.0m/sです。
2.▲は分割可能な位置です。
3.仕様により各寸法は多少増減します。

組込コイル	6列コイル

◀119
120

電算型空調機（DE-E）　直動運転型［50Hz/60Hz］　#7～#61

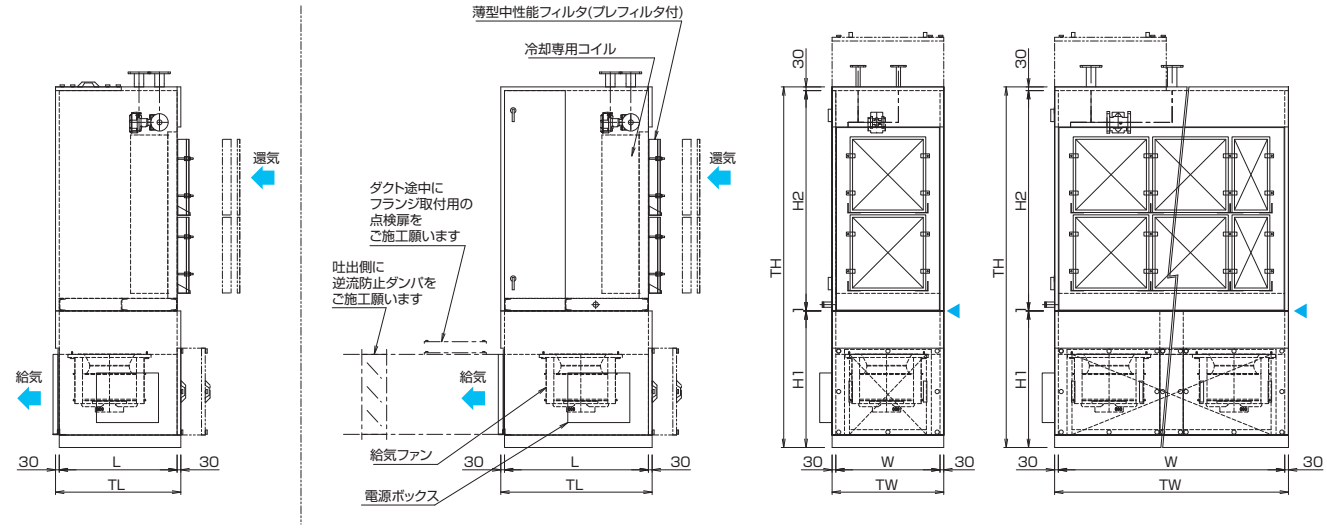

E2:ドレンパン無（コンパクト型）　E1:ドレンパン有　A(A')図（ファン1台）　B(B')図（ファン複数台）

※A'·B'はドレンパン無しの為排水口無し

※寸法記載の無い部品取付位置等の詳細は別途お問い合わせ下さい。

E1【50/60Hz_EC（ドレンパン付）】

ユニットサイズ	風量 (m³/h)	モータ容量×台数	ファンサイズ×台数	全静圧 (Pa)	機外静圧 (Pa)	姿図	TW	TH	TL	W	H1	H2	L
7	6720	3.6kW ×1	GR45C-ZID.GG.CR 115521/A01 ×1	660	300	A	790	2823	1170	730	1001	1791	1110
11	10080	5.4kW ×1	GR50C-ZID.GL.CR 115497/A01 ×1	660	300	A	900	3133	1270	840	1001	2101	1210
14	13440	5.0kW ×1	GR56C-ZID.GL.CR 115492/A01 ×1	660	300	A	1115	3133	1270	1055	1001	2101	1210
17	16800	3.6kW ×2	GR45C-ZID.GG.CR 115521/A01 ×2	660	300	B	1440	3133	1170	1380	1001	2101	1110
21	20160	5.4kW ×2	GR50C-ZID.GL.CR 115497/A01 ×2	660	300	B	1585	3133	1270	1525	1001	2101	1210
24	23520	5.4kW ×2	GR50C-ZID.GL.CR 115497/A01 ×2	660	300	B	1785	3133	1270	1725	1001	2101	1210
27	26880	5.0kW ×2	GR56C-ZID.GL.CR 115492/A01 ×2	660	300	B	2050	3133	1270	1990	1001	2101	1210
31	30240	5.0kW ×2	GR63C-ZID.GQ.CR 115279/115296 ×2	660	300	B	2220	3233	1270	2160	1101	2101	1210
36	35280	5.4kW ×3	GR50C-ZID.GL.CR 115497/A01 ×3	685	300	B	2515	3133	1270	2455	1001	2101	1210
41	40320	5.0kW ×3	GR56C-ZID.GL.CR 115492/A01 ×3	685	300	B	2825	3133	1270	2765	1001	2101	1210
46	45360	5.0kW ×3	GR63C-ZID.GQ.CR 115279/115296 ×3	685	300	B	3140	3333	1270	3080	1101	2201	1210
54	53760	5.0kW ×4	GR56C-ZID.GL.CR 115492/A01 ×4	685	300	B	3735	3233	1420	3675	1001	2201	1360
61	60480	5.0kW ×4	GR63C-ZID.GQ.CR 115279/115296 ×4	685	300	B	4070	3333	1420	4010	1101	2201	1360

E2【50/60Hz_EC（ドレンパン無コンパクト型）】

ユニットサイズ	風量 (m³/h)	モータ容量×台数	ファンサイズ×台数	全静圧 (Pa)	機外静圧 (Pa)	姿図	TW	TH	TL	W	H1	H2	L
7	6720	3.6kW ×1	GR45C-ZID.GG.CR 115521/A01 ×1	660	300	A'	790	2823	910	730	1001	1791	850
11	10080	5.4kW ×1	GR50C-ZID.GL.CR 115497/A01 ×1	660	300	A'	900	3133	910	840	1001	2101	850
14	13440	5.0kW ×1	GR56C-ZID.GL.CR 115492/A01 ×1	660	300	A'	1115	3133	910	1055	1001	2101	850
17	16800	3.6kW ×2	GR45C-ZID.GG.CR 115521/A01 ×2	660	300	B'	1440	3133	910	1380	1001	2101	850
21	20160	5.4kW ×2	GR50C-ZID.GL.CR 115497/A01 ×2	660	300	B'	1585	3133	910	1525	1001	2101	850
24	23520	5.4kW ×2	GR50C-ZID.GL.CR 115497/A01 ×2	660	300	B'	1785	3133	910	1725	1001	2101	850
27	26880	5.0kW ×2	GR56C-ZID.GL.CR 115492/A01 ×2	660	300	B'	2050	3133	910	1990	1001	2101	850
31	30240	5.0kW ×2	GR63C-ZID.GQ.CR 115279/115296 ×2	660	300	B'	2220	3233	910	2160	1101	2101	850
36	35280	5.4kW ×3	GR50C-ZID.GL.CR 115497/A01 ×3	685	300	B'	2515	3133	1010	2455	1001	2101	950
41	40320	5.0kW ×3	GR56C-ZID.GL.CR 115492/A01 ×3	685	300	B'	2825	3133	1010	2765	1001	2101	950
46	45360	5.0kW ×3	GR63C-ZID.GQ.CR 115279/115296 ×3	685	300	B'	3140	3333	1010	3080	1101	2201	950
54	53760	5.0kW ×4	GR56C-ZID.GL.CR 115492/A01 ×4	685	300	B'	3735	3233	1010	3675	1001	2201	950
61	60480	5.0kW ×4	GR63C-ZID.GQ.CR 115279/115296 ×4	685	300	B'	4070	3333	1010	4010	1101	2201	950

注）1.コイル正面風速は3.0m/sです。
2.▲は分割可能な位置です。
3.仕様により各寸法は多少増減します。

組込コイル	6列コイル

産業空調用空調機（CR-D）　直動運転型 1ファン　#20～#50

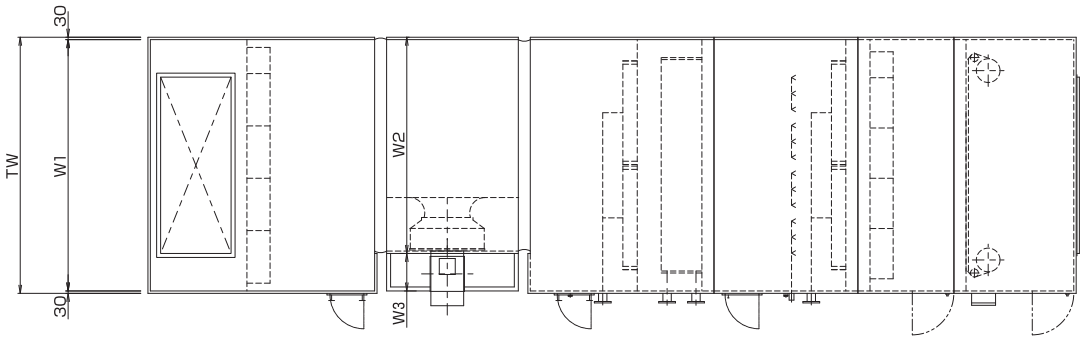

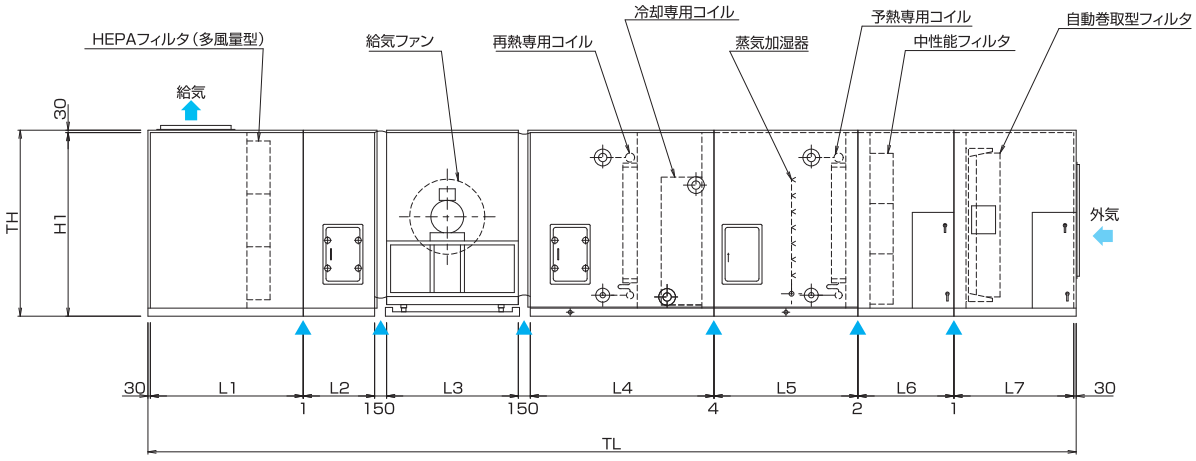

（単位:mm）

	ユニットサイズ	定格風量（m³/h）	機外静圧（Pa）	電動機容量（kW/P）	ファンサイズ	全静圧（Pa）	TW	TH	TL	W1	W2	W3	H1	L1	L2	L3	L4	L5	L6	L7	概算質量（kg）
50Hz 地域	20	20500	400	15.0/4P	PC-30CD-100F	1501	2590	1726	10208	2530	2590	395	1696	1520	850	1400	1780	1800	1220	1270	4150
	30	31100	400	22.0/4P	PC-33CD-100F	1529	2900	1972	10648	2840	2900	395	1942	1520	950	1500	1860	1800	1280	1370	5250
	40	40800	400	30.0/4P	PC-36UD-80F	1569	3670	2026	11388	3610	3090	445	1996	1520	1500	1650	1900	1800	1280	1370	6550
	50	52450	400	37.0/6P	PC-49CD-75F	1541	4000	2576	12238	3940	3250	495	2546	2010	950	2150	2010	1800	1480	1470	8400
60Hz 地域	20	20500	400	18.5/4P	PC-30CD-65F	1501	2570	1726	10208	2510	2570	395	1696	1520	850	1400	1780	1800	1220	1270	4300
	30	31100	400	22.0/6P	PC-40CD-70F	1526	2980	2176	10948	2920	2980	445	2146	1520	950	1800	1860	1800	1280	1370	5600
	40	40800	400	30.0/6P	PC-40CD-90F	1569	3670	2176	11238	3610	2930	495	2146	1520	1200	1800	1900	1800	1280	1370	6700
	50	52450	400	45.0/6P	PC-44CD-75F	1544	4000	2376	11988	3940	2950	495	2346	2060	850	1950	2010	1800	1480	1470	8200

注）　1.冷却専用冷水コイル正面風速は2.7m/sです。
2.予熱専用、再熱専用蒸気コイル正面風速は4.0m/sです。
3.▲は分割可能な位置です。
4.仕様により各寸法は多少増減します。

組込コイル	2列+12列+1列コイル

◀121
122

産業空調用空調機（CR-D）　直動運転型 2ファン　#60～#80

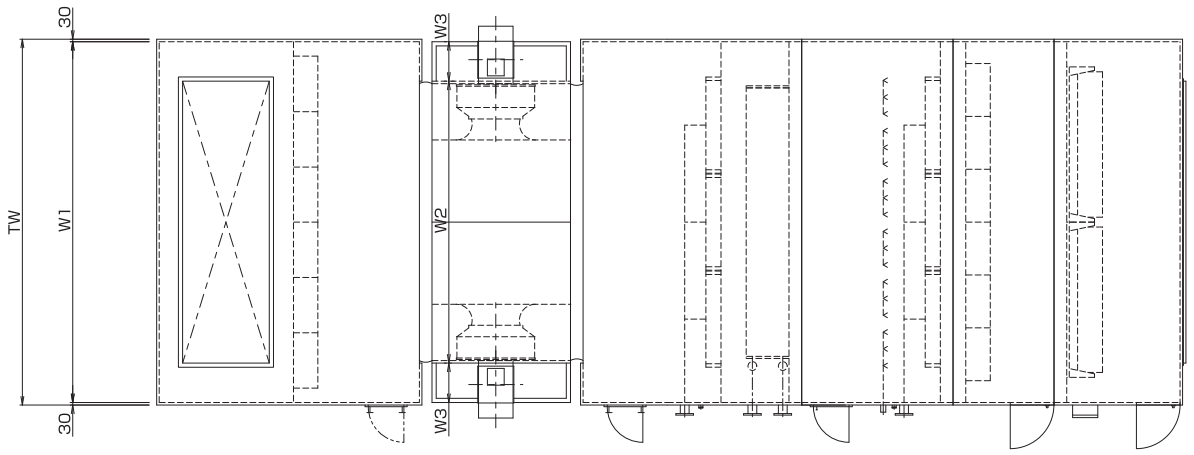

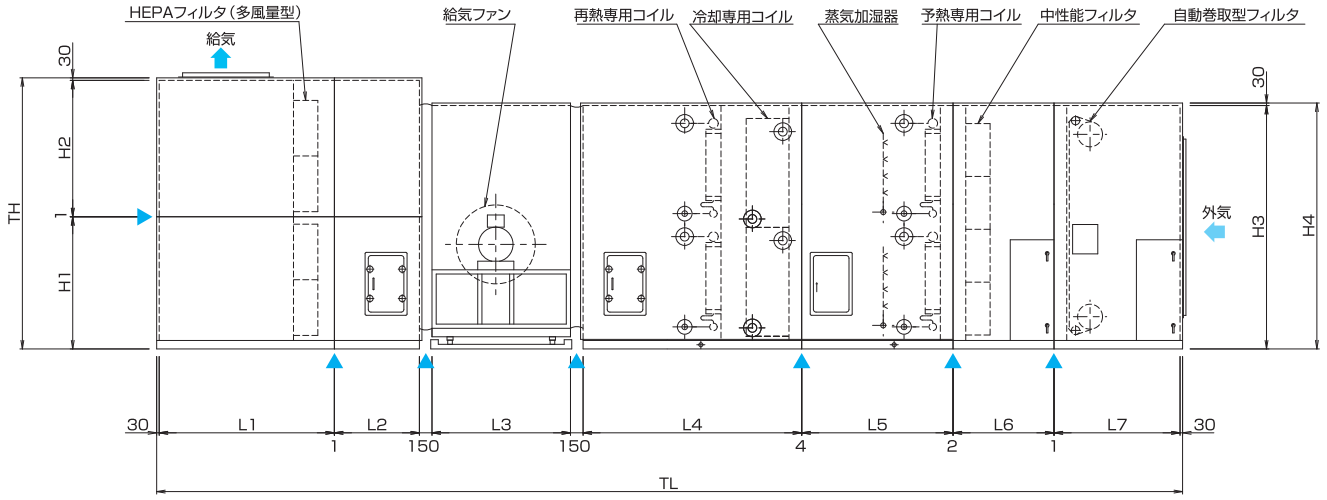

（単位:mm）

	ユニットサイズ	定格風量（m³/h）	機外静圧（Pa）	電動機容量（kW/P）	ファンサイズ	全静圧（Pa）	TW	TH	TL	W1	W2	W3	H1	H2	H3	H4	L1	L2	L3	L4	L5	L6	L7	概算質量（kg）
50Hz 地域	60	63050	400	22.0/4P×2	PC-33CD-105F×2	1566	4840	3177	12148	4780	3980	395	1636	1510	2516	2546	1770	1400	1500	2160	1800	1530	1620	10250
	70	73500	400	30.0/4P×2	PC-36UD-75F×2	1610	4080	3177	12808	4020	4080	445	1636	1510	2946	2976	1820	1400	1650	2240	1800	1730	1800	11350
	80	84000	400	30.0/6P×2	PC-44CD-110F×2	1605	5100	3507	14248	5040	4040	495	1966	1510	2946	2976	1920	1600	1950	2960	1800	1780	1870	14350
60Hz 地域	60	63050	400	22.0/6P×2	PC-40CD-70F×2	1555	4310	2867	12468	4250	4310	445	1636	1200	2571	2601	2250	850	1800	2050	1800	1730	1620	10400
	70	73500	400	30.0/6P×2	PC-30UD-120F×2	1595	4000	3177	12528	3940	4000	445	1636	1510	2946	2976	1820	1400	1400	2240	1800	1730	1770	11000
	80	84000	400	30.0/6P×2	PC-40CD-95F×2	1597	4480	3507	14098	4420	3980	495	1966	1510	2946	2976	1920	1600	1800	2960	1800	1780	1870	13650

注）　1.冷却専用冷水コイル正面風速は2.7m/sです。
2.予熱専用、再熱専用蒸気コイル正面風速は4.0m/sです。
3.▲は分割可能な位置です。
4.仕様により各寸法は多少増減します。

組込コイル	2列+12列+1列コイル

天吊り型空調機（DCS）　#2～#20

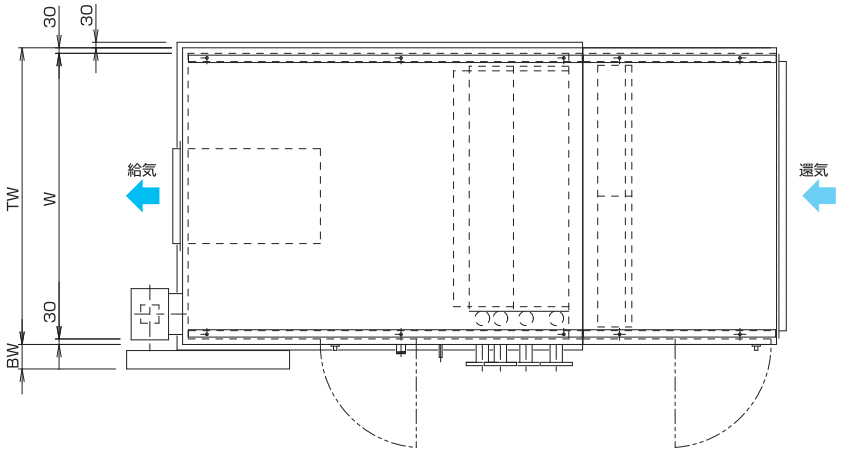

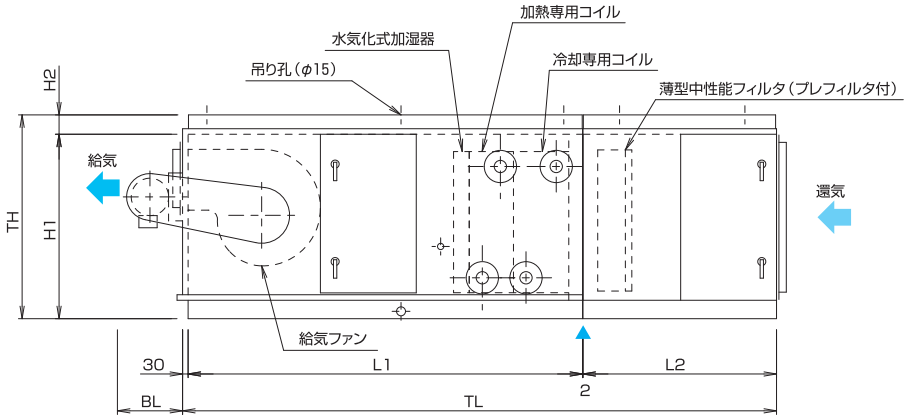

（単位:mm）

電動機容量 (kW)	ベルトカバー寸法	
	BL	BW
1.5	360	120
2.2	410	120
3.7	420	145
5.5	510	170
7.5	510	170
11	570	170

（単位:mm）

ユニットサイズ	定格風量 (m³/h)	機外静圧 (Pa)	電動機容量 (kW/P)	ファンサイズ	全静圧 (Pa)	TW	TH	TL	W	H1	H2	L1		L2	概算質量 (Kg)
												A	B		
2	2400	400	1.5/4P	250D-140	800	920	956	2862	860	851	105	1710	2010	820	700
3	3360	400	2.2/4P	250D-140	891	1080	956	2862	1020	851	105	1710	2010	820	700
4	4020	400	2.2/4P	250D-195	973	1210	956	2862	1150	851	105	1710	2010	820	750
5	5040	400	3.7/4P	250D-195	895	1270	956	2862	1210	851	105	1710	2010	820	800
6	6030	400	3.7/4P	250D-220	972	1440	956	2862	1380	851	105	1710	2010	820	900
7	6720	400	3.7/4P	300D-220	895	1560	956	3022	1500	851	105	1870	2170	820	950
8	8400	400	3.7/4P	350D-295	890	1860	986	3022	1800	881	105	1870	2170	820	1100
9	10080	400	5.5/4P	350D-250	891	1450	1326	3022	1390	1221	105	1870	2170	820	1150
10	10920	400	5.5/4P	350D-295	927	1500	1326	3022	1440	1221	105	1870	2170	820	1150
11	11760	400	5.5/4P	450D-315	958	1590	1326	3122	1530	1221	105	1970	2270	820	1200
12	13000	400	5.5/4P	500D-420	936	1790	1351	3252	1730	1221	130	2100	2400	820	1400
13	14070	400	7.5/4P	450D-280	974	1820	1351	3122	1760	1221	130	1970	2270	820	1400
14	15120	400	7.5/4P	450D-315	894	2090	1351	3152	2030	1221	130	1970	2270	850	1550
15	16800	400	7.5/4P	450D-430	893	1790	1621	3122	1730	1491	130	1970	2270	820	1450
17	18480	400	11/4P	450D-430	931	1800	1651	3122	1740	1521	130	1970	2270	820	1600
20	20100	400	11/4P	500D-420	971	1930	1651	3252	1870	1521	130	2100	2400	820	1800

注）1.コイル正面風速は3.0m/sです。
2.▲は分割可能な位置です。
3.仕様により各寸法は多少増減します。
4.電動機容量、ファンサイズ、全静圧とも組込コイルがBの時の値です。
5.TL寸法は組込コイルがBの時の値です。
6.概算質量は組込コイルがBの時の値です。

	A	B
組込コイル	6列コイル	6列+4列コイル

◀123
124

パッケージ型空調機（PK）　#3～#17

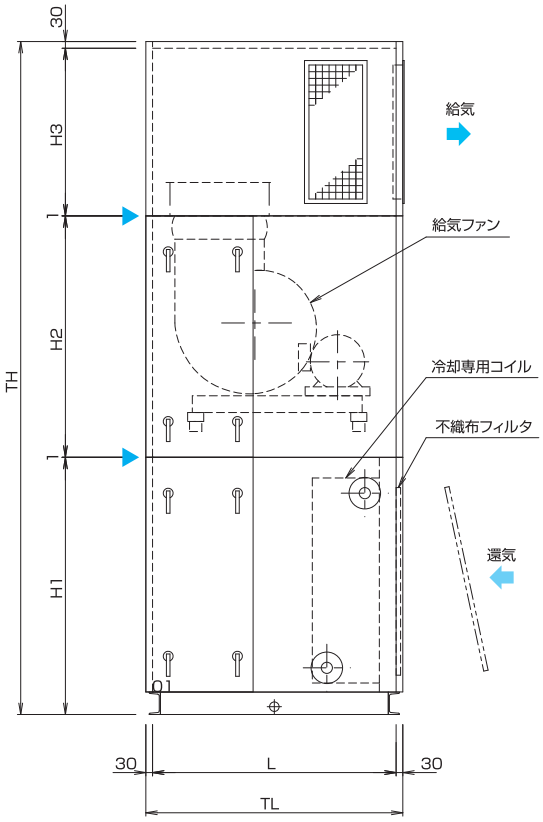

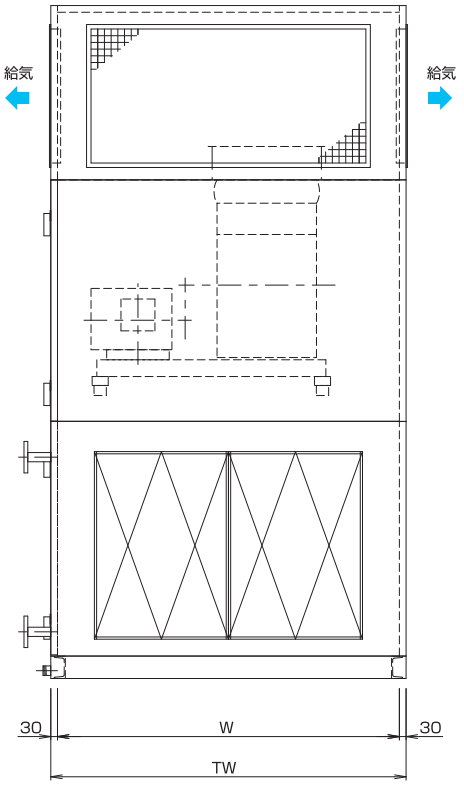

（単位:mm）

ユニットサイズ	定格風量 (m³/h)	電動機容量 (kW/P)	ファンサイズ	全静圧 (Pa)	TW	TH	TL	W	H1	H2	H3	L	概算質量 (Kg)
3	2950	1.5/4P	250D-195	400	1120	2063	950	1060	771	880	380	890	550
4	4300	1.5/4P	250D-195	451	1140	2243	950	1080	851	880	480	890	600
5	5680	3.7/4P	250D-220	498	1250	2363	1110	1190	921	880	530	1050	650
6	6560	3.7/4P	300D-220	491	1280	2593	1150	1220	1001	980	580	1090	750
7	7380	3.7/4P	300D-270	489	1290	2723	1150	1230	1081	980	630	1090	750
8	8200	3.7/4P	300D-270	520	1390	2743	1150	1330	1081	980	650	1090	800
9	9430	3.7/4P	350D-250	498	1540	2843	1150	1480	1081	1080	650	1090	850
10	10800	3.7/4P	350D-335	476	1590	2963	1150	1530	1151	1080	700	1090	900
11	11750	5.5/4P	350D-335	496	1700	2963	1260	1640	1151	1080	700	1200	950
12	12400	5.5/4P	350D-335	514	1770	2963	1260	1710	1151	1080	700	1200	1000
13	13500	5.5/4P	350D-370	519	1890	2963	1260	1830	1151	1080	700	1200	1000
14	14650	5.5/4P	450D-360	472	1890	3213	1260	1830	1231	1200	750	1200	1150
15	15950	5.5/4P	450D-360	499	2010	3213	1260	1950	1231	1200	750	1200	1150
17	18100	7.5/4P	450D-430	498	2230	3213	1260	2170	1231	1200	750	1200	1250

注）1.コイル正面風速は3.0m/sです。
2.▲は分割可能な位置です。
3.仕様により各寸法は多少増減します。

組込コイル	6列コイル

大型空調機　#120

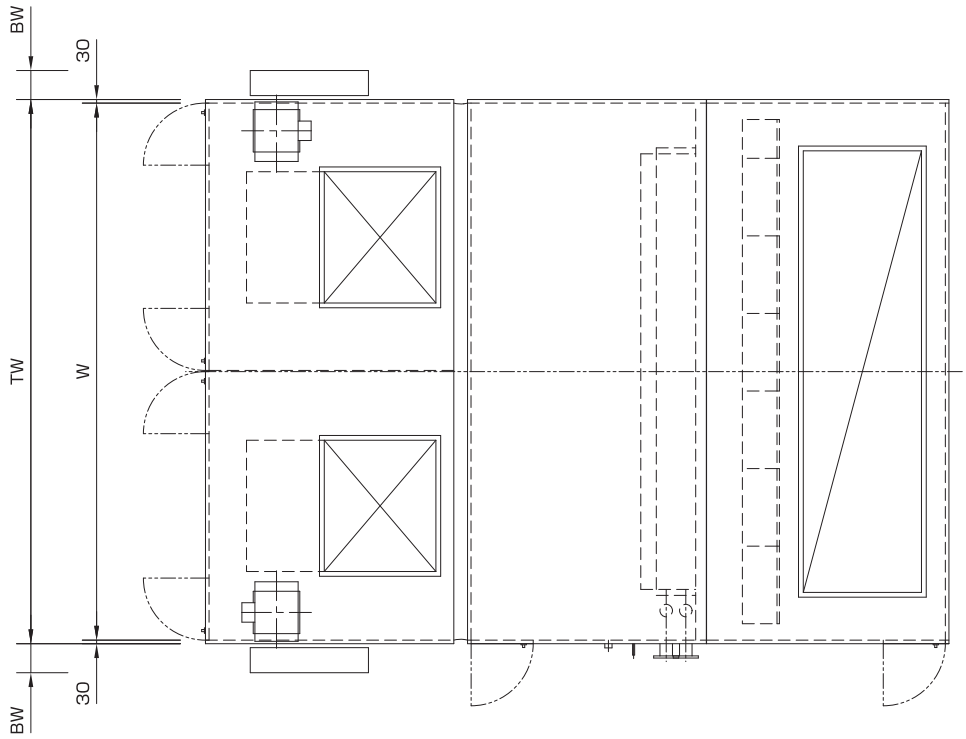

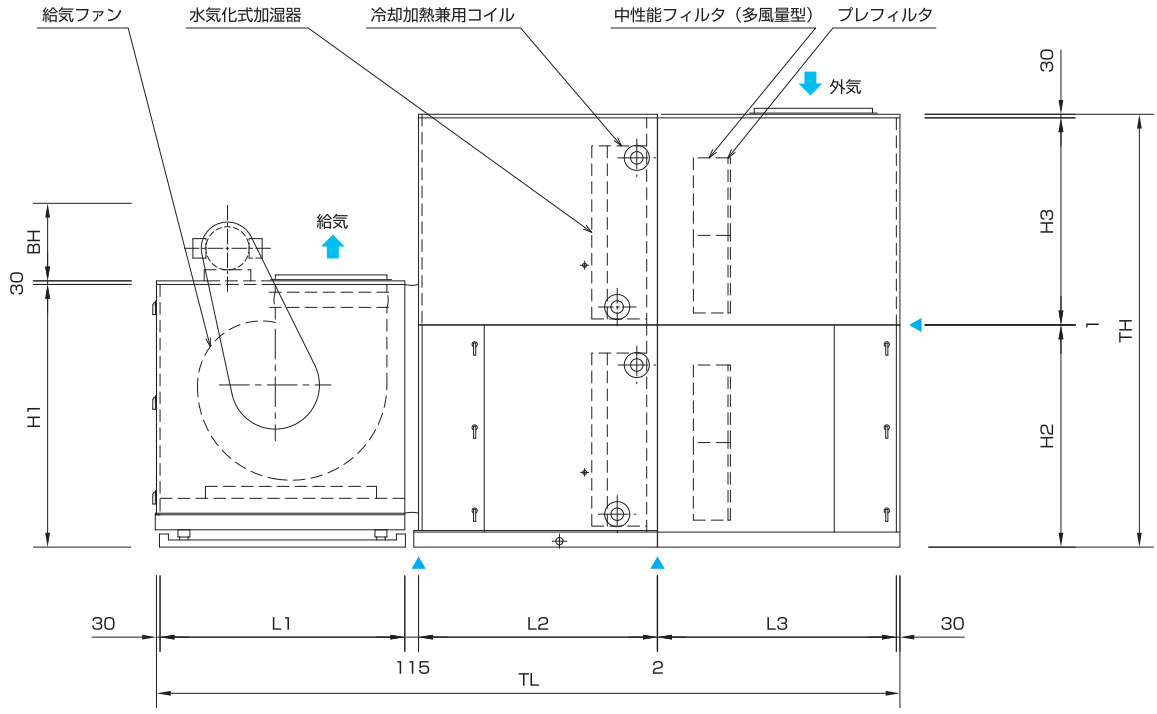

◀125
126

（単位:mm）

ユニットサイズ	定格風量 (m³/h)	機外静圧 (Pa)	電動機容量 (kW/P)	ファンサイズ	全静圧 (Pa)	TW	TH	TL	W	H1	H2	H3	L1	L2	L3	BH	BW	概算質量 (kg)
120	118500	500	37.0/4P×2	#5½×2	1113	4560	3777	6277	4500	2301	1936	1810	1900	2000	2200	680	230	9600

注）1.冷却専用コイル正面風速は3.0m/sです。
2.▲は分割可能な位置です。
3.仕様により各寸法は多少増減します。

組込コイル	6列コイル

冷却コイル能力

コイル入口空気乾球温度 26.0℃
コイル入口空気湿球温度 18.7℃
コイル入口冷水温度 7℃
コイル出口冷水温度 12℃

ユニットサイズ	定格風量 (m³/h)	4 列				6 列			
		顕熱量 (kW)	全熱量 (kW)	水 量 (L/min)	水圧損失 (kPa)	顕熱量 (kW)	全熱量 (kW)	水 量 (L/min)	水圧損失 (kPa)
3	2950	8.65	8.65	25	2.0(HF)	11.41	13.72	40	6.9(HF)
4	4000	12.54	12.54	36	4.9(HF)	16.00	19.99	58	13.7(HF)
5	5680	17.81	17.81	51	8.8(HF)	22.91	28.80	83	24.5(HF)
6	6560	20.69	20.69	60	12.7(HF)	26.46	33.37	96	33.3(HF)
7	7380	23.34	23.34	67	15.7(HF)	29.77	37.54	108	44.1(HF)
8	8000	25.76	25.76	74	19.6(HF)	32.53	41.41	119	53.9(HF)
9	9430	31.15	31.15	90	29.4(HF)	38.98	49.60	143	43.2(HF)
10	10800	35.88	35.88	103	40.2(HF)	44.64	57.72	166	56.9(HF)
11	11750	39.07	39.07	112	49.0(HF)	48.57	62.80	180	32.4(HF)
12	12400	40.98	40.98	118	56.9(HF)	51.25	66.27	190	33.3(HF)
13	13500	44.75	44.75	129	33.3(HF)	55.80	72.15	207	38.2(HF)
14	14650	49.41	49.41	142	40.2(HF)	61.04	79.11	227	47.1(HF)
15	15950	54.20	54.20	156	49.0(HF)	66.99	87.94	252	58.8(HF)
17	18100	62.06	62.06	178	25.5(HF)	76.02	99.80	286	79.4(HF)
20	20100	69.82	69.82	201	34.3(HF)	85.09	112.57	323	78.5(HF)
21	22350	78.53	78.53	225	44.1(HF)	91.64	117.45	337	24.5(SF)
22	24100	85.34	85.34	245	53.0(HF)	98.81	126.69	364	29.4(SF)
25	27200	94.29	97.29	279	67.7(HF)	112.43	143.44	412	37.3(SF)
27	28100	97.41	100.51	288	72.6(HF)	116.15	150.19	431	41.2(SF)
30	31100	110.19	110.19	316	53.0(HF)	128.55	166.23	477	30.4(SF)
32	33800	117.17	120.89	347	59.8(HF)	139.71	180.66	518	34.3(SF)
35	36800	128.80	134.86	387	77.5(HF)	153.33	198.48	569	42.2(SF)
40	40200	136.39	136.39	391	31.4(SF)	168.84	220.47	632	53.9(SF)
45	47300	163.56	163.56	469	26.5(SF)	200.24	263.04	754	56.9(SF)
50	52450	181.41	181.41	520	31.4(SF)	222.04	290.72	834	64.7(SF)
55	57750	200.20	200.20	574	38.2(SF)	244.48	322.28	924	59.8(SF)
60	63050	218.32	218.32	626	24.5(SF)	266.91	352.03	1009	62.8(SF)
65	68250	237.09	237.09	680	30.4(SF)	288.93	382.23	1096	77.5(SF)
70	73500	257.84	257.84	739	36.3(SF)	301.35	384.32	1102	21.6(DF)
75	78800	276.07	276.07	792	39.2(SF)	323.08	410.39	1177	24.5(DF)
80	84000	297.22	297.22	852	46.1(SF)	344.40	441.60	1266	28.4(DF)

加熱コイル能力

コイル入口空気乾球温度　22.0℃
コイル入口温水温度　50℃
コイル出口温水温度　45℃

ユニットサイズ	定格風量 (m³/h)	4 列			6 列		
		全熱量 (kW)	水 量 (L/min)	水圧損失 (kPa)	全熱量 (kW)	水 量 (L/min)	水圧損失 (kPa)
3	2950	15.12	44	5.9(HF)	19.50	56	11.8(HF)
4	4000	21.11	61	11.8(HF)	27.05	78	23.5(HF)
5	5680	30.07	87	24.5(HF)	38.50	111	43.2(HF)
6	6560	34.73	100	33.3(HF)	44.47	128	32.4(HF)
7	7380	39.07	112	43.2(HF)	50.02	144	40.2(HF)
8	8000	42.87	123	26.5(HF)	54.50	157	49.0(HF)
9	9430	51.03	147	38.2(HF)	64.56	185	38.2(HF)
10	10800	58.67	169	52.0(HF)	74.47	214	47.1(HF)
11	11750	63.80	183	25.5(HF)	81.07	233	52.0(HF)
12	12400	67.33	193	27.5(HF)	85.03	244	53.0(HF)
13	13500	73.30	210	31.4(HF)	92.84	266	60.8(HF)
14	14650	80.04	230	38.2(HF)	101.29	291	74.5(HF)
15	15950	87.52	251	47.1(HF)	110.62	317	64.7(HF)
17	18100	100.11	287	62.8(HF)	122.05	350	24.5(SF)
20	20100	111.85	321	54.9(HF)	136.50	392	31.4(SF)
21	22350	119.85	344	21.6(SF)	152.26	437	40.2(SF)
22	24100	129.65	372	25.5(SF)	165.00	473	32.4(SF)
25	27200	147.13	422	33.3(SF)	186.22	534	39.2(SF)
27	28100	152.58	438	36.3(SF)	192.83	553	43.2(SF)
30	31100	168.87	484	24.5(SF)	213.10	611	47.1(SF)
32	33800	183.53	526	28.4(SF)	232.19	666	35.3(SF)
35	36800	201.06	577	35.3(SF)	254.43	730	44.1(SF)
40	40200	219.90	631	43.2(SF)	277.94	797	55.9(SF)
45	47300	261.62	750	40.2(SF)	320.65	919	21.6(DF)
50	52450	290.11	832	47.1(SF)	355.56	1019	18.6(DF)
55	57750	319.52	916	41.2(SF)	391.49	1122	21.6(DF)
60	63050	348.74	1000	44.1(SF)	427.42	1225	24.5(DF)
65	68250	379.51	1088	53.9(SF)	463.79	1330	17.7(DF)
70	73500	394.15	1130	18.6(DF)	500.74	1436	20.6(DF)
75	78800	422.57	1212	21.6(DF)	536.85	1539	21.6(DF)
80	84000	451.39	1294	25.5(DF)	575.11	1649	25.5(DF)

127·128

■測定条件

ダブルプラグファン組込型

●機外騒音SPLは空調機外装パネル面より1.5m、床面より1.0mの点における値です。（半自由空間1.5m）ただし、吐出騒音や吸込騒音およびモータの発生騒音やキャンバス部からの透過音の影響は含んでおりません。

●風量、全静圧の値が同一であっても、ファンサイズおよびファン効率が異なると周波数毎の騒音値は変動します。

●騒音特性値は代表機種を残響室法（JIS Z8734-2000）により測定し、その測定結果を基に、数値解析して算出した推定値です。

DPC-16［60Hz］

電動機極数(P)	風量(m³/h)	全静圧(Pa)	吐出騒音 PWL(dB) オクターブバンド中心周波数(Hz)								機外騒音 SPL(dB) オクターブバンド中心周波数(Hz)							
			63	125	250	500	1000	2000	4000	8000	63	125	250	500	1000	2000	4000	8000
4P	6000	400	82	76	80	72	72	65	60	50	65	56	52	38	34	34	24	13
	10000		87	81	86	78	78	71	66	55	70	61	58	44	40	40	30	18
	5500	550	81	75	78	70	71	64	59	51	64	55	50	36	33	33	23	14
	8500		84	78	82	74	74	68	63	54	67	58	54	40	36	37	27	17
	4500	700	82	75	79	71	71	65	60	52	65	55	51	37	33	34	24	15
	7000		83	77	80	73	73	67	62	54	66	57	52	39	35	36	26	17

ダブルプラグファン

DPC-18 [50Hz]

電動機極数(P)	風量(m³/h)	全静圧(Pa)	吐出騒音 PWL(dB) オクターブバンド中心周波数(Hz)								機外騒音 SPL(dB) オクターブバンド中心周波数(Hz)							
			63	125	250	500	1000	2000	4000	8000	63	125	250	500	1000	2000	4000	8000
4P	7000	300	82	76	80	71	71	64	59	48	65	56	52	37	33	33	23	11
	11000		86	80	85	77	77	69	64	53	69	60	57	43	39	38	28	16
	6000	450	80	74	77	69	69	62	57	49	63	54	49	35	31	31	21	12
	9500		84	77	81	73	73	66	61	52	67	57	53	39	35	35	25	15
	5000	600	81	74	78	69	70	63	58	50	64	54	50	35	32	32	22	13
	7500		82	76	79	71	71	65	60	52	65	56	51	37	33	34	24	15

DPC-18 [60Hz]

電動機極数(P)	風量(m³/h)	全静圧(Pa)	吐出騒音 PWL(dB) オクターブバンド中心周波数(Hz)								機外騒音 SPL(dB) オクターブバンド中心周波数(Hz)							
			63	125	250	500	1000	2000	4000	8000	63	125	250	500	1000	2000	4000	8000
4P	8500	400	86	80	85	76	77	70	65	54	69	60	57	42	39	39	29	17
	13000		90	84	90	82	82	75	70	59	73	64	62	48	44	44	34	22
	7500	650	84	78	82	74	74	68	63	55	67	58	54	40	36	37	27	18
	11500		87	81	85	77	78	71	67	58	70	61	57	43	40	40	31	21
	5500	850	84	78	81	73	74	68	63	55	67	58	53	39	36	37	27	18
	9000		86	80	83	76	76	70	66	58	69	60	55	42	38	39	30	21

129·130

ダブルプラグファン

DPC-20 [50Hz]

電動機極数(P)	風量(m³/h)	全静圧(Pa)	吐出騒音 PWL(dB) オクターブバンド中心周波数(Hz)								機外騒音 SPL(dB) オクターブバンド中心周波数(Hz)							
			63	125	250	500	1000	2000	4000	8000	63	125	250	500	1000	2000	4000	8000
4P	9000	400	84	78	82	74	74	67	62	52	67	58	54	40	36	36	26	15
	14000		88	82	87	79	79	72	67	57	71	62	59	45	41	41	31	20
	8000	550	83	77	80	72	73	66	61	53	66	57	52	38	35	35	25	16
	13000		87	80	84	76	77	70	65	56	70	60	56	42	39	39	29	19
	7000	700	83	77	80	72	73	66	62	54	66	57	52	38	35	35	26	17
	11000		86	79	83	75	75	69	64	56	69	59	55	41	37	38	28	19

DPC-20 [60Hz]

電動機極数(P)	風量(m³/h)	全静圧(Pa)	吐出騒音 PWL(dB) オクターブバンド中心周波数(Hz)								機外騒音 SPL(dB) オクターブバンド中心周波数(Hz)							
			63	125	250	500	1000	2000	4000	8000	63	125	250	500	1000	2000	4000	8000
4P	11000	500	88	82	88	79	80	73	68	58	71	62	60	45	42	42	32	21
	18000		93	88	94	86	86	79	74	63	76	68	66	52	48	48	38	26
	10000	800	87	81	85	77	78	71	67	59	70	61	57	43	40	40	31	22
	15000		90	84	88	80	81	75	70	62	73	64	60	46	43	44	34	25
	7000	1100	88	82	85	77	78	72	68	61	71	62	57	43	40	41	32	24
	11000		89	83	86	79	80	74	70	62	72	63	58	45	42	43	34	25

ダブルプラグファン

DPC-22 [50Hz]

電動機極数(P)	風量(m³/h)	全静圧(Pa)	吐出騒音 PWL(dB) オクターブバンド中心周波数(Hz)								機外騒音 SPL(dB) オクターブバンド中心周波数(Hz)							
			63	125	250	500	1000	2000	4000	8000	63	125	250	500	1000	2000	4000	8000
4P	12000	450	87	81	86	77	78	71	66	56	70	61	58	43	40	40	30	19
	20000		92	86	92	84	84	77	72	61	75	66	64	50	46	46	36	24
	10000	700	86	79	83	75	76	69	65	56	69	59	55	41	38	38	29	19
	17000		89	83	87	79	80	73	69	60	72	63	59	45	42	42	33	23
	8000	900	86	80	83	76	76	70	66	58	69	60	55	42	38	39	30	21
	14000		88	82	86	78	79	73	68	61	71	62	58	44	41	42	32	24

DPC-22 [60Hz]

電動機極数(P)	風量(m³/h)	全静圧(Pa)	吐出騒音 PWL(dB) オクターブバンド中心周波数(Hz)								機外騒音 SPL(dB) オクターブバンド中心周波数(Hz)							
			63	125	250	500	1000	2000	4000	8000	63	125	250	500	1000	2000	4000	8000
4P	15000	600	91	86	91	83	84	77	72	62	74	66	63	49	46	46	36	25
	25000		96	91	97	89	90	83	78	68	79	71	69	55	52	52	42	31
	13000	950	90	84	88	80	81	75	70	62	73	64	60	46	43	44	34	25
	22000		94	88	93	85	86	80	75	67	77	68	65	51	48	49	39	30
	10000	1300	90	84	88	80	81	75	71	64	73	64	60	46	43	44	35	27
	16000		92	86	90	82	83	77	73	66	75	66	62	48	45	46	37	29
6P	10000	300	83	80	77	72	72	65	59	49	66	60	49	38	34	34	23	12
	16000		87	84	83	77	77	70	65	54	70	64	55	43	39	39	29	17
	8000	450	81	78	74	69	70	63	58	49	64	58	46	35	32	32	22	12
	14000		85	81	79	74	74	67	62	53	68	61	51	40	36	36	26	16
	6000	600	83	79	76	71	71	64	59	51	66	59	48	37	33	33	23	14
	10000		84	80	78	72	73	66	61	53	67	60	50	38	35	35	25	16

ダブルプラグファン

DPC-24 [50Hz]

電動機極数(P)	風量(m³/h)	全静圧(Pa)	吐出騒音 PWL(dB) オクターブバンド中心周波数(Hz)								機外騒音 SPL(dB) オクターブバンド中心周波数(Hz)							
			63	125	250	500	1000	2000	4000	8000	63	125	250	500	1000	2000	4000	8000
4P	17000	500	91	85	90	82	82	76	71	60	74	65	62	48	44	45	35	23
	28000		96	90	97	89	89	82	77	66	79	70	69	55	51	51	41	29
	14000	800	89	82	86	78	79	73	68	60	72	62	58	44	41	42	32	23
	25000		93	87	92	84	85	78	74	65	76	67	64	50	47	47	38	28
	11000	1100	89	83	87	79	80	74	70	62	72	63	59	45	42	43	34	25
	19000		91	85	89	81	82	76	72	65	74	65	61	47	44	45	36	28
6P	10000	300	81	79	72	69	69	62	56	47	64	59	44	35	31	31	20	10
	18000		86	85	79	76	75	68	63	52	69	65	51	42	37	37	27	15
	9000	400	81	79	72	68	68	61	56	48	64	59	44	34	30	30	20	11
	15000		84	82	75	72	72	65	60	51	67	62	47	38	34	34	24	14
	7000	500	82	80	73	69	70	63	58	50	65	60	45	35	32	32	22	13
	12000		83	81	74	71	71	65	60	51	66	61	46	37	33	34	24	14

DPC-24 [60Hz]

電動機極数(P)	風量(m³/h)	全静圧(Pa)	吐出騒音 PWL(dB) オクターブバンド中心周波数(Hz)								機外騒音 SPL(dB) オクターブバンド中心周波数(Hz)							
			63	125	250	500	1000	2000	4000	8000	63	125	250	500	1000	2000	4000	8000
4P	20000	800	94	88	94	86	87	80	76	66	77	68	66	52	49	49	40	29
	34000		99	94	100	93	93	87	82	72	82	74	72	59	55	56	46	35
	17000	1200	92	87	91	83	85	78	74	67	75	67	63	49	47	47	38	30
	30000		97	91	96	89	90	84	79	71	80	71	68	55	52	53	43	34
	13000	1600	93	87	91	84	85	79	75	68	76	67	63	50	47	48	39	31
	23000		95	89	93	86	88	82	78	71	78	69	65	52	50	51	42	34
6P	13000	400	85	82	80	75	75	68	63	53	68	62	52	41	37	37	27	16
	22000		90	87	86	81	81	74	69	58	73	67	58	47	43	43	33	21
	11000	550	84	81	78	73	73	67	62	53	67	61	50	39	35	36	26	16
	19000		88	85	82	77	78	71	66	57	71	65	54	43	40	40	30	20
	9000	700	85	81	78	74	74	68	63	55	68	61	50	40	36	37	27	18
	15000		87	83	81	76	76	70	65	57	70	63	53	42	38	39	29	20

ダブルプラグファン

DPC-27 [50Hz]

電動機極数(P)	風量(m³/h)	全静圧(Pa)	吐出騒音 PWL(dB) オクターブバンド中心周波数(Hz)								機外騒音 SPL(dB) オクターブバンド中心周波数(Hz)							
			63	125	250	500	1000	2000	4000	8000	63	125	250	500	1000	2000	4000	8000
4P	23000	600	94	88	94	86	86	80	75	64	77	68	66	52	48	49	39	27
	37000		98	93	100	92	92	85	81	69	81	73	72	58	54	54	45	32
	20000	1000	92	86	90	83	84	77	73	65	75	66	62	49	46	46	37	28
	33000		96	90	95	87	88	82	77	69	79	70	67	53	50	51	41	32
	14000	1400	92	86	90	83	84	78	74	67	75	66	62	49	46	47	38	30
	24000		94	88	92	85	86	80	76	69	77	68	64	51	48	49	40	32
6P	13000	400	83	82	75	72	72	65	60	51	66	62	47	38	34	34	24	14
	22000		88	86	81	77	77	70	65	55	71	66	53	43	39	39	29	18
	12000	500	83	82	75	72	72	65	60	52	66	62	47	38	34	34	24	15
	20000		86	85	78	75	76	69	64	55	69	65	50	41	38	38	28	18
	10000	600	84	83	76	72	73	66	61	53	67	63	48	38	35	35	25	16
	16000		86	84	77	74	75	68	63	55	69	64	49	40	37	37	27	18

DPC-27 [60Hz]

電動機極数(P)	風量(m³/h)	全静圧(Pa)	吐出騒音 PWL(dB) オクターブバンド中心周波数(Hz)								機外騒音 SPL(dB) オクターブバンド中心周波数(Hz)							
			63	125	250	500	1000	2000	4000	8000	63	125	250	500	1000	2000	4000	8000
4P	26000	1000	96	91	96	89	90	83	79	70	79	71	68	55	52	52	43	33
	45000		102	97	103	96	96	90	86	76	85	77	75	62	58	59	50	39
	22000	1500	95	89	94	86	88	82	78	70	78	69	66	52	50	51	42	33
	38000		99	93	98	91	92	86	82	75	82	73	70	57	54	55	46	38
	16000	2000	96	90	94	87	89	83	79	72	79	70	66	53	51	52	43	35
	30000		98	92	97	90	91	86	82	75	81	72	69	56	53	55	46	38
6P	18000	400	89	86	85	79	80	73	67	57	72	66	57	45	42	42	31	20
	30000		94	91	91	86	86	79	74	62	77	71	63	52	48	48	38	25
	15000	650	87	84	81	76	77	70	65	57	70	64	53	42	39	39	29	20
	26000		91	88	86	81	81	75	70	61	74	68	58	47	43	44	34	24
	11000	900	88	85	82	77	78	72	67	60	71	65	54	43	40	41	31	23
	19000		90	87	84	79	80	74	69	62	73	67	56	45	42	43	33	25

ダブルプラグファン

DPC-30 [50Hz]

電動機極数(P)	風量(m³/h)	全静圧(Pa)	吐出騒音 PWL(dB) オクターブバンド中心周波数(Hz) 63	125	250	500	1000	2000	4000	8000	機外騒音 SPL(dB) オクターブバンド中心周波数(Hz) 63	125	250	500	1000	2000	4000	8000
4P	30000	800	96	90	96	88	89	82	78	68	79	70	68	54	51	51	42	31
	50000		101	96	102	94	95	89	84	74	84	76	74	60	57	58	48	37
	27000	1200	95	89	93	86	87	81	77	69	78	69	65	52	49	50	41	32
	45000		99	93	98	90	92	86	81	73	82	73	70	56	54	55	45	36
	20000	1600	95	89	93	86	87	81	77	70	78	69	65	52	49	50	41	33
	35000		97	91	95	88	89	84	80	72	80	71	67	54	51	53	44	35
6P	20000	400	88	86	81	77	77	70	65	56	71	66	53	43	39	39	29	19
	32000		92	91	86	83	83	76	71	60	75	71	58	49	45	45	35	23
	17000	550	86	85	78	75	76	69	64	56	69	65	50	41	38	38	28	19
	29000		90	89	83	80	80	73	68	60	73	69	55	46	42	42	32	23
	14000	700	86	85	78	75	76	70	65	57	69	65	50	41	38	39	29	20
	24000		89	88	81	78	79	72	67	60	72	68	53	44	41	41	31	23

DPC-30 [60Hz]

電動機極数(P)	風量(m³/h)	全静圧(Pa)	吐出騒音 PWL(dB) オクターブバンド中心周波数(Hz) 63	125	250	500	1000	2000	4000	8000	機外騒音 SPL(dB) オクターブバンド中心周波数(Hz) 63	125	250	500	1000	2000	4000	8000
4P	35000	1200	99	94	99	92	93	87	83	74	82	74	71	58	55	56	47	37
	63000		105	100	107	100	101	95	91	80	88	80	79	66	63	64	55	43
	30000	1800	98	92	97	90	91	86	82	74	81	72	69	56	53	55	46	37
	55000		102	97	102	95	97	91	87	79	85	77	74	61	59	60	51	42
	24000	2400	98	93	97	91	92	87	83	76	81	73	69	57	54	56	47	39
	42000		101	95	100	93	95	89	86	79	84	75	72	59	57	58	50	42
6P	24000	500	91	89	88	82	83	76	71	61	74	69	60	48	45	45	35	24
	42000		97	95	95	90	90	83	78	67	80	75	67	56	52	52	42	30
	20000	800	90	87	84	79	80	74	69	61	73	67	56	45	42	43	33	24
	36000		94	91	89	85	85	79	74	66	77	71	61	51	47	48	38	29
	15000	1100	91	88	86	81	82	76	71	64	74	68	58	47	44	45	35	27
	25000		93	90	87	83	84	78	73	66	76	70	59	49	46	47	37	29

ダブルプラグファン

DPC-33 [50Hz]

電動機極数(P)	風量(m³/h)	全静圧(Pa)	吐出騒音 PWL(dB) オクターブバンド中心周波数(Hz)								機外騒音 SPL(dB) オクターブバンド中心周波数(Hz)							
			63	125	250	500	1000	2000	4000	8000	63	125	250	500	1000	2000	4000	8000
4P	40000	1000	99	93	99	91	92	86	82	72	82	73	71	57	54	55	46	35
	70000		104	99	105	98	99	93	89	78	87	79	77	64	61	62	53	41
	34000	1500	97	92	96	89	90	84	80	73	80	72	68	55	52	53	44	36
	60000		101	96	101	94	95	89	85	77	84	76	73	60	57	58	49	40
	25000	2000	98	92	96	89	91	85	81	74	81	72	68	55	53	54	45	37
	47000		100	94	99	92	93	88	84	77	83	74	71	58	55	57	48	40
6P	25000	500	90	88	83	79	80	73	68	59	73	68	55	45	42	42	32	22
	45000		95	94	90	86	87	80	75	65	78	74	62	52	49	49	39	28
	22000	700	89	88	81	78	79	72	68	60	72	68	53	44	41	41	32	23
	38000		92	91	85	82	83	77	72	63	75	71	57	48	45	46	36	26
	17000	900	90	88	82	79	80	73	69	61	73	68	54	45	42	42	33	24
	30000		92	90	84	81	82	76	71	64	75	70	56	47	44	45	35	27

DPC-33 [60Hz]

電動機極数(P)	風量(m³/h)	全静圧(Pa)	吐出騒音 PWL(dB) オクターブバンド中心周波数(Hz)								機外騒音 SPL(dB) オクターブバンド中心周波数(Hz)							
			63	125	250	500	1000	2000	4000	8000	63	125	250	500	1000	2000	4000	8000
6P	33000	600	94	92	91	86	86	80	75	65	77	72	63	52	48	49	39	28
	55000		99	97	97	92	93	86	82	71	82	77	69	58	55	55	46	34
	28000	950	93	90	88	83	84	78	73	65	76	70	60	49	46	47	37	28
	48000		97	94	93	88	89	83	78	70	80	74	65	54	51	52	42	33
	20000	1300	93	90	88	84	85	79	75	67	76	70	60	50	47	48	39	30
	35000		95	92	90	86	87	81	77	70	78	72	62	52	49	50	41	33

ダブルプラグファン

DPC-36 [50Hz]

電動機極数(P)	風量(m³/h)	全静圧(Pa)	吐出騒音 PWL(dB) オクターブバンド中心周波数(Hz)								機外騒音 SPL(dB) オクターブバンド中心周波数(Hz)							
			63	125	250	500	1000	2000	4000	8000	63	125	250	500	1000	2000	4000	8000
6P	35000	600	93	92	87	84	84	77	73	63	76	72	59	50	46	46	37	26
	60000		98	97	93	90	90	84	79	69	81	77	65	56	52	53	43	32
	30000	850	92	91	84	82	83	76	72	64	75	71	56	48	45	45	36	27
	52000		96	95	89	86	87	81	76	68	79	75	61	52	49	50	40	31
	23000	1100	93	92	85	83	84	77	73	66	76	72	57	49	46	46	37	29
	40000		94	93	87	85	86	79	75	68	77	73	59	51	48	48	39	31

DPC-36 [60Hz]

電動機極数(P)	風量(m³/h)	全静圧(Pa)	吐出騒音 PWL(dB) オクターブバンド中心周波数(Hz)								機外騒音 SPL(dB) オクターブバンド中心周波数(Hz)							
			63	125	250	500	1000	2000	4000	8000	63	125	250	500	1000	2000	4000	8000
6P	42000	800	97	94	93	88	89	83	78	69	80	74	65	54	51	52	42	32
	75000		102	100	100	96	96	90	85	75	85	80	72	62	58	59	49	38
	35000	1200	95	92	91	86	87	81	77	69	78	72	63	52	49	50	41	32
	65000		100	97	96	91	92	86	82	74	83	77	68	57	54	55	46	37
	28000	1600	96	94	92	87	89	83	79	72	79	74	64	53	51	52	43	35
	48000		98	95	94	89	91	85	81	74	81	75	66	55	53	54	45	37

ダブルプラグファン

DPC-40 [50Hz]

電動機極数(P)	風量(m³/h)	全静圧(Pa)	吐出騒音 PWL(dB) オクターブバンド中心周波数(Hz)								機外騒音 SPL(dB) オクターブバンド中心周波数(Hz)							
			63	125	250	500	1000	2000	4000	8000	63	125	250	500	1000	2000	4000	8000
6P	48000	700	96	95	90	87	88	82	77	67	79	75	62	53	50	51	41	30
	80000		101	100	96	93	94	87	83	73	84	80	68	59	56	56	47	36
	40000	1000	95	94	87	85	86	80	75	67	78	74	59	51	48	49	39	30
	70000		99	98	92	90	91	85	80	72	82	78	64	56	53	54	44	35
	33000	1300	95	94	88	86	87	81	77	69	78	74	60	52	49	50	41	32
	55000		97	96	90	88	89	83	79	72	80	76	62	54	51	52	43	35

DPC-40 [60Hz]

電動機極数(P)	風量(m³/h)	全静圧(Pa)	吐出騒音 PWL(dB) オクターブバンド中心周波数(Hz)								機外騒音 SPL(dB) オクターブバンド中心周波数(Hz)							
			63	125	250	500	1000	2000	4000	8000	63	125	250	500	1000	2000	4000	8000
6P	56000	1000	99	97	96	91	92	86	82	73	82	77	68	57	54	55	46	36
	82000		103	100	100	95	96	90	86	77	86	80	72	61	58	59	50	40
	48000	1500	98	96	94	90	91	85	81	74	81	76	66	56	53	54	45	37
	70000		101	98	97	92	94	88	84	77	84	78	69	58	56	57	48	40
	34000	2000	99	97	95	91	92	87	83	76	82	77	67	57	54	56	47	39
	50000		101	98	97	92	94	88	84	77	84	78	69	58	56	57	48	40

DPC-44 [50Hz]

電動機極数(P)	風量(m³/h)	全静圧(Pa)	吐出騒音 PWL(dB) オクターブバンド中心周波数(Hz)								機外騒音 SPL(dB) オクターブバンド中心周波数(Hz)							
			63	125	250	500	1000	2000	4000	8000	63	125	250	500	1000	2000	4000	8000
6P	64000	800	99	98	93	91	91	85	81	71	82	78	65	57	53	54	45	34
	90000		102	102	97	95	95	89	85	75	85	82	69	61	57	58	49	38
	54000	1200	97	97	91	88	89	83	79	72	80	77	63	54	51	52	43	35
	80000		100	100	94	92	93	87	83	74	83	80	66	58	55	56	47	37
	42000	1600	98	97	91	89	90	85	81	73	81	77	63	55	52	54	45	36
	60000		99	99	93	91	92	86	82	75	82	79	65	57	54	55	46	38

137·138

■測定条件

プラグファン組込型

●機外騒音SPLは空調機外装パネル面より1.5m、床面より1.0mの点における値です。（半自由空間1.5m）ただし、吐出騒音や吸込騒音およびモータの発生騒音やキャンバス部からの透過音の影響は含んでおりません。

●風量、全静圧の値が同一であっても、ファンサイズおよびファン効率が異なると周波数毎の騒音値は変動します。

●騒音特性値は代表機種を残響室法（JIS Z8734-2000）により測定し、その測定結果を基に、数値解析して算出した推定値です。

PC-16［50Hz］

電動機極数(P)	風量(m³/h)	全静圧(Pa)	吐出騒音 PWL(dB) オクターブバンド中心周波数(Hz)								機外騒音 SPL(dB) オクターブバンド中心周波数(Hz)							
			63	125	250	500	1000	2000	4000	8000	63	125	250	500	1000	2000	4000	8000
4P	2500	300	73	72	81	73	71	67	64	61	56	52	53	39	33	36	28	24
	4500		75	74	83	76	73	69	66	64	58	54	55	42	35	38	30	27
	2000	400	72	71	80	73	70	67	63	61	55	51	52	39	32	36	27	24
	4000		75	75	83	76	74	70	66	64	58	55	55	42	36	39	30	27
	1400	500	75	72	80	73	71	67	63	61	58	52	52	39	33	36	27	24
	3000		81	76	84	77	74	70	67	64	64	56	56	43	36	39	31	27

PC-16［60Hz］

電動機極数(P)	風量(m³/h)	全静圧(Pa)	吐出騒音 PWL(dB) オクターブバンド中心周波数(Hz)								機外騒音 SPL(dB) オクターブバンド中心周波数(Hz)							
			63	125	250	500	1000	2000	4000	8000	63	125	250	500	1000	2000	4000	8000
4P	3000	400	77	76	84	77	74	71	67	65	60	56	56	43	36	40	31	28
	6000		80	79	88	81	78	74	71	68	63	59	60	47	40	43	35	31
	2500	550	76	75	84	77	74	71	67	65	59	55	56	43	36	40	31	28
	5000		79	79	88	80	78	74	71	68	62	59	60	46	40	43	35	31
	2000	700	77	76	84	77	74	71	67	65	60	56	56	43	36	40	31	28
	4000		84	80	88	81	78	74	71	68	67	60	60	47	40	43	35	31

プラグファン

PC-18 [50Hz]

電動機極数(P)	風量(m³/h)	全静圧(Pa)	吐出騒音 PWL(dB) オクターブバンド中心周波数(Hz)								機外騒音 SPL(dB) オクターブバンド中心周波数(Hz)							
			63	125	250	500	1000	2000	4000	8000	63	125	250	500	1000	2000	4000	8000
4P	3000	300	75	74	83	76	73	69	66	64	58	54	55	42	35	38	30	27
	6500		79	78	87	80	77	73	70	67	62	58	59	46	39	42	34	30
	3000	450	75	74	83	76	73	70	66	64	58	54	55	42	35	39	30	27
	6000		79	78	87	80	77	73	70	67	62	58	59	46	39	42	34	30
	2000	600	76	74	83	76	73	69	66	64	59	54	55	42	35	38	30	27
	4000		80	78	86	79	76	72	69	67	63	58	58	45	38	41	33	30

PC-18 [60Hz]

電動機極数(P)	風量(m³/h)	全静圧(Pa)	吐出騒音 PWL(dB) オクターブバンド中心周波数(Hz)								機外騒音 SPL(dB) オクターブバンド中心周波数(Hz)							
			63	125	250	500	1000	2000	4000	8000	63	125	250	500	1000	2000	4000	8000
4P	4000	400	80	79	87	80	77	73	70	68	63	59	59	46	39	42	34	31
	8500		83	82	90	83	81	77	73	71	66	62	62	49	43	46	37	34
	3500	650	79	79	88	80	78	74	71	68	62	59	60	46	40	43	35	31
	7000		83	82	91	83	81	77	74	71	66	62	63	49	43	46	38	34
	2500	850	80	79	87	80	77	74	70	68	63	59	59	46	39	43	34	31
	5500		87	83	91	84	81	77	74	72	70	63	63	50	43	46	38	35

プラグファン

PC-20 [50Hz]

電動機極数(P)	風量(m³/h)	全静圧(Pa)	吐出騒音 PWL(dB) オクターブバンド中心周波数(Hz)								機外騒音 SPL(dB) オクターブバンド中心周波数(Hz)							
			63	125	250	500	1000	2000	4000	8000	63	125	250	500	1000	2000	4000	8000
4P	4000	400	78	77	86	79	76	72	69	67	61	57	58	45	38	41	33	30
	9000		82	81	90	82	80	76	73	70	65	61	62	48	42	45	37	33
	4000	550	78	77	86	79	76	73	69	67	61	57	58	45	38	42	33	30
	7500		81	81	89	82	80	76	72	70	64	61	61	48	42	45	36	33
	3000	700	79	78	86	79	77	73	69	67	62	58	58	45	39	42	33	30
	6000		81	81	90	82	80	76	73	70	64	61	62	48	42	45	37	33

PC-20 [60Hz]

電動機極数(P)	風量(m³/h)	全静圧(Pa)	吐出騒音 PWL(dB) オクターブバンド中心周波数(Hz)								機外騒音 SPL(dB) オクターブバンド中心周波数(Hz)							
			63	125	250	500	1000	2000	4000	8000	63	125	250	500	1000	2000	4000	8000
4P	6000	400	83	82	90	83	80	76	73	71	66	62	62	49	42	45	37	34
	12000		86	85	93	86	83	79	76	74	69	65	65	52	45	48	40	37
	5000	700	82	82	90	83	80	77	73	71	65	62	62	49	42	46	37	34
	10000		86	85	94	86	84	80	77	74	69	65	66	52	46	49	41	37
	3000	1050	84	81	90	83	80	76	73	71	67	61	62	49	42	45	37	34
	7000		90	86	94	87	84	80	77	74	73	66	66	53	46	49	41	37
6P	3000	300	73	78	75	74	71	67	64	62	56	58	47	40	33	36	28	25
	6000		76	81	78	77	74	70	67	65	59	61	50	43	36	39	31	28
	2500	380	73	78	75	74	71	67	64	62	56	58	47	40	33	36	28	25
	5500		76	81	79	77	74	70	67	65	59	61	51	43	36	39	31	28
	2000	460	75	78	76	74	71	68	64	62	58	58	48	40	33	37	28	25
	4000		75	80	78	77	74	70	67	64	58	60	50	43	36	39	31	27

プラグファン

PC-22 [50Hz]

電動機極数(P)	風量(m³/h)	全静圧(Pa)	吐出騒音 PWL(dB) オクターブバンド中心周波数(Hz) 63	125	250	500	1000	2000	4000	8000	機外騒音 SPL(dB) オクターブバンド中心周波数(Hz) 63	125	250	500	1000	2000	4000	8000
4P	6000	400	82	81	89	82	79	75	72	69	65	61	61	48	41	44	36	32
	13000		85	85	93	86	83	79	76	73	68	65	65	52	45	48	40	36
	5000	650	81	80	89	82	79	75	72	69	64	60	61	48	41	44	36	32
	10000		84	83	92	85	82	79	75	73	67	63	64	51	44	48	39	36
	4000	900	83	81	90	83	80	76	73	70	66	61	62	49	42	45	37	33
	7000		86	84	92	85	82	79	75	73	69	64	64	51	44	48	39	36
6P	3000	300	72	80	71	73	70	67	63	61	55	60	43	39	32	36	27	24
	6000		75	83	74	76	73	69	66	64	58	63	46	42	35	38	30	27
	2500	350	73	81	71	73	70	67	63	61	56	61	43	39	32	36	27	24
	5500		75	83	74	76	73	69	66	64	58	63	46	42	35	38	30	27
	2500	400	74	81	71	73	71	67	63	61	57	61	43	39	33	36	27	24
	4500		76	83	74	76	73	69	66	64	59	63	46	42	35	38	30	27

PC-22 [60Hz]

電動機極数(P)	風量(m³/h)	全静圧(Pa)	吐出騒音 PWL(dB) オクターブバンド中心周波数(Hz) 63	125	250	500	1000	2000	4000	8000	機外騒音 SPL(dB) オクターブバンド中心周波数(Hz) 63	125	250	500	1000	2000	4000	8000
4P	8000	400	86	85	93	86	83	79	76	73	69	65	65	52	45	48	40	36
	16000		89	88	96	89	86	82	79	76	72	68	68	55	48	51	43	39
	6000	850	85	84	93	86	83	79	76	74	68	64	65	52	45	48	40	37
	14000		89	88	97	90	87	83	80	77	72	68	69	56	49	52	44	40
	4000	1300	88	85	93	86	84	80	76	74	71	65	65	52	46	49	40	37
	9000		92	88	97	90	87	83	80	77	75	68	69	56	49	52	44	40
6P	5000	350	77	82	79	78	75	71	68	66	60	62	51	44	37	40	32	29
	9000		80	85	82	81	78	74	71	68	63	65	54	47	40	43	35	31
	4000	450	76	81	79	78	75	71	68	65	59	61	51	44	37	40	32	28
	8000		80	84	82	81	78	74	71	68	63	64	54	47	40	43	35	31
	3000	560	78	81	79	77	75	71	68	65	61	61	51	43	37	40	32	28
	6000		83	86	81	80	78	74	70	68	66	66	53	46	40	43	34	31

プラグファン

PC-24 [50Hz]

電動機極数(P)	風量(m³/h)	全静圧(Pa)	吐出騒音 PWL(dB) オクターブバンド中心周波数(Hz) 63	125	250	500	1000	2000	4000	8000	機外騒音 SPL(dB) オクターブバンド中心周波数(Hz) 63	125	250	500	1000	2000	4000	8000
4P	8000	400	78	86	77	79	76	72	69	67	61	66	49	45	38	41	33	30
	18000		88	87	95	88	85	82	78	76	71	67	67	54	47	51	42	39
	7000	800	84	84	93	85	83	79	76	73	67	64	65	51	45	48	40	36
	14500		88	87	96	89	86	82	79	76	71	67	68	55	48	51	43	39
	5000	1100	85	84	92	85	82	79	75	73	68	64	64	51	44	48	39	36
	10000		91	88	96	89	86	82	79	76	74	68	68	55	48	51	43	39
6P	5000	300	75	83	74	76	73	70	66	64	58	63	46	42	35	39	30	27
	9000		78	86	77	79	76	72	69	66	61	66	49	45	38	41	33	29
	4000	400	75	83	74	76	73	69	66	64	58	63	46	42	35	38	30	27
	8000		78	86	77	79	76	72	69	67	61	66	49	45	38	41	33	30
	3000	470	77	84	74	76	73	70	66	64	60	64	46	42	35	39	30	27
	7000		82	88	78	80	77	73	70	67	65	68	50	46	39	42	34	30

PC-24 [60Hz]

電動機極数(P)	風量(m³/h)	全静圧(Pa)	吐出騒音 PWL(dB) オクターブバンド中心周波数(Hz) 63	125	250	500	1000	2000	4000	8000	機外騒音 SPL(dB) オクターブバンド中心周波数(Hz) 63	125	250	500	1000	2000	4000	8000
4P	11500	400	89	88	96	89	86	82	79	77	72	68	68	55	48	51	43	40
	24000		92	91	98	91	89	85	81	79	75	71	70	57	51	54	45	42
	9000	1000	88	88	97	89	87	83	80	77	71	68	69	55	49	52	44	40
	19000		92	91	100	93	90	86	83	81	75	71	72	59	52	55	47	44
	6000	1600	89	88	96	89	86	83	79	77	72	68	68	55	48	52	43	40
	12000		94	91	100	92	90	86	83	80	77	71	72	58	52	55	47	43
6P	6000	400	79	85	81	80	77	73	70	68	62	65	53	46	39	42	34	31
	13000		83	88	85	84	81	77	74	72	66	68	57	50	43	46	38	35
	5000	550	79	84	81	80	77	73	70	68	62	64	53	46	39	42	34	31
	11000		83	88	85	84	81	77	74	71	66	68	57	50	43	46	38	34
	4000	700	82	85	82	81	78	74	71	68	65	65	54	47	40	43	35	31
	8000		86	88	85	84	81	77	74	71	69	68	57	50	43	46	38	34

プラグファン

PC-27 [50Hz]

電動機極数(P)	風量(m³/h)	全静圧(Pa)	吐出騒音 PWL(dB) オクターブバンド中心周波数(Hz) 63	125	250	500	1000	2000	4000	8000	機外騒音 SPL(dB) オクターブバンド中心周波数(Hz) 63	125	250	500	1000	2000	4000	8000
4P	11500	400	88	87	95	88	85	81	78	76	71	67	67	54	47	50	42	39
	28000		85	82	91	84	81	77	74	72	68	62	63	50	43	46	38	35
	10000	800	88	87	96	88	86	82	79	76	71	67	68	54	48	51	43	39
	24000		89	87	96	89	85	82	79	77	72	67	68	55	47	51	43	40
	7000	1200	87	86	95	88	86	82	78	76	70	66	67	54	48	51	42	39
	15000		90	89	98	91	88	84	81	79	73	69	70	57	50	53	45	42
6P	8000	300	79	88	78	80	77	73	70	68	62	68	50	46	39	42	34	31
	16000		79	82	79	78	75	72	69	67	62	62	51	44	37	41	33	30
	7000	400	79	87	78	80	77	73	70	68	62	67	50	46	39	42	34	31
	13000		80	83	81	80	77	73	70	68	63	63	53	46	39	42	34	31
	5000	550	78	86	77	79	76	73	69	67	61	66	49	45	38	42	33	30
	9000		81	89	80	82	79	75	72	70	64	69	52	48	41	44	36	33

PC-27 [60Hz]

電動機極数(P)	風量(m³/h)	全静圧(Pa)	吐出騒音 PWL(dB) オクターブバンド中心周波数(Hz) 63	125	250	500	1000	2000	4000	8000	機外騒音 SPL(dB) オクターブバンド中心周波数(Hz) 63	125	250	500	1000	2000	4000	8000
4P	16000	400	92	91	98	91	88	84	81	79	75	71	70	57	50	53	45	42
	36000		85	83	92	85	81	78	75	73	68	63	64	51	43	47	39	36
	13000	1100	92	91	100	93	90	86	83	80	75	71	72	59	52	55	47	43
	29000		92	90	99	92	89	85	82	80	75	70	71	58	51	54	46	43
	8000	1800	92	91	99	92	89	86	82	80	75	71	71	58	51	55	46	43
	18000		94	93	102	95	93	89	85	83	77	73	74	61	55	58	49	46
6P	10000	400	84	89	86	84	81	78	74	72	67	69	58	50	43	47	38	35
	20000		83	84	85	82	79	75	73	70	66	64	57	48	41	44	37	33
	8000	600	83	88	85	84	81	77	74	71	66	68	57	50	43	46	38	34
	16000		85	86	87	85	81	78	75	73	68	66	59	51	43	47	39	36
	5000	800	84	88	85	83	81	77	73	71	67	68	57	49	43	46	37	34
	11000		85	90	88	86	83	79	76	74	68	70	60	52	45	48	40	37

プラグファン

PC-30 [50Hz]

電動機極数(P)	風量(m³/h)	全静圧(Pa)	吐出騒音 PWL(dB) オクターブバンド中心周波数(Hz)								機外騒音 SPL(dB) オクターブバンド中心周波数(Hz)							
			63	125	250	500	1000	2000	4000	8000	63	125	250	500	1000	2000	4000	8000
4P	20000	400	85	83	92	85	81	78	75	73	68	63	64	51	43	47	39	36
	40000		86	84	93	86	82	79	76	74	69	64	65	52	44	48	40	37
	15000	1000	91	90	99	92	89	85	82	80	74	70	71	58	51	54	46	43
	31000		93	90	99	92	89	85	82	80	76	70	71	58	51	54	46	43
	10000	1500	90	89	99	91	89	85	82	79	73	69	71	57	51	54	46	42
	20000		85	83	92	85	81	78	75	73	68	63	64	51	43	47	39	36
6P	10000	400	80	83	81	80	76	73	70	68	63	63	53	46	38	42	34	31
	20000		82	85	83	82	78	75	72	70	65	65	55	48	40	44	36	33
	9000	500	82	90	81	83	80	76	73	71	65	70	53	49	42	45	37	34
	19000		84	87	84	83	80	77	74	72	67	67	56	49	42	46	38	35
	6000	650	83	90	81	83	80	76	73	70	66	70	53	49	42	45	37	33
	12000		83	92	83	85	82	78	75	72	66	72	55	51	44	47	39	35

PC-30 [60Hz]

電動機極数(P)	風量(m³/h)	全静圧(Pa)	吐出騒音 PWL(dB) オクターブバンド中心周波数(Hz)								機外騒音 SPL(dB) オクターブバンド中心周波数(Hz)							
			63	125	250	500	1000	2000	4000	8000	63	125	250	500	1000	2000	4000	8000
4P	22000	400	95	94	101	94	91	87	84	82	78	74	73	60	53	56	48	45
	50000		87	84	93	86	83	79	77	74	70	64	65	52	45	48	41	37
	18000	1300	95	95	103	96	93	89	86	84	78	75	75	62	55	58	50	47
	38000		96	93	102	95	92	88	86	83	79	73	74	61	54	57	50	46
	12000	2200	94	94	103	96	93	89	86	83	77	74	75	62	55	58	50	46
	24000		95	94	103	96	93	89	86	84	78	74	75	62	55	58	50	47
6P	14000	400	81	82	84	81	77	74	71	69	64	62	56	47	39	43	35	32
	30000		85	85	87	84	81	77	74	72	68	65	59	50	43	46	38	35
	10000	700	86	91	87	87	84	80	77	74	69	71	59	53	46	49	41	37
	22000		87	89	90	87	84	80	77	75	70	69	62	53	46	49	41	38
	7000	1000	87	91	88	86	84	80	77	74	70	71	60	52	46	49	41	37
	14000		88	93	90	89	86	82	79	77	71	73	62	55	48	51	43	40

プラグファン

PC-33 [50Hz]

電動機極数(P)	風量(m³/h)	全静圧(Pa)	吐出騒音 PWL(dB) オクターブバンド中心周波数(Hz)								機外騒音 SPL(dB) オクターブバンド中心周波数(Hz)							
			63	125	250	500	1000	2000	4000	8000	63	125	250	500	1000	2000	4000	8000
4P	25000	400	86	84	93	86	82	79	76	74	69	64	65	52	44	48	40	37
	55000		88	86	95	88	85	81	78	76	71	66	67	54	47	50	42	39
	20000	1100	92	90	99	92	88	85	82	80	75	70	71	58	50	54	46	43
	44000		94	92	101	94	91	87	84	82	77	72	73	60	53	56	48	45
	12000	1800	95	93	102	95	92	88	85	82	78	73	74	61	54	57	49	45
	28000		96	95	104	97	95	91	87	85	79	75	76	63	57	60	51	48
6P	15000	400	81	84	82	81	77	74	71	69	64	64	54	47	39	43	35	32
	30000		84	87	85	84	80	77	74	72	67	67	57	50	42	46	38	35
	12000	600	85	93	84	86	83	79	76	73	68	73	56	52	45	48	40	36
	24000		87	89	87	86	83	79	76	74	70	69	59	52	45	48	40	37
	8000	800	86	93	84	85	83	79	76	73	69	73	56	51	45	48	40	36
	16000		86	95	86	88	85	81	78	75	69	75	58	54	47	50	42	38

PC-33 [60Hz]

電動機極数(P)	風量(m³/h)	全静圧(Pa)	吐出騒音 PWL(dB) オクターブバンド中心周波数(Hz)								機外騒音 SPL(dB) オクターブバンド中心周波数(Hz)							
			63	125	250	500	1000	2000	4000	8000	63	125	250	500	1000	2000	4000	8000
6P	20000	400	85	86	87	84	81	77	74	72	68	66	59	50	43	46	38	35
	40000		86	87	89	86	82	79	76	74	69	67	61	52	44	48	40	37
	15000	800	89	94	91	90	87	83	80	78	72	74	63	56	49	52	44	41
	31000		90	91	93	90	87	83	80	78	73	71	65	56	49	52	44	41
	10000	1200	89	94	91	89	87	83	79	77	72	74	63	55	49	52	43	40
	20000		91	96	93	92	89	85	82	80	74	76	65	58	51	54	46	43

プラグファン

PC-36 [50Hz]

電動機極数(P)	風量(m³/h)	全静圧(Pa)	吐出騒音 PWL(dB) オクターブバンド中心周波数(Hz)								機外騒音 SPL(dB) オクターブバンド中心周波数(Hz)							
			63	125	250	500	1000	2000	4000	8000	63	125	250	500	1000	2000	4000	8000
4P	33500	400	96	95	102	95	92	88	85	83	79	75	74	61	54	57	49	46
	48500		98	96	103	96	94	90	86	84	81	76	75	62	56	59	50	47
	28000	1300	94	92	101	94	90	87	84	82	77	72	73	60	52	56	48	45
	45500		96	94	103	96	92	89	86	84	79	74	75	62	54	58	50	47
	18000	2200	98	96	105	98	95	91	88	86	81	76	77	64	57	60	52	49
	31500		98	97	107	99	97	93	90	87	81	77	79	65	59	62	54	50
6P	22000	400	84	87	85	84	80	77	74	72	67	67	57	50	42	46	38	35
	42000		86	89	87	86	83	79	76	74	69	69	59	52	45	48	40	37
	16000	700	88	96	87	89	86	82	79	76	71	76	59	55	48	51	43	39
	36000		90	92	90	89	86	82	79	77	73	72	62	55	48	51	43	40
	10000	1000	90	96	87	89	86	82	79	76	73	76	59	55	48	51	43	39
	22000		90	98	89	91	88	84	81	79	73	78	61	57	50	53	45	42

PC-36 [60Hz]

電動機極数(P)	風量(m³/h)	全静圧(Pa)	吐出騒音 PWL(dB) オクターブバンド中心周波数(Hz)								機外騒音 SPL(dB) オクターブバンド中心周波数(Hz)							
			63	125	250	500	1000	2000	4000	8000	63	125	250	500	1000	2000	4000	8000
6P	26000	400	85	86	88	85	81	78	75	73	68	66	60	51	43	47	39	36
	52000		86	87	89	86	82	79	76	74	69	67	61	52	44	48	40	37
	22000	900	92	97	94	93	90	86	83	81	75	77	66	59	52	55	47	44
	42000		92	93	95	92	89	85	82	80	75	73	67	58	51	54	46	43
	14000	1400	91	96	94	92	90	86	83	80	74	76	66	58	52	55	47	43
	30000		94	99	97	95	93	89	86	83	77	79	69	61	55	58	50	46

プラグファン

PC-40 [50Hz]

電動機極数(P)	風量(m³/h)	全静圧(Pa)	吐出騒音 PWL(dB) オクターブバンド中心周波数(Hz)								機外騒音 SPL(dB) オクターブバンド中心周波数(Hz)							
			63	125	250	500	1000	2000	4000	8000	63	125	250	500	1000	2000	4000	8000
6P	30000	500	87	89	87	86	83	79	76	74	70	69	59	52	45	48	40	37
	60000		89	92	90	89	86	82	79	77	72	72	62	55	48	51	43	40
	22000	800	91	99	90	92	89	85	82	79	74	79	62	58	51	54	46	42
	46000		92	95	93	92	88	85	82	80	75	75	65	58	50	54	46	43
	14000	1200	92	99	90	92	89	85	82	79	75	79	62	58	51	54	46	42
	30000		93	101	92	94	91	87	84	82	76	81	64	60	53	56	48	45

PC-40 [60Hz]

電動機極数(P)	風量(m³/h)	全静圧(Pa)	吐出騒音 PWL(dB) オクターブバンド中心周波数(Hz)								機外騒音 SPL(dB) オクターブバンド中心周波数(Hz)							
			63	125	250	500	1000	2000	4000	8000	63	125	250	500	1000	2000	4000	8000
6P	31500	500	95	99	96	95	92	88	85	82	78	79	68	61	54	57	49	45
	72000		92	93	95	92	89	85	82	80	75	73	67	58	51	54	46	43
	28000	1100	93	94	96	93	89	86	83	81	76	74	68	59	51	55	47	44
	60000		96	97	98	95	92	88	86	83	79	77	70	61	54	57	50	46
	18000	1700	95	100	97	95	93	89	86	83	78	80	69	61	55	58	50	46
	38000		97	101	100	98	95	92	88	86	80	81	72	64	57	61	52	49

プラグファン

PC-44 [50Hz]

電動機極数(P)	風量(m³/h)	全静圧(Pa)	吐出騒音 PWL(dB) オクターブバンド中心周波数(Hz)								機外騒音 SPL(dB) オクターブバンド中心周波数(Hz)							
			63	125	250	500	1000	2000	4000	8000	63	125	250	500	1000	2000	4000	8000
6P	40000	500	90	93	91	90	86	83	80	78	73	73	63	56	48	52	44	41
	80000		91	93	91	90	87	83	81	78	74	73	63	56	49	52	45	41
	32000	900	92	95	93	92	88	85	82	80	75	75	65	58	50	54	46	43
	64000		94	97	95	94	91	87	84	82	77	77	67	60	53	56	48	45
	20000	1400	95	102	93	94	92	88	85	82	78	82	65	60	54	57	49	45
	44000		96	104	95	97	94	91	87	85	79	84	67	63	56	60	51	48

PC-44 [60Hz]

電動機極数(P)	風量(m³/h)	全静圧(Pa)	吐出騒音 PWL(dB) オクターブバンド中心周波数(Hz)								機外騒音 SPL(dB) オクターブバンド中心周波数(Hz)							
			63	125	250	500	1000	2000	4000	8000	63	125	250	500	1000	2000	4000	8000
6P	43500	500	98	102	99	97	94	90	87	85	81	82	71	63	56	59	51	48
	81000		93	94	96	93	89	86	83	81	76	74	68	59	51	55	47	44
	40000	1200	96	96	98	95	92	88	86	83	79	76	70	61	54	57	50	46
	70000		97	98	100	97	93	90	87	85	80	78	72	63	55	59	51	48
	24000	2000	99	102	101	99	96	92	89	86	82	82	73	65	58	61	53	49
	56000		100	104	103	101	98	94	91	89	83	84	75	67	60	63	55	52

PC-49 [50Hz]

電動機極数(P)	風量(m³/h)	全静圧(Pa)	吐出騒音 PWL(dB) オクターブバンド中心周波数(Hz)								機外騒音 SPL(dB) オクターブバンド中心周波数(Hz)							
			63	125	250	500	1000	2000	4000	8000	63	125	250	500	1000	2000	4000	8000
6P	48000	500	97	105	94	96	93	90	86	84	80	85	66	62	55	59	50	47
	84000		93	96	94	93	89	86	83	81	76	76	66	59	51	55	47	44
	40000	1100	97	105	96	98	95	91	88	86	80	85	68	64	57	60	52	49
	80000		97	100	98	97	93	90	87	85	80	80	70	63	55	59	51	48
	24000	1800	100	106	96	98	95	91	88	85	83	86	68	64	57	60	52	48
	56000		99	107	98	100	98	94	90	88	82	87	70	66	60	63	54	51

床振動加速度レベルと室内音圧レベル

床振動の評価にはVL曲線、騒音の評価にはNC曲線を用います。

VL曲線

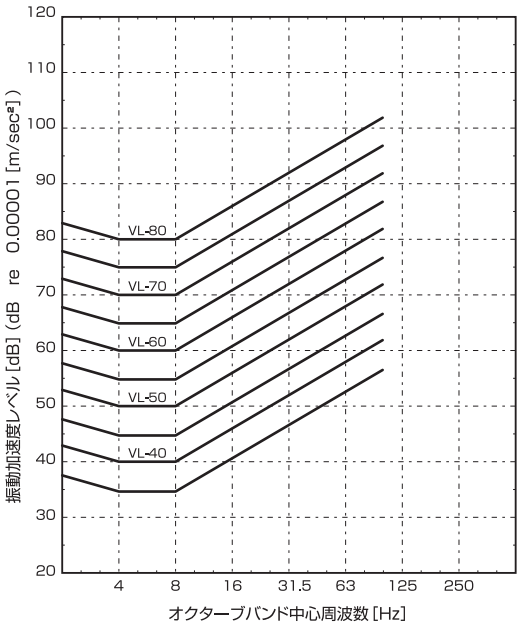

VL曲線とは、1～90Hzの周波数帯の振動加速度レベル（VAL：加速度のdB表示）にJIS規格（JIS C1510 −1995）に準拠した感覚補正値（鉛直方向）を線図化したもので体感上の振動を評価する基準として用いる。

NC曲線

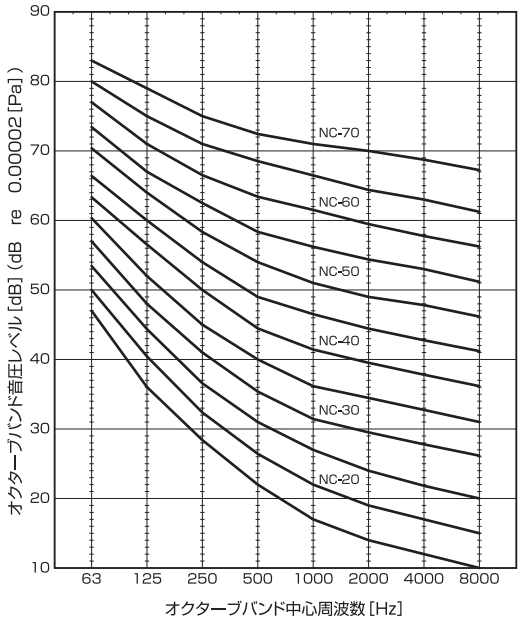

室内騒音評価のためのオクターブ別の許容値を示す線図をNC曲線という。オクターブ分析した音圧レベルを全ての周波数帯でクリアにする曲線をNC値として読み取る。

種々の環境における振動および騒音の許容値

振動	VL（dB）	45		50			55			60
	不快さ	無　感 ―― 僅かの人が振動を感じはじめる ―― 特に気にならない ―― 不快であると感じはじめる								
騒音	dB（A）	20	25	30	35	40	45	50	55	60
	NC	～15	15～20	20～25	25～30	30～35	35～40	40～45	45～50	50～55
	うるささ	無音感 ―― 非常に静か ―― 特に気にならない ―― 騒音を感じる ―― 騒音を無視できない								
	会話・電話への影響	5mはなれてささやき声がする ―― 10mはなれて会話不能 ―― 普通会話3m（以内） ―― 大声会話（3m）								
		電話支障なし ―― 電話可能 ―― 電話やや困難								
空間用途	スタジオ	無音室	アナウンススタジオ	ラジオスタジオ	テレビスタジオ	主調整室				
	集会・ホール		音楽堂	劇場（中）	舞台劇場	映画館 プラネタリウム		ホールロビー 待合室		
	病院		聴力試験室	特別病院	手術室 病室	診察室				
	ホテル・住宅		寝室	寝室・客室	寝室・客室 書斎	客室	宴会場			
	一般事務所				重役室 大会議室	応接室	一般事務室 小会議室	一般事務室	一般事務室	タイプ・計算室
	公共建物				公会堂	美術館 博物館		公会堂兼 体育館	室内スポーツ施設（拡）	
	学校・教会				音楽教室	講堂 礼拝堂	研究室 図書閲覧	普通教室	廊下	
	商業建物					音楽喫茶店 宝石店	書籍店 美術品店	一般銀行 レストラン	一般商店 食堂	

※）dB（A）：日本工業規格JIS C1502-1990に規定されている普通騒音計のA特性によって測定して得られる聴感補正ずみの音圧レベルのことであり、現行のわが国における騒音評価量として広く用いられている

◀149
150

■測定条件

モーター体型プラグファン

●機外騒音SPLは空調機外装パネル面より1.5m、床面より1.0mの点における値です。（半自由空間1.5m）ただし、吐出騒音や吸込騒音およびモータの発生騒音やキャンバス部からの透過音の影響は含んでおりません。

●風量、全静圧の値が同一であっても、ファンサイズおよびファン効率が異なると周波数毎の騒音値は変動します。

●騒音特性値は代表機種を残響室法（JIS Z8734-2000）により測定し、その測定結果を基に、数値解析して算出した推定値です。

RH31C

風量 (m³/h)	全静圧 (Pa)	吐出騒音 PWL（dB） オクターブバンド中心周波数（Hz）								機外騒音 SPL（dB） オクターブバンド中心周波数（Hz）							
		63	125	250	500	1000	2000	4000	8000	63	125	250	500	1000	2000	4000	8000
3000	300	67	73	75	76	72	67	64	64	50	53	47	42	34	36	28	27
4500		75	76	82	85	80	77	75	72	58	56	54	51	42	46	39	35
1000	850	85	81	87	77	72	69	66	62	68	61	59	43	34	38	30	25
4000		74	76	76	84	79	76	73	70	57	56	48	50	41	45	37	33
1000	1400	89	85	99	84	76	74	71	67	72	65	71	50	38	43	35	30
2500		80	79	88	82	75	73	71	69	63	59	60	48	37	42	35	32

RH35C

風量 (m³/h)	全静圧 (Pa)	吐出騒音 PWL（dB） オクターブバンド中心周波数（Hz）								機外騒音 SPL（dB） オクターブバンド中心周波数（Hz）							
		63	125	250	500	1000	2000	4000	8000	63	125	250	500	1000	2000	4000	8000
3000	300	65	67	71	72	65	62	59	58	48	47	43	38	27	31	23	21
5500		81	79	84	84	78	75	73	73	64	59	56	50	40	44	37	36
1000	750	84	85	84	77	70	68	64	59	67	65	56	43	32	37	28	22
4500		80	78	79	80	75	73	69	70	63	58	51	46	37	42	33	33
1000	1200	88	86	96	84	76	74	71	65	71	66	68	50	38	43	35	28
2500		85	83	93	82	74	73	70	66	68	63	65	48	36	42	34	29

モーター一体型 プラグファン騒音特性

RH40C

風 量 (m³/h)	全静圧 (Pa)	吐出騒音 PWL (dB) オクターブバンド中心周波数 (Hz)								機外騒音 SPL (dB) オクターブバンド中心周波数 (Hz)							
		63	125	250	500	1000	2000	4000	8000	63	125	250	500	1000	2000	4000	8000
4000	300	68	77	82	77	72	69	68	67	51	57	54	43	34	38	32	30
8000		75	81	94	91	87	83	83	88	58	61	66	57	49	52	47	51
2000	900	76	83	87	81	79	78	74	73	59	63	59	47	41	47	38	36
6500		73	79	93	89	86	83	80	84	56	59	65	55	48	52	44	47
2000	1500	77	82	94	89	87	86	81	85	60	62	66	55	49	55	45	48
4000		75	81	94	89	87	85	81	86	58	61	66	55	49	54	45	49

RH50C

風 量 (m³/h)	全静圧 (Pa)	吐出騒音 PWL (dB) オクターブバンド中心周波数 (Hz)								機外騒音 SPL (dB) オクターブバンド中心周波数 (Hz)							
		63	125	250	500	1000	2000	4000	8000	63	125	250	500	1000	2000	4000	8000
1500	300	80	72	80	66	64	61	57	55	63	52	52	32	26	30	21	18
10500		83	88	97	90	84	81	79	81	66	68	69	56	46	50	43	44
2000	750	81	94	82	77	75	74	71	71	64	74	54	43	37	43	35	34
8500		81	86	95	87	82	80	77	76	64	66	67	53	44	49	41	39
2000	1200	82	89	94	86	83	83	79	78	65	69	66	52	45	52	43	41
4000		81	87	93	85	83	83	79	77	64	67	65	51	45	52	43	40

RH56C

風 量 (m³/h)	全静圧 (Pa)	吐出騒音 PWL (dB) オクターブバンド中心周波数 (Hz)								機外騒音 SPL (dB) オクターブバンド中心周波数 (Hz)							
		63	125	250	500	1000	2000	4000	8000	63	125	250	500	1000	2000	4000	8000
1500	300	70	76	81	67	66	63	61	56	53	56	53	33	28	32	25	19
13000		81	94	98	89	84	82	80	78	64	74	70	55	46	51	44	41
2000	700	77	85	82	77	78	77	73	70	60	65	54	43	40	46	37	33
10500		80	92	96	86	83	80	76	75	63	72	68	52	45	49	40	38
2000	1100	81	89	93	84	85	84	80	77	64	69	65	50	47	53	44	40
4000		81	88	92	83	85	83	79	76	64	68	64	49	47	52	43	39

■測定条件

シロッコファン組込型

●機外騒音SPLは空調機外装パネル面より1.5m、床面より1.0mの点における値です。（半自由空間1.5m）ただし、吐出騒音や吸込騒音およびモータの発生騒音やキャンバス部からの透過音の影響は含んでおりません。

●風量、全静圧の値が同一であっても、ファンサイズおよびファン効率等が異なると周波数毎の騒音値は変動します。

●騒音特性値は代表機種を残響室法（JIS Z8734-2000）により測定し、その測定結果を基に、数値解析して算出した推定値です。

250D-090

風量 (m³/h)	全静圧 (Pa)	吐出騒音 PWL（dB） オクターブバンド中心周波数（Hz）								機外騒音 SPL（dB） オクターブバンド中心周波数（Hz）							
		63	125	250	500	1000	2000	4000	8000	63	125	250	500	1000	2000	4000	8000
1000	300	69	68	63	62	62	60	56	44	52	48	35	28	24	29	20	7
1500	500	77	75	71	71	71	70	67	55	60	55	43	37	33	39	31	18
	900	79	79	75	75	76	74	70	61	62	59	47	41	38	43	34	24
2000	800	79	79	75	75	76	74	70	61	62	59	47	41	38	43	34	24
	1000	83	82	78	79	79	79	76	65	66	62	50	45	41	48	40	28

250D-140

風量 (m³/h)	全静圧 (Pa)	吐出騒音 PWL（dB） オクターブバンド中心周波数（Hz）								機外騒音 SPL（dB） オクターブバンド中心周波数（Hz）							
		63	125	250	500	1000	2000	4000	8000	63	125	250	500	1000	2000	4000	8000
1500	300	70	70	65	64	64	62	57	46	53	50	37	30	26	31	21	9
2500	500	81	79	75	74	74	73	71	59	64	59	47	40	36	42	35	22
	1000	82	82	78	79	79	78	74	64	65	62	50	45	41	47	38	27
3000	800	85	83	79	79	79	79	76	65	68	63	51	45	41	48	40	28
	1000	85	84	80	80	81	80	77	67	68	64	52	46	43	49	41	30

250D-195

風量 (m³/h)	全静圧 (Pa)	吐出騒音 PWL（dB） オクターブバンド中心周波数（Hz）								機外騒音 SPL（dB） オクターブバンド中心周波数（Hz）							
		63	125	250	500	1000	2000	4000	8000	63	125	250	500	1000	2000	4000	8000
2500	400	76	75	70	70	69	68	64	53	59	55	42	36	31	37	28	16
	600	78	78	74	73	73	71	67	57	61	58	46	39	35	40	31	20
4000	500	86	84	79	79	78	79	76	65	69	64	51	45	40	48	40	28
	1000	86	85	81	81	82	81	78	68	69	65	53	47	44	50	42	31
5500	600	96	93	88	87	86	87	86	76	79	73	60	53	48	56	50	39
	1000	93	91	87	87	87	88	86	75	76	71	59	53	49	57	50	38

シロッコファン

250D-220

風量 (m³/h)	全静圧 (Pa)	吐出騒音 PWL(dB) オクターブバンド中心周波数(Hz)								機外騒音 SPL(dB) オクターブバンド中心周波数(Hz)							
		63	125	250	500	1000	2000	4000	8000	63	125	250	500	1000	2000	4000	8000
3000	400	77	76	71	71	71	69	66	54	60	56	43	37	33	38	30	17
	600	79	79	74	74	74	72	68	58	62	59	46	40	36	41	32	21
4500	500	87	84	80	79	79	79	77	65	70	64	52	45	41	48	41	28
	1000	86	85	81	82	82	82	79	68	69	65	53	48	44	51	43	31
6000	700	94	91	87	86	86	87	85	74	77	71	59	52	48	56	49	37
	1000	94	91	87	86	86	87	85	74	77	71	59	52	48	56	49	37

300D-160

風量 (m³/h)	全静圧 (Pa)	吐出騒音 PWL(dB) オクターブバンド中心周波数(Hz)								機外騒音 SPL(dB) オクターブバンド中心周波数(Hz)							
		63	125	250	500	1000	2000	4000	8000	63	125	250	500	1000	2000	4000	8000
2500	400	76	75	71	70	70	68	65	53	69	55	43	36	32	37	29	16
	700	79	79	75	75	75	73	69	59	62	59	47	41	37	42	33	22
3500	600	84	82	78	77	77	77	74	63	67	62	50	43	39	46	38	26
	1200	85	85	82	82	82	81	78	68	68	65	54	48	44	50	42	31
4500	900	89	87	83	84	84	84	82	71	72	67	55	50	46	53	46	34
	1300	89	88	84	85	86	85	83	72	72	68	56	51	48	54	47	35

300D-220

風量 (m³/h)	全静圧 (Pa)	吐出騒音 PWL(dB) オクターブバンド中心周波数(Hz)								機外騒音 SPL(dB) オクターブバンド中心周波数(Hz)							
		63	125	250	500	1000	2000	4000	8000	63	125	250	500	1000	2000	4000	8000
4000	400	80	79	74	74	73	72	69	58	63	59	46	40	35	41	33	21
	700	82	81	77	77	77	76	72	62	65	61	49	43	39	45	36	25
6000	700	90	88	83	83	83	83	81	70	73	68	55	49	45	52	45	33
	1200	89	88	85	85	86	85	83	72	72	68	57	51	48	54	47	35
8000	800	99	96	92	91	91	92	91	80	82	76	64	57	53	61	55	43
	1200	96	94	90	90	91	92	90	79	79	74	62	56	53	61	54	42

シロッコファン

300D-270

風 量 (m³/h)	全静圧 (Pa)	吐出騒音 PWL(dB) オクターブバンド中心周波数(Hz)								機外騒音 SPL(dB) オクターブバンド中心周波数(Hz)							
		63	125	250	500	1000	2000	4000	8000	63	125	250	500	1000	2000	4000	8000
5000	400	82	80	75	75	74	74	70	59	65	60	47	41	36	43	34	22
	700	83	82	78	78	78	77	73	63	66	62	50	44	40	46	37	26
7000	700	89	87	83	83	83	83	80	69	72	67	55	49	45	52	44	32
	1200	89	89	85	86	86	86	83	72	72	69	57	52	48	55	47	35
9000	800	96	93	89	89	89	89	88	77	79	73	61	55	51	58	52	40
	1200	94	92	89	89	90	90	88	77	77	72	61	55	52	59	52	40

350D-250

風 量 (m³/h)	全静圧 (Pa)	吐出騒音 PWL(dB) オクターブバンド中心周波数(Hz)								機外騒音 SPL(dB) オクターブバンド中心周波数(Hz)							
		63	125	250	500	1000	2000	4000	8000	63	125	250	500	1000	2000	4000	8000
5000	400	80	78	74	73	73	72	68	57	63	58	46	39	35	41	32	20
	700	82	82	78	78	78	76	72	62	65	62	50	44	40	45	36	25
8000	700	90	88	84	84	84	84	82	71	73	68	56	50	46	53	46	34
	1200	90	89	86	86	87	86	84	73	73	69	58	52	49	55	48	36
11000	1000	98	96	92	92	92	93	91	81	81	76	64	58	54	62	55	44
	1200	98	95	92	92	92	93	91	81	81	75	64	58	54	62	55	44

350D-295

風 量 (m³/h)	全静圧 (Pa)	吐出騒音 PWL(dB) オクターブバンド中心周波数(Hz)								機外騒音 SPL(dB) オクターブバンド中心周波数(Hz)							
		63	125	250	500	1000	2000	4000	8000	63	125	250	500	1000	2000	4000	8000
6000	400	81	80	75	75	74	74	70	59	64	60	47	41	36	43	34	22
	700	83	83	79	79	79	77	73	63	66	63	51	45	41	46	37	26
9000	700	91	88	84	84	84	84	82	71	74	68	56	50	46	53	46	34
	1300	91	90	87	87	88	87	84	74	74	70	59	53	50	56	48	37
12000	1000	98	95	91	91	92	92	91	80	81	75	63	57	54	61	55	43
	1300	97	95	91	92	92	93	91	80	80	75	63	58	54	62	55	43

シロッコファン

350D-335

風 量 (m³/h)	全静圧 (Pa)	吐出騒音 PWL(dB) オクターブバンド中心周波数(Hz)								機外騒音 SPL(dB) オクターブバンド中心周波数(Hz)							
		63	125	250	500	1000	2000	4000	8000	63	125	250	500	1000	2000	4000	8000
7000	400	82	81	76	76	75	74	71	59	65	61	48	42	37	43	35	22
	700	84	84	79	79	79	78	74	64	67	64	51	45	41	47	38	27
10000	700	90	88	84	84	84	84	81	70	73	68	56	50	46	53	45	33
	1300	91	91	87	87	88	87	84	74	74	71	59	53	50	56	48	37
13000	1000	96	94	90	90	91	91	89	78	79	74	62	56	53	60	53	41
	1300	96	94	90	91	91	92	90	79	79	74	62	57	53	61	54	42

350D-370

風 量 (m³/h)	全静圧 (Pa)	吐出騒音 PWL(dB) オクターブバンド中心周波数(Hz)								機外騒音 SPL(dB) オクターブバンド中心周波数(Hz)							
		63	125	250	500	1000	2000	4000	8000	63	125	250	500	1000	2000	4000	8000
8000	400	83	82	77	77	76	75	72	62	66	62	49	43	38	44	36	25
	700	85	84	80	80	80	79	75	65	68	64	52	46	42	48	39	28
11000	700	90	88	84	84	84	84	82	71	73	68	56	50	46	53	46	34
	1200	91	90	87	87	88	87	84	74	74	70	59	53	50	56	48	37
14000	1000	96	94	90	90	90	91	89	78	79	74	62	56	52	60	53	41
	1300	95	94	90	91	91	92	89	79	78	74	62	57	53	61	53	42

450D-280

風 量 (m³/h)	全静圧 (Pa)	吐出騒音 PWL(dB) オクターブバンド中心周波数(Hz)								機外騒音 SPL(dB) オクターブバンド中心周波数(Hz)							
		63	125	250	500	1000	2000	4000	8000	63	125	250	500	1000	2000	4000	8000
8000	500	86	84	79	79	79	78	75	64	69	64	51	45	41	47	39	27
	900	87	86	82	83	83	82	78	68	70	66	54	49	45	51	42	31
11000	900	93	91	87	87	87	87	85	74	76	71	59	53	49	56	49	37
	1600	93	93	89	90	91	90	87	78	76	73	61	56	53	59	51	41
15000	1100	102	99	96	95	96	96	96	85	85	79	68	61	58	65	60	48
	1600	100	98	94	95	95	96	95	84	83	78	66	61	57	65	59	47

シロッコファン

450D-315

風 量 (m³/h)	全静圧 (Pa)	吐出騒音 PWL(dB) オクターブバンド中心周波数(Hz)								機外騒音 SPL(dB) オクターブバンド中心周波数(Hz)							
		63	125	250	500	1000	2000	4000	8000	63	125	250	500	1000	2000	4000	8000
9000	500	86	84	80	80	79	79	76	64	69	64	52	46	41	48	40	27
	800	86	86	82	82	82	81	78	67	69	66	54	48	44	50	42	30
12000	800	93	91	87	87	87	87	85	74	76	71	59	53	49	56	49	37
	1600	93	93	90	90	91	90	87	78	76	73	62	56	53	59	51	41
16000	1000	101	98	94	94	94	95	94	83	84	78	66	60	56	64	58	46
	1600	99	97	93	94	95	95	93	83	82	77	65	60	57	64	57	46

450D-360

風 量 (m³/h)	全静圧 (Pa)	吐出騒音 PWL(dB) オクターブバンド中心周波数(Hz)								機外騒音 SPL(dB) オクターブバンド中心周波数(Hz)							
		63	125	250	500	1000	2000	4000	8000	63	125	250	500	1000	2000	4000	8000
10000	500	86	84	80	80	79	79	76	64	69	64	52	46	41	48	40	27
	900	87	87	83	83	84	82	79	69	70	67	55	49	46	51	43	32
14000	800	94	92	88	88	88	88	86	75	77	72	60	54	50	57	50	38
	1300	93	92	89	89	90	90	87	77	76	72	61	55	52	59	51	40
18000	1000	102	99	95	95	95	96	95	85	85	79	67	61	57	65	59	48
	1600	99	97	94	94	95	96	94	83	82	77	66	60	57	65	58	46

450D-430

風 量 (m³/h)	全静圧 (Pa)	吐出騒音 PWL(dB) オクターブバンド中心周波数(Hz)								機外騒音 SPL(dB) オクターブバンド中心周波数(Hz)							
		63	125	250	500	1000	2000	4000	8000	63	125	250	500	1000	2000	4000	8000
12000	500	87	85	81	80	80	79	76	65	70	65	53	46	42	48	40	28
	900	88	88	84	84	85	83	80	70	71	68	56	50	47	52	44	33
16000	800	93	91	87	87	87	87	85	74	76	71	59	53	49	56	49	37
	1600	94	94	91	91	92	91	88	79	77	74	63	57	54	60	52	42
20000	1000	99	97	93	93	93	94	92	81	82	77	65	59	55	63	56	44
	1600	98	96	93	94	95	95	92	82	81	76	65	60	57	64	56	45

シロッコファン

500D-420

風量 (m³/h)	全静圧 (Pa)	吐出騒音 PWL(dB) オクターブバンド中心周波数(Hz)								機外騒音 SPL(dB) オクターブバンド中心周波数(Hz)							
		63	125	250	500	1000	2000	4000	8000	63	125	250	500	1000	2000	4000	8000
13000	500	86	85	80	80	80	79	76	65	69	65	52	46	42	48	40	28
	700	87	86	82	82	82	81	78	67	70	66	54	48	44	50	42	30
18000	1000	93	92	88	89	89	89	86	75	76	72	60	55	51	58	50	38
	1600	95	95	91	92	93	92	89	80	78	75	63	58	55	61	53	43
23000	1300	99	97	93	94	94	95	93	82	82	77	65	60	56	64	57	45
	1600	99	97	94	95	95	96	93	83	82	77	66	61	57	65	57	46

500D-600

風量 (m³/h)	全静圧 (Pa)	吐出騒音 PWL(dB) オクターブバンド中心周波数(Hz)								機外騒音 SPL(dB) オクターブバンド中心周波数(Hz)							
		63	125	250	500	1000	2000	4000	8000	63	125	250	500	1000	2000	4000	8000
20000	500	89	97	83	83	82	82	79	67	72	67	55	49	44	51	43	30
	700	89	88	84	84	85	84	80	69	72	68	56	50	47	53	44	32
25000	1000	94	93	89	89	90	89	86	76	77	73	61	55	52	58	50	39
	1600	96	96	93	93	94	93	90	81	79	76	65	59	56	62	54	44
30000	1300	98	96	93	93	94	94	91	81	81	76	65	59	56	63	55	44
	1600	98	97	94	95	96	95	93	83	81	77	66	61	58	64	57	46

600D-465

風量 (m³/h)	全静圧 (Pa)	吐出騒音 PWL(dB) オクターブバンド中心周波数(Hz)								機外騒音 SPL(dB) オクターブバンド中心周波数(Hz)							
		63	125	250	500	1000	2000	4000	8000	63	125	250	500	1000	2000	4000	8000
17000	600	88	87	83	83	83	82	79	68	71	67	55	49	45	51	43	31
	800	89	89	85	85	85	84	80	70	72	69	57	51	47	53	44	33
24000	1100	96	94	91	91	92	92	89	78	79	74	63	57	54	61	53	41
	1700	97	97	93	94	95	94	91	82	80	77	65	60	57	63	55	45
29000	1400	100	98	95	96	96	97	95	84	83	78	67	62	58	66	59	47
	1700	100	99	95	96	97	97	95	85	83	79	67	62	59	66	59	48

600D-680

風量 (m³/h)	全静圧 (Pa)	吐出騒音 PWL(dB) オクターブバンド中心周波数(Hz)								機外騒音 SPL(dB) オクターブバンド中心周波数(Hz)							
		63	125	250	500	1000	2000	4000	8000	63	125	250	500	1000	2000	4000	8000
26000	500	91	89	84	84	84	83	81	69	74	69	56	50	46	52	45	32
	800	91	91	87	87	87	86	83	72	74	71	59	53	49	55	47	35
33000	1100	96	95	91	92	92	92	89	78	79	75	63	58	54	61	53	41
	1700	98	98	95	95	96	95	92	83	81	78	67	61	58	64	56	46
40000	1400	100	98	95	96	96	96	94	84	83	78	67	62	58	65	58	47
	1700	100	99	96	97	98	98	95	85	83	79	68	63	60	67	59	48

157·158

公共建築工事標準仕様対応品

ユニット型（PH・SH・SV）

ユニットサイズ	風量 (m³/h)	冷温水コイル（W型）			蒸気コイル（HS型）			蒸気コイル（VS型）		
		正面面積 (m²)	サイズ（チューブ数）		正面面積 (m²)	サイズ（チューブ数）		正面面積 (m²)	サイズ（チューブ数）	
3	2460	0.274	W21×515	(14)	0.222	HS18×485	(12)	0.206	VS27×300	(18)
4	3590	0.373	W21×700	(14)	0.306	HS18×670	(12)	0.292	VS36×320	(24)
5	4730	0.532	W30×700	(20)	0.459	HS27×670	(18)	0.396	VS39×400	(26)
6	5470	0.611	W33×730	(22)	0.532	HS30×700	(20)	0.485	VS39×490	(26)
7	6150	0.684	W36×750	(24)	0.602	HS33×720	(22)	0.524	VS39×530	(26)
8	6840	0.748	W36×820	(24)	0.661	HS33×790	(22)	0.564	VS39×570	(26)
9	7860	0.876	W36×960	(24)	0.778	HS33×930	(22)	0.660	VS42×620	(28)
10	9000	1.01	W39×1020	(26)	0.903	HS36×990	(24)	0.756	VS42×710	(28)
11	9810	1.10	W42×1030	(28)	0.988	HS39×1000	(26)	0.827	VS24×680×2	(32)
12	10350	1.15	W45×1010	(30)	1.04	HS42×980	(28)	0.876	VS24×720×2	(32)
13	11250	1.25	W48×1030	(32)	1.06	HS42×1000	(28)	0.949	VS24×780×2	(32)
14	12200	1.36	W48×1120	(32)	1.16	HS42×1090	(28)	1.02	VS24×840×2	(32)
15	13300	1.48	W48×1220	(32)	1.27	HS42×1190	(28)	1.12	VS27×820×2	(36)
17	15100	1.68	W48×1380	(32)	1.44	HS42×1350	(28)	1.28	VS30×840×2	(40)
20	17100	1.87	W48×1540	(32)	1.61	HS42×1510	(28)	1.41	VS33×840×2	(44)
21	18600	2.08	W48×1710	(32)	1.79	HS42×1680	(28)	1.57	VS36×860×2	(48)
22	20300	2.24	W48×1840	(32)	1.93	HS42×1810	(28)	1.70	VS39×860×2	(52)
25	22650	2.52	W51×1950	(34)	2.04	HS42×1920	(28)	1.90	VS39×960×2	(52)
27	23750	2.61	W51×2020	(34)	2.12	HS21×1990×2	(28)	1.98	VS39×1000×2	(52)
30	25900	2.89	W57×2000	(38)	2.40	HS24×1970×2	(32)	2.17	VS39×1100×2	(52)
32	28150	3.13	W60×2060	(40)	2.47	HS24×2030×2	(32)	2.37	VS39×1200×2	(52)
35	30650	3.42	W60×2250	(40)	2.70	HS24×2220×2	(32)	2.60	VS30×1140×3	(60)
40	33900	3.72	W60×2450	(40)	2.94	HS24×2420×2	(32)	2.81	VS33×1120×3	(66)
45	39400	4.39	W60×2890	(40)	3.33	HS24×2740×2	(32)	3.34	VS36×1220×3	(72)
50	43700	2.43	W33×2910×2	(44)	4.20	HS30×2760×2	(40)	3.68	VS39×1240×3	(78)
55	48150	2.68	W36×2940×2	(48)	4.67	HS33×2790×2	(44)	4.03	VS39×1360×3	(78)
60	52550	2.93	W39×2960×2	(52)	5.13	HS36×2810×2	(48)	4.42	VS39×1490×3	(78)
65	56850	3.16	W39×3200×2	(52)	5.56	HS36×3050×2	(48)	4.76	VS42×1490×3	(84)
70	61250	3.41	W39×3450×2	(52)	6.02	HS36×3300×2	(48)	4.88	VS33×730×8	(176)
75	65700	3.65	W42×3430×2	(56)	6.48	HS39×3280×2	(52)	5.25	VS36×720×8	(192)
80	70000	3.90	W42×3660×2	(56)	—	—		—	—	

注）PH型はユニットサイズ No.5～80、SH・SV型はユニットサイズNo.3～40となります。　風量は冷温水コイル正面風速2.5m/s時の風量を示します。

ユニット型（DPC）

ユニットサイズ	風量 (m³/h)	冷温水コイル（W型）			蒸気コイル（HS型）			蒸気コイル（VS型）		
		正面面積 (m²)	サイズ（チューブ数）		正面面積 (m²)	サイズ（チューブ数）		正面面積 (m²)	サイズ（チューブ数）	
5	4730	0.529	W18×1160	(12)	0.453	HS15×1190	(10)	0.402	VS24×330×2	(32)
6	5470	0.612	W21×1150	(14)	0.539	HS18×1180	(12)	0.463	VS24×380×2	(32)
7	6150	0.687	W21×1290	(14)	0.602	HS18×1320	(12)	0.520	VS27×380×2	(36)
8	6840	0.742	W24×1220	(16)	0.665	HS21×1250	(14)	0.561	VS27×410×2	(36)
9	7860	0.876	W27×1280	(18)	0.797	HS24×1310	(16)	0.657	VS27×480×2	(36)
10	9000	1.00	W30×1320	(20)	0.924	HS27×1350	(18)	0.753	VS27×550×2	(36)
11	9810	1.10	W33×1310	(22)	1.019	HS30×1340	(20)	0.821	VS27×600×2	(36)
12	10350	1.15	W33×1380	(22)	1.03	HS30×1350	(20)	0.862	VS27×630×2	(36)
13	11250	1.26	W36×1380	(24)	1.13	HS33×1350	(22)	0.944	VS27×690×2	(36)
14	12200	1.36	W39×1380	(26)	1.23	HS36×1350	(24)	1.03	VS27×750×2	(36)
15	13300	1.48	W39×1500	(26)	1.34	HS36×1470	(24)	1.11	VS30×730×2	(40)
17	15100	1.68	W39×1700	(26)	1.55	HS36×1700	(24)	1.27	VS33×760×2	(44)
20	17100	1.87	W42×1760	(28)	1.71	HS39×1730	(26)	1.41	VS36×770×2	(48)
21	18600	2.08	W45×1820	(30)	1.91	HS42×1790	(28)	1.57	VS36×860×2	(48)
22	20300	2.24	W48×1840	(32)	1.93	HS42×1810	(28)	1.70	VS39×860×2	(52)
25	22650	2.52	W51×1950	(34)	2.04	HS42×1920	(28)	1.90	VS39×960×2	(52)
27	23750	2.61	W51×2020	(34)	2.12	HS21×1990×2	(28)	1.98	VS39×1000×2	(52)
30	25900	2.89	W57×2000	(38)	2.40	HS24×1970×2	(32)	2.17	VS39×1100×2	(52)
32	28150	3.13	W60×2060	(40)	2.47	HS24×2030×2	(32)	2.37	VS39×1200×2	(52)
35	30650	3.42	W60×2250	(40)	2.70	HS24×2220×2	(32)	2.60	VS30×1140×3	(60)
40	33900	3.72	W60×2450	(40)	2.94	HS24×2420×2	(32)	2.81	VS33×1120×3	(66)
45	39400	4.39	W60×2890	(40)	3.33	HS24×2740×2	(32)	3.34	VS36×1220×3	(72)
50	43700	4.87	W33×2910×2	(44)	4.20	HS30×2760×2	(40)	3.68	VS39×1240×3	(78)
55	48150	5.36	W36×2940×2	(48)	4.67	HS33×2790×2	(44)	4.03	VS39×1360×3	(78)
60	52550	5.85	W39×2960×2	(52)	5.13	HS36×2810×2	(48)	4.42	VS39×1490×3	(78)
65	56850	6.32	W39×3200×2	(52)	5.56	HS36×3050×2	(48)	4.76	VS42×1490×3	(84)
70	61250	6.82	W39×3450×2	(52)	6.02	HS36×3300×2	(48)	4.88	VS33×730×8	(176)
75	65700	7.30	W42×3430×2	(56)	6.48	HS39×3280×2	(52)	5.25	VS36×720×8	(192)
80	70000	7.79	W42×3660×2	(56)	—	—		5.61	VS39×710×8	(208)

注）風量は冷温水コイル正面風速2.5m/s時の風量を示します。

公共建築工事標準仕様対応品

ユニット型（GDH・GDV）

ユニットサイズ	風量 (m³/h)	冷温水コイル（W型）			蒸気コイル（HS型）			蒸気コイル（VS型）			ファン種別
		正面面積 (m²)	サイズ（チューブ数）		正面面積 (m²)	サイズ（チューブ数）		正面面積 (m²)	サイズ（チューブ数）		
3	2460	0.274	W21×515	(14)	0.226	HS18×495	(12)	0.205	VS27×300	(18)	シロッコファン
4	3590	0.399	W21×750	(14)	0.333	HS18×730	(12)	0.292	VS36×320	(24)	
5	4730	0.526	W24×865	(16)	0.450	HS21×845	(14)	0.395	VS39×400	(26)	
6	5470	0.608	W30×800	(20)	0.530	HS27×775	(18)	0.484	VS39×490	(26)	
7	6150	0.684	W30×900	(20)	0.599	HS27×875	(18)	0.521	VS42×490	(28)	
8	6840	0.760	W30×1000	(20)	0.667	HS27×975	(18)	0.575	VS42×540	(28)	
9	7860	0.874	W30×1150	(20)	0.770	HS27×1125	(18)	0.657	VS48×540	(32)	
10	9000	1.00	W33×1200	(22)	0.897	HS30×1180	(20)	0.705	VS48×580	(32)	
11	9810	1.09	W33×1300	(22)	0.973	HS30×1280	(20)	0.793	VS27×580×2	(36)	
12	10350	1.15	W36×1260	(24)	1.04	HS33×1240	(22)	0.862	VS27×630×2	(36)	
13	11250	1.25	W36×1375	(24)	1.13	HS33×1355	(22)	0.903	VS27×660×2	(36)	
14	12200	1.36	W36×1490	(24)	1.23	HS33×1470	(22)	1.00	VS30×660×2	(40)	
15	13300	1.48	W36×1620	(24)	1.34	HS33×1600	(22)	1.10	VS33×660×2	(44)	
17	15100	1.68	W39×1700	(26)	1.53	HS36×1680	(24)	1.19	VS33×710×2	(44)	
20	17100	1.90	W39×1925	(26)	1.74	HS36×1905	(24)	1.40	VS39×710×2	(52)	
21	18600	2.07	W39×2100	(26)	1.90	HS36×2080	(24)	1.51	VS42×710×2	(56)	
22	20300	2.26	W39×2285	(26)	2.07	HS36×2265	(24)	1.62	VS45×710×2	(60)	
25	22650	2.52	W42×2365	(28)	2.32	HS39×2345	(26)	1.90	VS48×780×2	(64)	
27	23750	2.64	W48×2170	(32)	2.45	HS45×2145	(30)	2.03	VS45×890×2	(60)	
30	25900	2.88	W48×2365	(32)	2.67	HS45×2340	(30)	2.16	VS48×890×2	(64)	
32	28150	3.13	W48×2570	(32)	2.90	HS45×2545	(30)	2.26	VS48×930×2	(64)	
35	30650	3.41	W48×2800	(32)	3.17	HS45×2780	(30)	2.54	VS36×930×3	(72)	
40	33900	3.77	W48×3100	(32)	3.51	HS45×3080	(30)	2.76	VS39×930×3	(78)	
45	39400	4.38	W27×3200×2	(36)	3.85	HS48×3170	(32)	3.29	VS42×1030×3	(84)	プラグファン
50	43700	4.86	W30×3200×2	(40)	4.33	HS27×3170×2	(36)	3.67	VS42×1150×3	(84)	
55	48150	5.35	W33×3200×2	(44)	4.82	HS30×3170×2	(40)	3.99	VS42×1250×3	(84)	
60	52550	5.84	W36×3200×2	(48)	5.30	HS33×3170×2	(44)	4.37	VS42×1370×3	(84)	
65	56850	6.32	W39×3200×2	(52)	5.78	HS36×3170×2	(48)	4.76	VS42×1490×3	(84)	
70	61250	6.81	W42×3200×2	(56)	6.26	HS39×3170×2	(52)	4.66	VS42×730×6	(168)	
75	65700	7.30	W45×3200×2	(60)	6.75	HS42×3170×2	(56)	5.17	VS42×810×6	(168)	
80	70000	7.78	W48×3200×2	(64)	7.23	HS45×3170×2	(60)	5.62	VS42×880×6	(168)	

注）GDV型はユニットサイズ No.40が最大。　風量は冷温水コイル正面風速2.5m/s時の風量を示します。

各種条件変化による冷却コイル能力変化

コイルの能力は、空気入口温度、湿度、通過風速、主管内水速、フィンピッチ、材質、列数、入口水温、水温差等の条件により変化します。次に示すグラフはそれぞれの条件を変化させた場合に、それぞれの条件下においてコイルの能力がどのように比率変化するのかを参考に示します。

①風速（風量）変化による能力変化

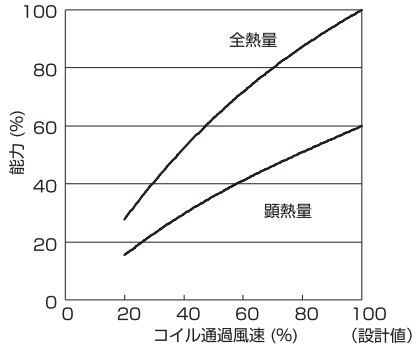

<条件:水量一定>
コイルサイズ　W36 8 7×1620−SF 1台　風速（基準値） 2.82 m/s
冷却時コイル入口空気条件　乾球温度 DB=28.0 ℃　湿球温度 WB=21.0 ℃
主管内水速（基準値） 1.47 m/s　コイル入口水温（基準値） 7 ℃

②水速（水量）変化による能力変化

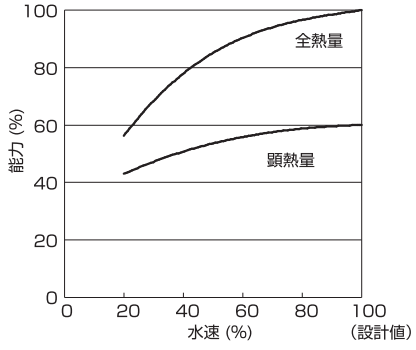

<条件:風量一定>
コイルサイズ　W36 8 7×1620−SF 1台　風速（基準値） 2.82 m/s
冷却時コイル入口空気条件　乾球温度 DB=28.0 ℃　湿球温度 WB=21.0 ℃
主管内水速（基準値） 1.47 m/s　コイル入口水温（基準値） 7 ℃

③入口水温変化による能力変化

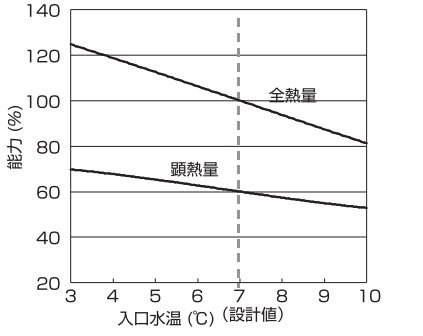

<条件:風量・水量一定>
コイルサイズ　W36 8 7×1620−SF 1台　風速（基準値） 2.82 m/s
冷却時コイル入口空気条件　乾球温度 DB=28.0 ℃　湿球温度 WB=21.0 ℃
主管内水速（基準値） 1.47 m/s　コイル入口水温（基準値） 7 ℃

④列数変化による能力変化

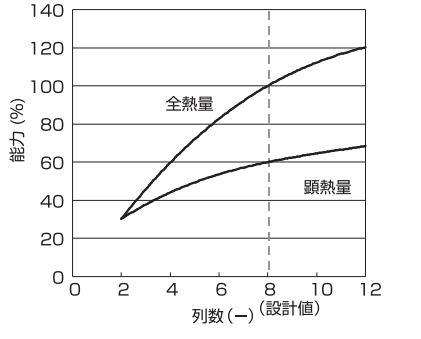

<条件:水量一定>
コイルサイズ　W36 8 7×1620−SF 1台　風速（基準値） 2.82 m/s
冷却時コイル入口空気条件　乾球温度 DB=28.0 ℃　湿球温度 WB=21.0 ℃
主管内水速（基準値） 1.47 m/s　コイル入口水温（基準値） 7 ℃

⑤水速（水量）変化による顕熱比変化

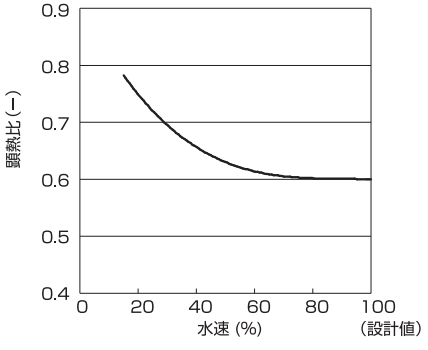

<条件:風量一定>
コイルサイズ　W36 8 7×1620−SF 1台　風速（基準値） 2.82 m/s
冷却時コイル入口空気条件　乾球温度 DB=28.0 ℃　湿球温度 WB=21.0 ℃
主管内水速（基準値） 1.47 m/s　コイル入口水温（基準値） 7 ℃

⑥水速（水量）変化による水温差変化

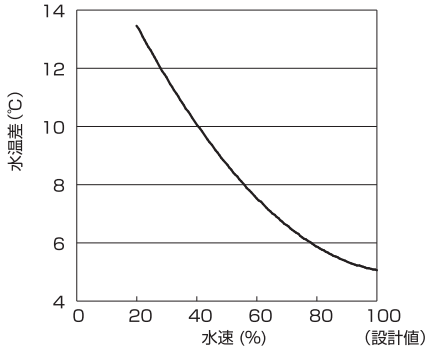

<条件:風量一定>
コイルサイズ　W36 8 7×1620−SF 1台　風速（基準値） 2.82 m/s
冷却時コイル入口空気条件　乾球温度 DB=28.0 ℃　湿球温度 WB=21.0 ℃
主管内水速（基準値） 1.47 m/s　コイル入口水温（基準値） 7 ℃

新しい時代の空調性能をコンパクトなボディに集約

コンパクト型空調機

ラインアップ …… 163

標準型（AJBD-MX/AO）…… 164
標準型 還気ファン付（AJBD-EV） …… 165
標準型 還気ファン 全熱交換器付（AJBD-HX）…… 166
直動運転型（AJDD-MX/AO）…… 167
直動運転型 還気ファン付（AJDD-EV） …… 168
直動運転型 還気ファン 全熱交換器付（AJDD-HX）…… 169
2系統型・2ファンタイプ…… 170
2系統型・1ファンタイプ…… 171
アンダーフロア用 …… 172
低温送風用 …… 173

コイル能力表 …… 174
騒音特性 …… 標準型（AJBD-MX/AO）（AJBD-EV） …… 175
騒音特性 …… 標準型（AJBD-HX）…… 176
騒音特性 …… 直動運転型（AJDD-MX/AO）（AJDD-EV） …… 177
騒音特性 …… 直動運転型（AJDD-HX） …… 178
騒音特性 …… 騒音測定位置図 …… 179

新しい時代の空調性能をコンパクトなボディに集約

コンパクト型空調機 ラインアップ

コンパクト型

AJ（エアジョイ）

標準型

標準型（AJBD-MX/AO）

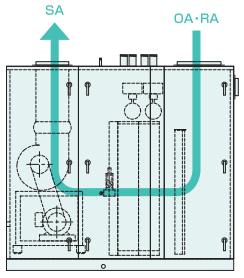

164ページ

標準型 還気ファン付（AJBD-EV）

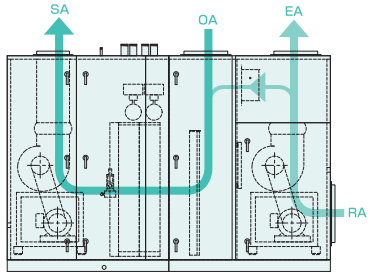

165ページ

標準型 還気ファン 全熱交換器付（AJBD-HX）

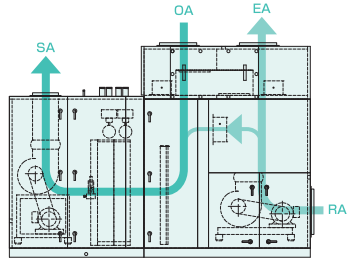

166ページ

直動運転型

直動運転型（AJDD-MX/AO）

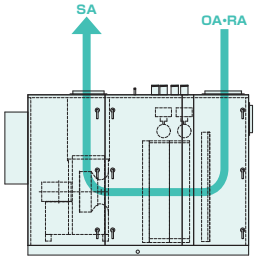

167ページ

直動運転型 還気ファン付（AJDD-EV）

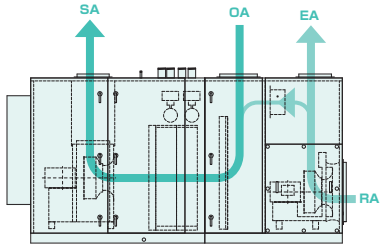

168ページ

直動運転型 還気ファン 全熱交換器付（AJDD-HX）

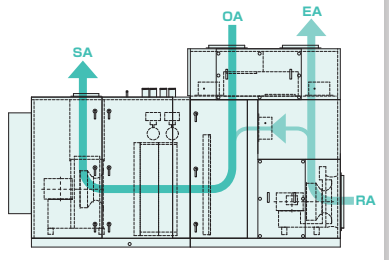

169ページ

2系統型·2ファンタイプ

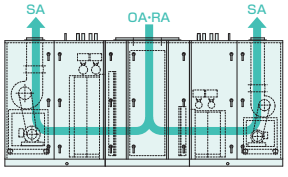

170ページ

2系統型·1ファンタイプ

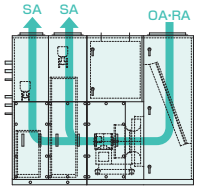

171ページ

アンダーフロア用

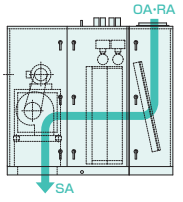

172ページ

低温送風用

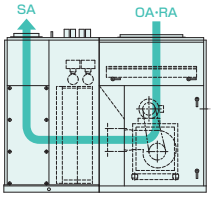

173ページ

標準型(AJBD-MX/AO)　#40～#300

◀163
164

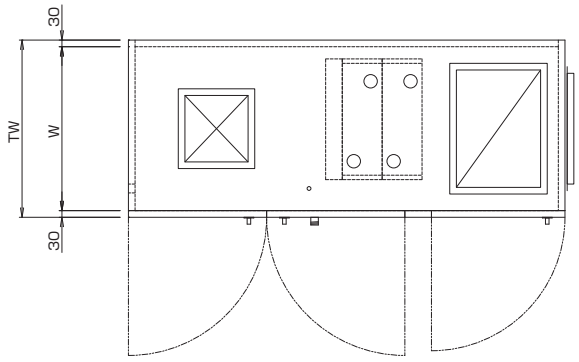

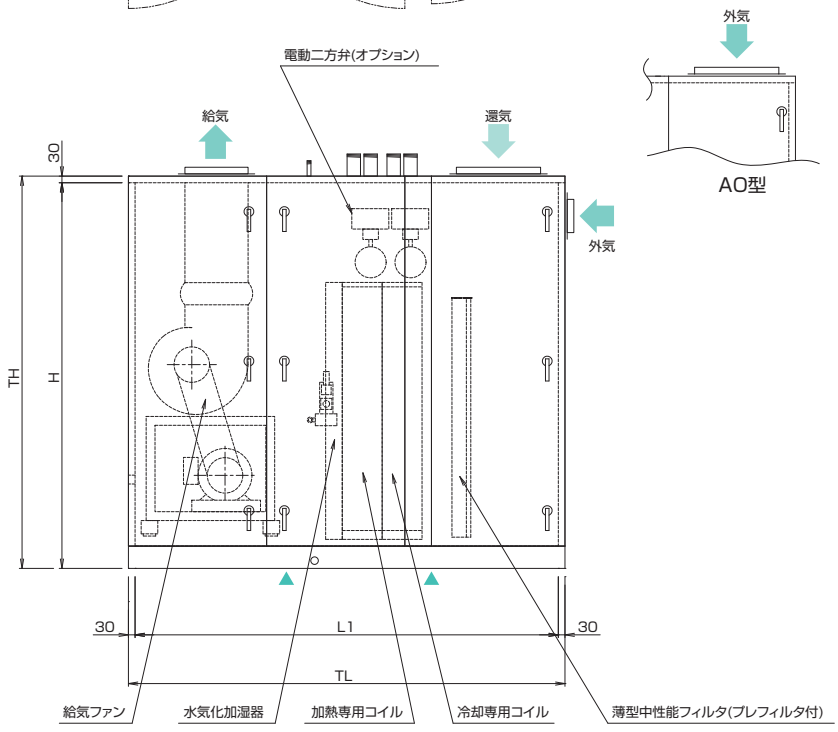

AO/MX型

(単位:mm)

ユニットサイズ	定格風量 (m³/h)	機外静圧 (Pa)	電動機容量 (kW/P)	ファンサイズ	全静圧 (Pa)	TW	TH	TL	W	H	L1		概算質量 (Kg)
											A	B	
40	2400	300	1.5/4P	P23D-11	684	650	1251	1720	590	1221	1480	1660	400
60	3600	300	2.2/4P	P25D-17	691	710	1471	1820	650	1441	1580	1760	450
80	4800	300	2.2/4P	250D-195	712	740	1671	1930	680	1641	1690	1870	550
100	6000	300	3.7/4P	250D-220	705	800	1771	1970	740	1741	1730	1910	600
125	7500	300	3.7/4P	300D-270	702	900	1821	2050	840	1791	1810	1990	650
150	9000	300	3.7/4P	350D-250	699	980	1981	2280	920	1951	2010	2220	750
175	10500	300	5.5/4P	350D-295	696	1040	2031	2290	980	2001	2020	2230	850
200	12000	300	5.5/4P	350D-335	699	1140	2031	2300	1080	2001	2030	2240	850
250	15000	300	7.5/4P	450D-315	701	1280	2141	2550	1220	2111	2250	2490	1050
300	18000	300	7.5/4P	450D-430	701	1470	2141	2560	1410	2111	2260	2500	1100

注) 1.コイル正面風速は3.0m/sです。
2.▲は分割可能な位置です。
3.仕様により各寸法は多少増減します。
4.電動機容量、ファンサイズ、全静圧とも組込コイルがBの時の値です。
5.TL寸法は組込コイルがBの時の値です。
6.概算質量は組込コイルがBの時の値です。

	A	B
組込コイル	4列コイル	4列+2列コイル

標準型　還気ファン付(AJBD-EV)　#40～#300

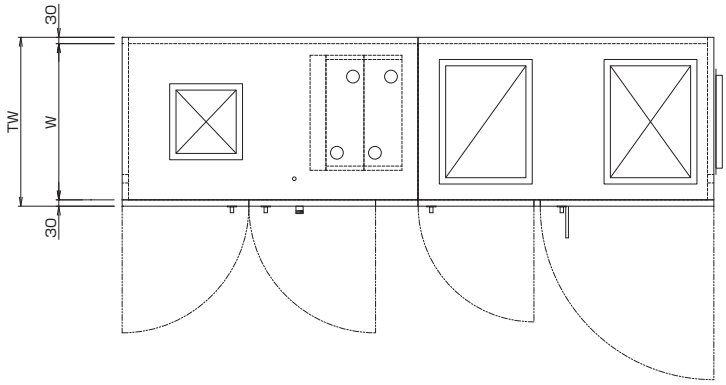

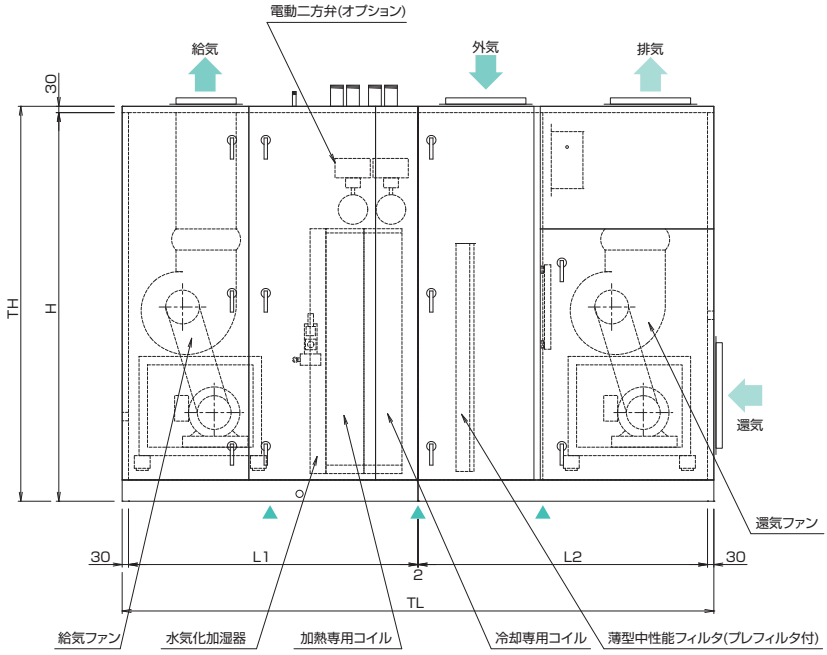

(単位:mm)

ユニットサイズ		定格風量(m³/h)	機外静圧(Pa)	電動機容量(kW/P)	ファンサイズ	全静圧(Pa)	TW	TH	TL	W	H	L1 A	L1 B	L2	概算質量(kg)
40	給気側	2400	300	1.5/4P	P23D-11	684	650	1581	2652	590	1551	1100	1280	1310	700
	還気側	2400	300	1.5/4P	P23D-11	452									
60	給気側	3600	300	2.2/4P	P25D-17	691	710	1661	2692	650	1631	1140	1320	1310	800
	還気側	3600	300	1.5/4P	P25D-17	452									
80	給気側	4800	300	2.2/4P	250D-195	712	740	1761	2802	680	1731	1190	1370	1370	900
	還気側	4800	300	2.2/4P	250D-195	431									
100	給気側	6000	300	3.7/4P	250D-220	705	800	1871	2802	740	1841	1190	1370	1370	1000
	還気側	6000	300	3.7/4P	250D-220	466									
125	給気側	7500	300	3.7/4P	300D-270	702	900	2031	2942	840	2001	1260	1440	1440	1100
	還気側	7500	300	3.7/4P	300D-270	441									
150	給気側	9000	300	3.7/4P	350D-250	699	980	2061	3242	920	2031	1410	1620	1560	1250
	還気側	9000	300	3.7/4P	350D-250	436									
175	給気側	10500	300	5.5/4P	350D-295	696	1040	2071	3272	980	2041	1410	1620	1590	1350
	還気側	10500	300	3.7/4P	350D-295	444									
200	給気側	12000	300	5.5/4P	350D-335	699	1140	2081	3292	1080	2051	1410	1620	1610	1450
	還気側	12000	300	5.5/4P	350D-335	455									
250	給気側	15000	300	7.5/4P	450D-315	701	1280	2371	3652	1220	2341	1570	1810	1780	1700
	還気側	15000	300	5.5/4P	450D-360	485									
300	給気側	18000	300	7.5/4P	450D-430	701	1470	2371	3672	1410	2341	1570	1810	1800	1900
	還気側	18000	300	7.5/4P	450D-430	498									

注) 1.コイル正面風速は3.0m/sです。
2.▲は分割可能な位置です。
3.仕様により各寸法は多少増減します。
4.電動機容量、ファンサイズ、全静圧とも組込コイルがBの時の値です。
5.TL寸法は組込コイルがBの時の値です。
6.概算質量は組込コイルがBの時の値です。

	A	B
組込コイル	4列コイル	4列+2列コイル

標準型　還気ファン 全熱交換器付(AJBD-HX)　#40～#300

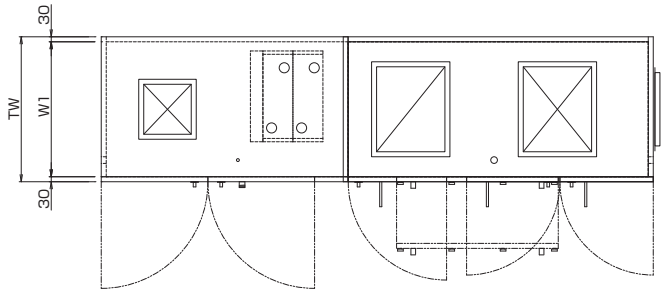

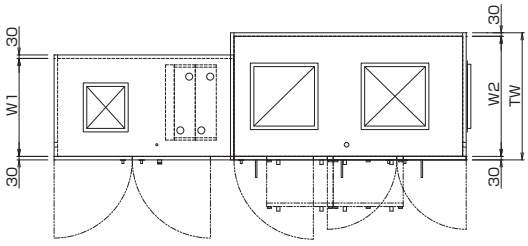

ユニットサイズ125

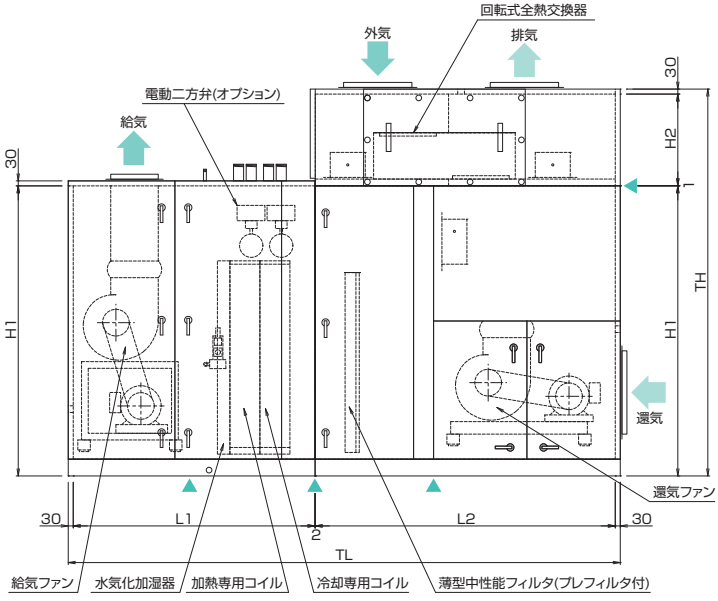

(単位:mm)

ユニットサイズ		定格風量 (m³/h)	機外静圧 (Pa)	電動機容量 (kW/P)	ファンサイズ	全静圧 (Pa)	TW	TH	TL	W1	W2	H1	H2	L1 A	L1 B	L2	概算質量 (kg)
40	給気側	2400	300	1.5/4P	P23D-11	856	650	1932	2932	590	—	1381	520	1180	1360	1510	850
	還気側	2400	300	1.5/4P	P23D-11	624											
60	給気側	3600	300	2.2/4P	250D-195	844	760	1992	3072	700	—	1441	520	1270	1450	1560	1050
	還気側	3600	300	1.5/4P	P25D-17	605											
80	給気側	4800	300	3.7/4P	250D-195	839	870	2222	3222	810	—	1641	550	1270	1450	1710	1200
	還気側	4800	300	2.2/4P	250D-195	558											
100	給気側	6000	300	3.7/4P	250D-220	867	870	2322	3312	810	—	1741	550	1270	1450	1800	1250
	還気側	6000	300	3.7/4P	250D-220	629											
125	給気側	7500	300	3.7/4P	300D-270	824	1090	2422	3532	840	1030	1791	600	1330	1510	1960	1500
	還気側	7500	300	3.7/4P	300D-270	563											
150	給気側	9000	300	5.5/4P	350D-250	847	1090	2582	3862	1030	—	1951	600	1490	1700	2100	1700
	還気側	9000	300	3.7/4P	350D-250	584											
175	給気側	10500	300	5.5/4P	350D-295	872	1090	2682	3942	1030	—	2001	650	1490	1700	2180	1800
	還気側	10500	300	5.5/4P	350D-295	620											
200	給気側	12000	300	7.5/4P	350D-335	904	1140	2682	3952	1080	—	2001	650	1490	1700	2190	1850
	還気側	12000	300	5.5/4P	350D-335	659											
250	給気側	15000	300	7.5/4P	450D-315	870	1280	2892	4342	1220	—	2111	750	1650	1890	2390	2150
	還気側	15000	300	5.5/4P	450D-360	602											
300	給気側	18000	300	11/4P	450D-430	903	1470	2942	4402	1410	—	2111	800	1650	1890	2450	2450
	還気側	18000	300	7.5/4P	450D-430	647											

注)1.コイル正面風速は3.0m/sです。
2.▲は分割可能な位置です。
3.仕様により各寸法は多少増減します。
4.電動機容量、ファンサイズ、全静圧とも組込コイルがBの時の値です。
5.TL寸法は組込コイルがBの時の値です。
6.概算質量は組込コイルがBの時の値です。
7.回転式全熱交換器付き(外気量30%)です。

	A	B
組込コイル	4列コイル	4列+2列コイル

◀ 165
166

直動運転型（AJDD-MX/AO）　#40～#300

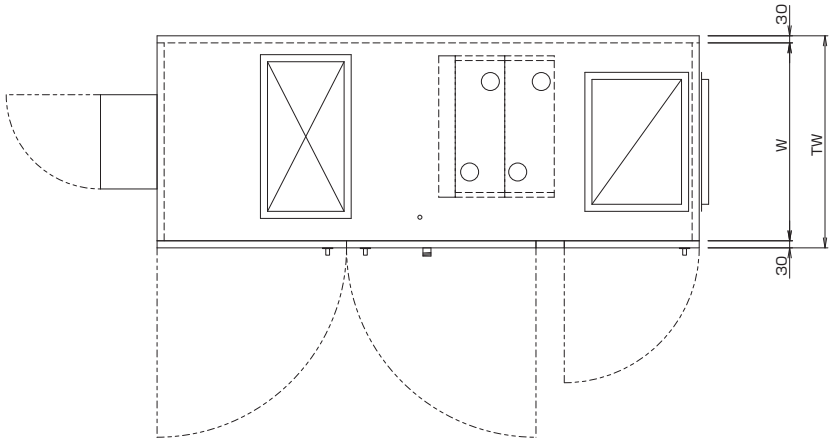

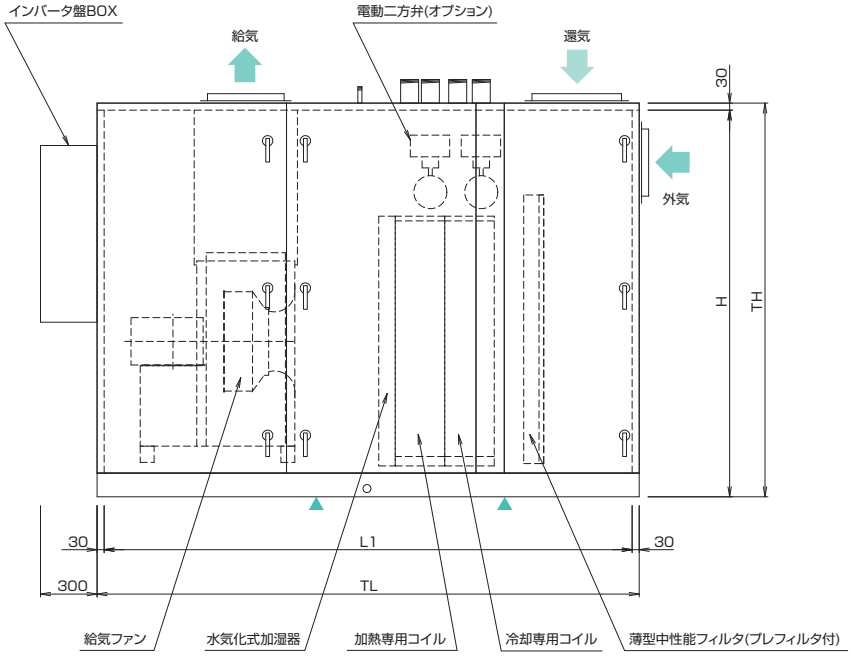

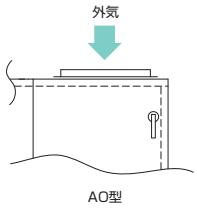

（単位:mm）

ユニットサイズ	定格風量 (m³/h)	機外静圧 (Pa)	電動機容量 (kW/P)	ファンサイズ	全静圧 (Pa)	TW	TH	TL	W	H	L1		概算質量 (kg)
											A	B	
40	2400	400	1.5/4P	RH31C.CR-AS	766	700	1201	1940	640	1171	1700	1880	400
60	3600	400	1.5/4P	PA-13	763	740	1421	2030	680	1391	1790	1970	450
80	4800	400	2.2/4P	PA-13	763	790	1571	2150	730	1541	1910	2090	500
100	6000	400	2.2/4P	PA-16	767	900	1671	2260	840	1641	2020	2200	600
125	7500	400	3.7/4P	PA-16	766	900	1821	2270	840	1791	2030	2210	650
150	9000	400	5.5/4P	PA-16	765	980	1981	2570	920	1951	2270	2510	800
175	10500	400	5.5/4P	PA-18	766	1060	2031	2600	1000	2001	2330	2540	900
200	12000	400	5.5/4P	PA-20	768	1110	2081	2640	1050	2051	2340	2580	950
250	15000	400	7.5/4P	PA-22	770	1220	2241	2940	1160	2211	2610	2880	1100
300	18000	400	7.5/4P	PA-27	772	1400	2241	2820	1340	2211	2520	2760	1200

注）1.コイル正面風速は3.0m/sです。
2.▲は分割可能な位置です。
3.仕様により各寸法は多少増減します。
4.電動機容量、ファンサイズ、全静圧とも組込コイルがBの時の値です。
5.TL寸法は組込コイルがBの時の値です。
6.概算質量は組込コイルがBの時の値です。

	A	B
組込コイル	4列コイル	4列+2列コイル

直動運転型 還気ファン付(AJDD-EV)　#40～#300

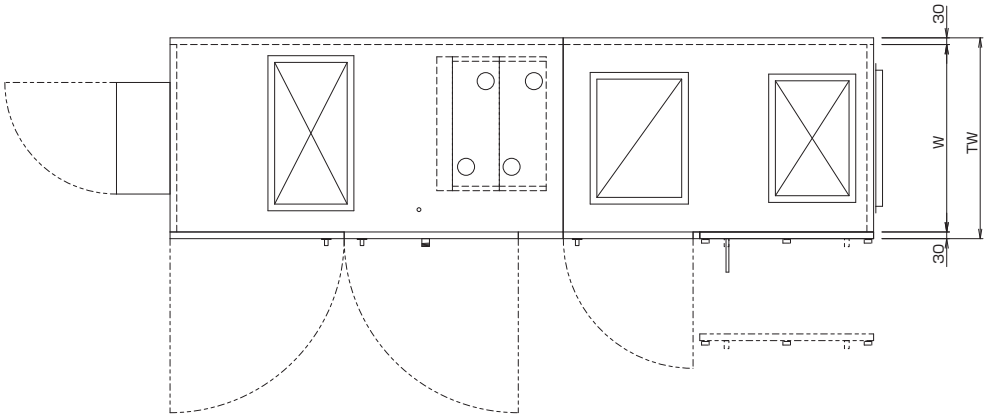

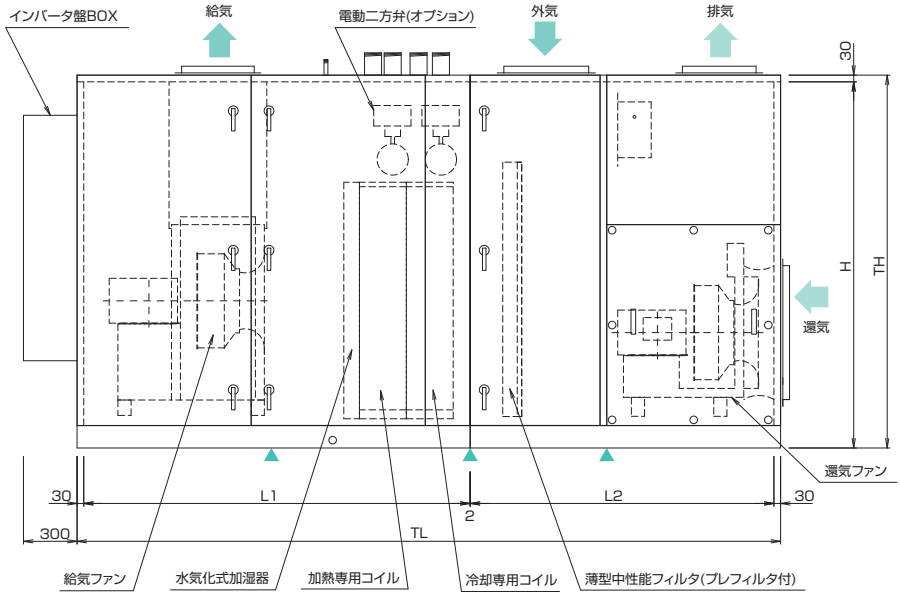

(単位:mm)

ユニットサイズ		定格風量(m³/h)	機外静圧(Pa)	電動機容量(kW/P)	ファンサイズ	全静圧(Pa)	TW	TH	TL	W	H	L1 A	L1 B	L2	概算質量(kg)
40	給気側	2400	400	1.5/4P	RH31C.CR-AS	766	700	1331	2822	640	1301	1330	1510	1250	600
	還気側	2400	400	0.75/4P	RH28C	485									
60	給気側	3600	400	1.5/4P	PA-13	763	740	1421	2902	680	1391	1380	1560	1280	700
	還気側	3600	400	1.5/4P	RH28C	483									
80	給気側	4800	400	2.2/4P	PA-13	763	820	1571	2972	760	1541	1440	1620	1290	800
	還気側	4800	400	1.5/4P	PF-16	483									
100	給気側	6000	400	2.2/4P	PA-16	767	900	1671	3092	840	1641	1510	1690	1340	900
	還気側	6000	400	1.5/4P	PF-16	485									
125	給気側	7500	400	3.7/4P	PA-16	766	920	1821	3142	860	1791	1510	1690	1390	950
	還気側	7500	400	2.2/4P	PF-16	485									
150	給気側	9000	400	5.5/4P	PA-16	765	980	1981	3482	920	1951	1700	1910	1510	1150
	還気側	9000	400	2.2/4P	PF-20	483									
175	給気側	10500	400	5.5/4P	PA-18	766	1060	2031	3502	1000	2001	1720	1930	1510	1250
	還気側	10500	400	3.7/4P	PF-20	486									
200	給気側	12000	400	5.5/4P	PA-20	768	1110	2081	3602	1050	2051	1720	1960	1580	1250
	還気側	12000	400	3.7/4P	PF-20	485									
250	給気側	15000	400	7.5/4P	PA-22	770	1220	2241	3962	1160	2211	1930	2200	1700	1550
	還気側	15000	400	5.5/4P	PF-20	486									
300	給気側	18000	400	7.5/4P	PA-27	772	1400	2241	3892	1340	2211	1830	2070	1760	1750
	還気側	18000	400	5.5/4P	PF-24	485									

注)1.コイル正面風速は3.0m/sです。
2.▲は分割可能な位置です。
3.仕様により各寸法は多少増減します。
4.電動機容量、ファンサイズ、全静圧とも組込コイルがBの時の値です。
5.TL寸法は組込コイルがBの時の値です。
6.概算質量は組込コイルがBの時の値です。

	A	B
組込コイル	4列コイル	4列+2列コイル

◀ 167
168

直動運転型 還気ファン 全熱交換器付(AJDD-HX)　#40～#300

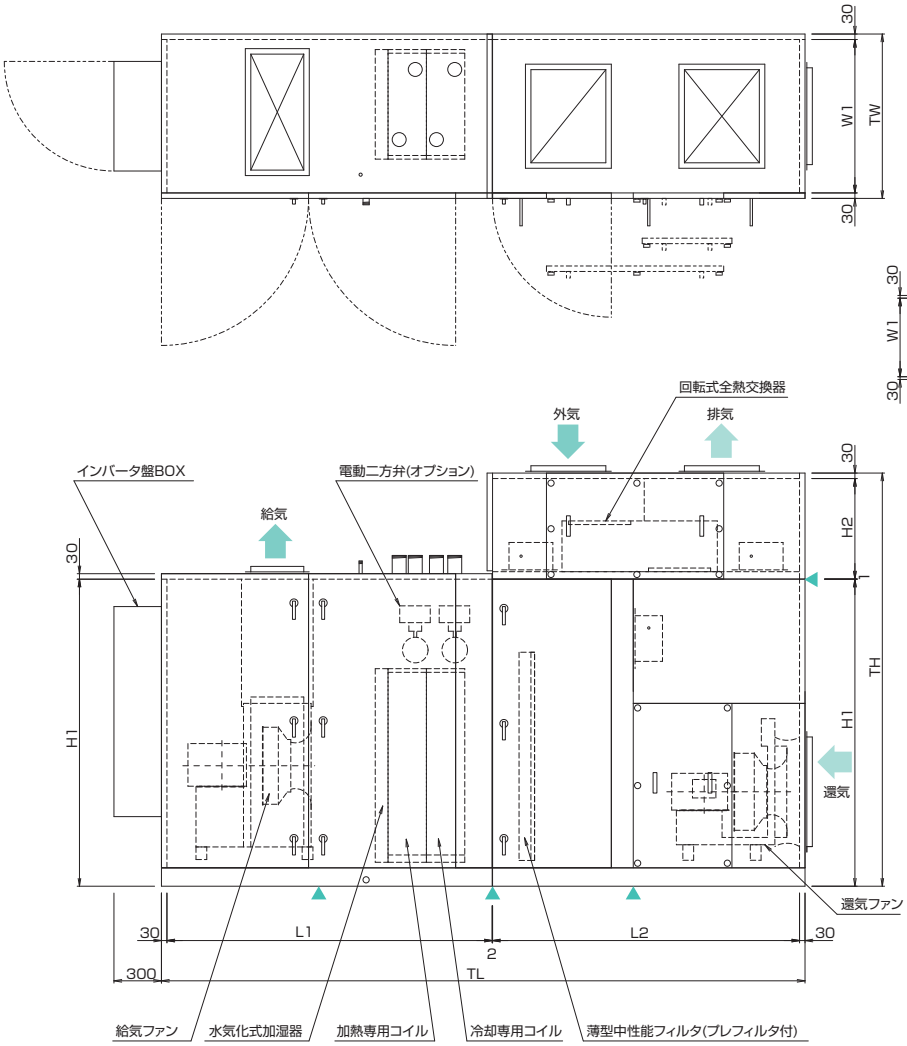

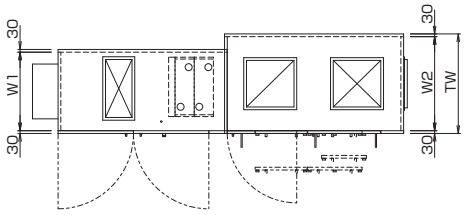

ユニットサイズ125

(単位:mm)

ユニットサイズ		定格風量(m³/h)	機外静圧(Pa)	電動機容量(kW/P)	ファンサイズ	全静圧(Pa)	TW	TH	TL	W1	W2	H1	H2	L1 A	L1 B	L2	概算質量(kg)
40	給気側	2400	400	1.5/4P	RH31C.CR-AS	930	700	1852	3052	640	640	1301	520	1410	1590	1400	800
	還気側	2400	400	0.75/4P	RH28C	653											
60	給気側	3600	400	2.2/4P	RH31C.CR-AS	909	760	1942	3112	700	700	1391	520	1460	1630	1420	900
	還気側	3600	400	1.5/4P	RH28C	632											
80	給気側	4800	400	2.2/4P	PA-14	884	870	2122	3382	810	810	1541	550	1540	1700	1620	1100
	還気側	4800	400	1.5/4P	PF-16	608											
100	給気側	6000	400	3.7/4P	PA-16	922	900	2222	3472	840	840	1641	550	1550	1730	1680	1150
	還気側	6000	400	2.2/4P	PF-16	644											
125	給気側	7500	400	3.7/4P	PA-16	882	1090	2422	3752	840	1030	1791	600	1590	1790	1900	1350
	還気側	7500	400	2.2/4P	PF-18	601											
150	給気側	9000	400	5.5/4P	PA-16	906	1090	2582	3992	1030	1030	1951	600	1770	2010	1920	1500
	還気側	9000	400	3.7/4P	PF-16	629											
175	給気側	10500	400	5.5/4P	PA-20	933	1090	2682	4002	1030	1030	2001	650	1750	1960	1980	1600
	還気側	10500	400	3.7/4P	PF-20	656											
200	給気側	12000	400	7.5/4P	PA-20	963	1110	2732	4132	1050	1050	2051	650	1790	2050	2020	1700
	還気側	12000	400	5.5/4P	PF-20	684											
250	給気側	15000	400	7.5/4P	PA-24	931	1260	2992	4442	1200	1200	2211	750	1940	2180	2200	2050
	還気側	15000	400	5.5/4P	PF-22	650											
300	給気側	18000	400	11/4P	PA-24	964	1410	3042	4602	1350	1350	2211	800	2040	2280	2260	2250
	還気側	18000	400	7.5/4P	PF-22	683											

注)1.コイル正面風速は3.0m/sです。
2.▲は分割可能な位置です。
3.仕様により各寸法は多少増減します。
4.電動機容量、ファンサイズ、全静圧とも組込コイルがBの時の値です。
5.TL寸法は組込コイルがBの時の値です。
6.概算質量は組込コイルがBの時の値です。
7.回転式全熱交換器付き(外気量30%)です。

	A	B
組込コイル	4列コイル	4列+2列コイル

2系統型･2ファンタイプ　#80～#200

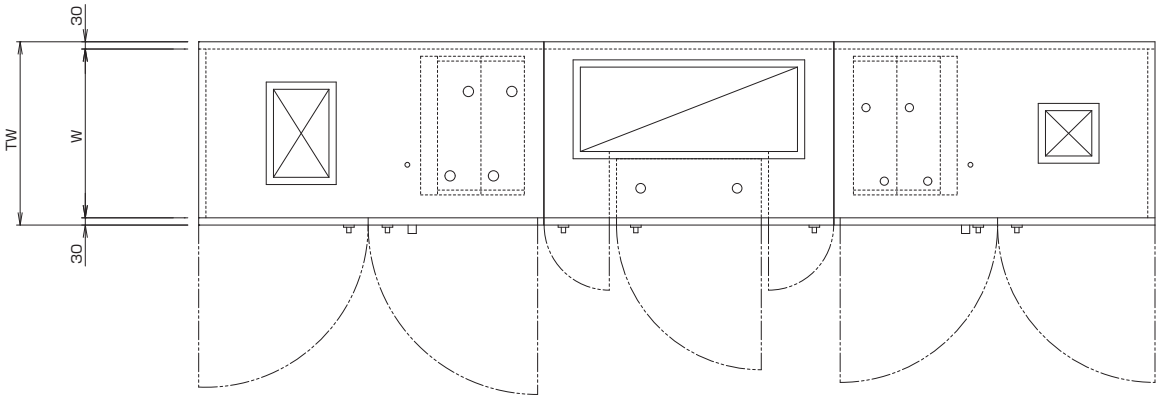

◀ 169
170

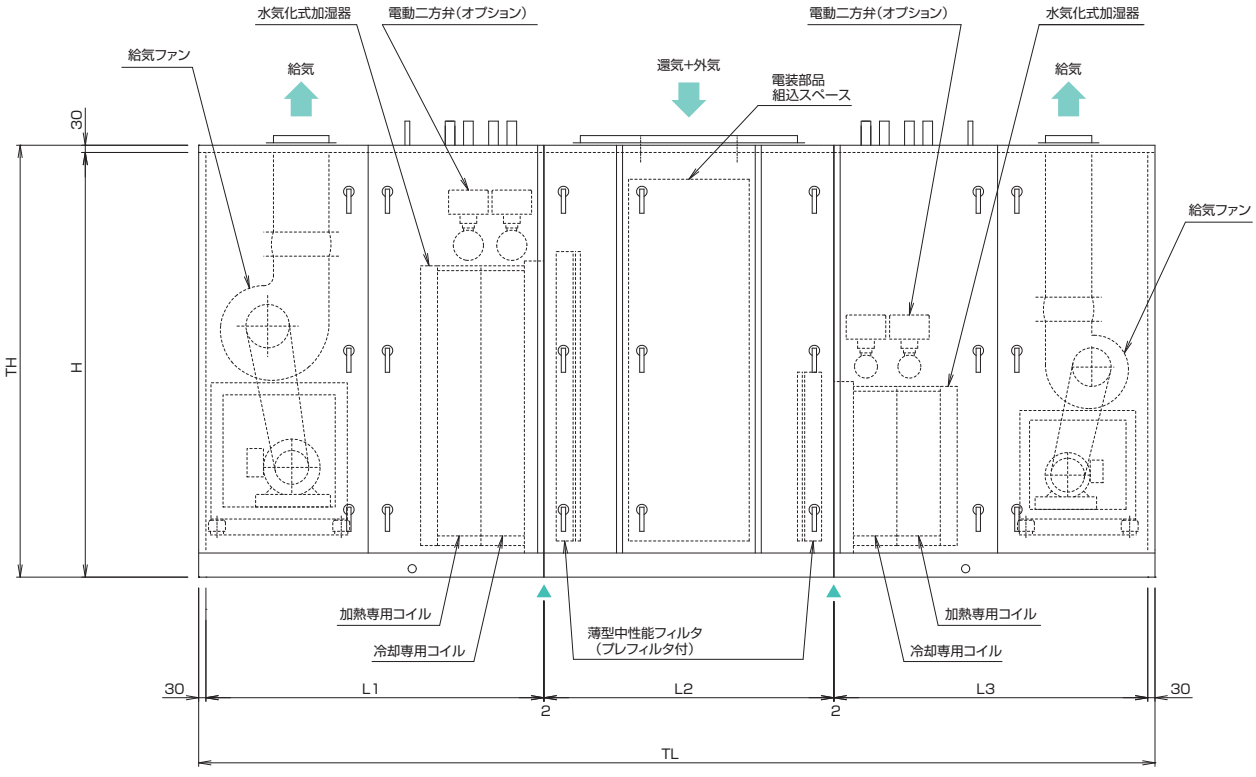

(単位:mm)

ユニットサイズ	定格風量(m³/h) 系統名	全風量	各風量	機外静圧(Pa)	電動機容量(kW/P)	ファンサイズ	全静圧(Pa)	TW	TH	TL	W	H	L1	L2	L3	概算質量(kg)
80	インテリア	4800	3360	300	1.5/4P	250D-170	690	660	1461	3874	600	1431	1320	1200	1280	900
	ペリメータ		1440		0.75/4P	230D-110	515									
100	インテリア	6000	4200	300	2.2/4P	250D-220	673	700	1661	3974	640	1631	1370	1250	1280	1050
	ペリメータ		1800		0.75/4P	230D-110	580									
150	インテリア	9000	6300	300	3.7/4P	300D-270	647	870	1831	4084	810	1801	1440	1250	1320	1250
	ペリメータ		2700		1.5/4P	250D-170	583									
200	インテリア	12000	8400	300	3.7/4P	350D-295	681	930	1981	4304	870	1951	1560	1350	1320	1400
	ペリメータ		3600		2.2/4P	250D-170	733									

注)1.コイル正面風速は3.0m/sです。
2.▲は分割可能な位置です。
3.仕様により各寸法は多少増減します。

組込コイル	4列+2列

2系統型・1ファンタイプ　#80～#200

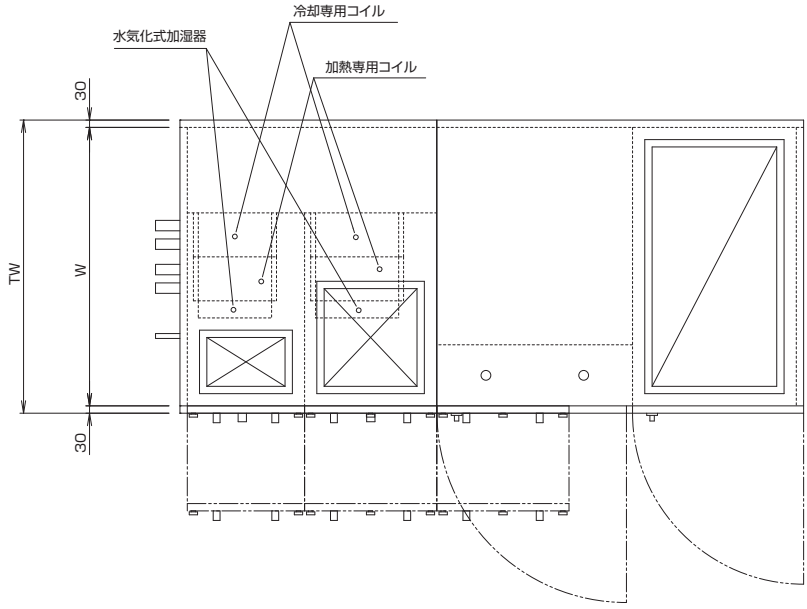

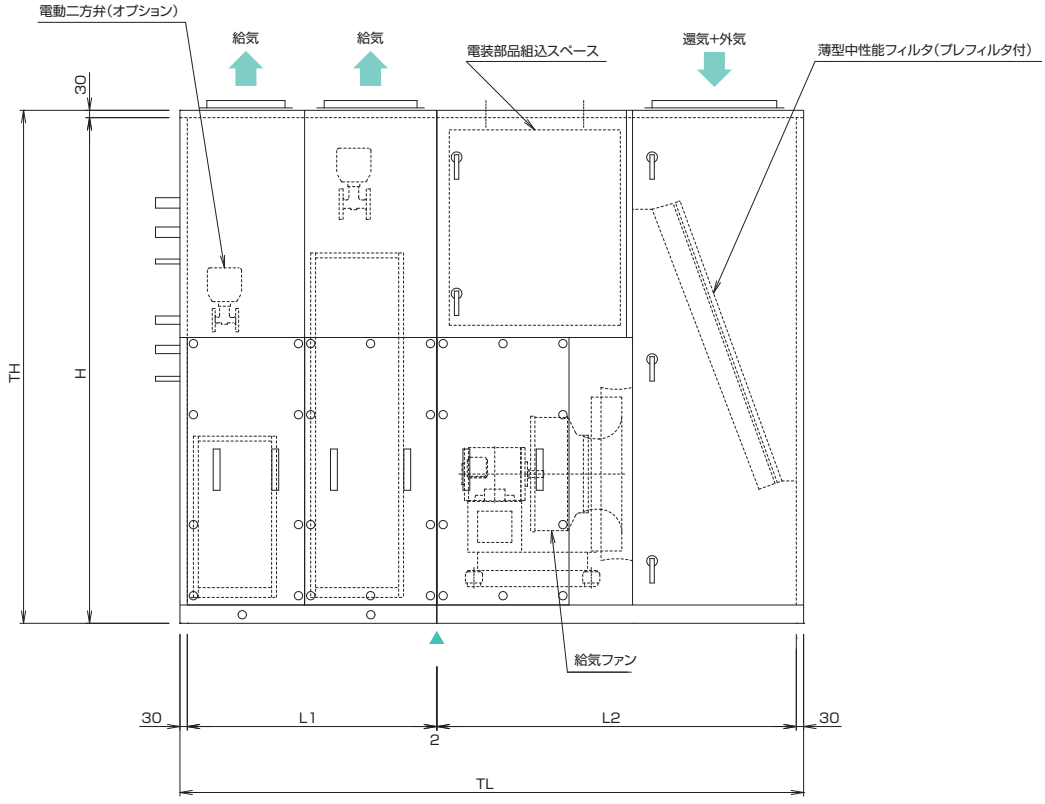

(単位:mm)

ユニットサイズ	定格風量(m³/h) 系統名	各風量	全風量	機外静圧(Pa)	電動機容量(kW/P)	ファンサイズ	全静圧(Pa)	TW	TH	TL	W	H	L1	L2	概算質量(kg)
80	インテリア	3360	4800	300	2.2/4P	PF-18	675	1150	1931	2452	1090	1901	1020	1370	1250
	ペリメータ	1440													
100	インテリア	4200	6000	300	3.7/4P	PF-20	679	1200	2131	2552	1140	2101	1020	1470	1500
	ペリメータ	1800													
150	インテリア	6300	9000	300	3.7/4P	PF-22	675	1300	2131	2952	1240	2101	1320	1570	1900
	ペリメータ	2700													
200	インテリア	8400	12000	300	3.7/4P	PF-24	675	1450	2331	3302	1390	2301	1520	1720	2500
	ペリメータ	3600													

注)1.コイル正面風速は3.0m/sです。
2.▲は分割可能な位置です。
3.仕様により各寸法は多少増減します。

組込コイル	4列+2列コイル

アンダーフロア用　#40～#200

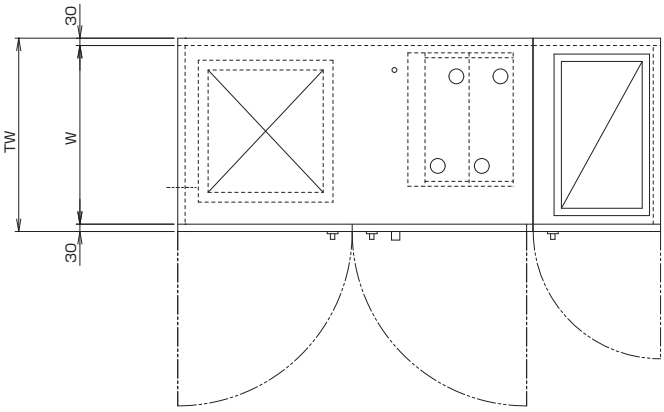

◀ 171
172

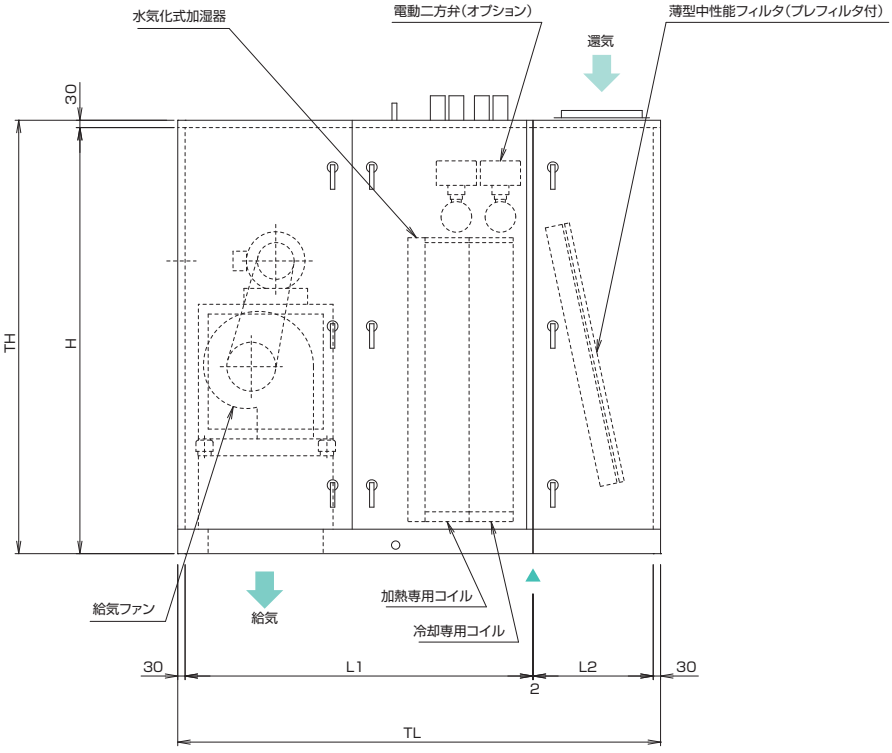

(単位:mm)

ユニットサイズ	定格風量 (m³/h)	機外静圧 (Pa)	電動機容量 (kW/P)	ファンサイズ	全静圧 (Pa)	TW	TH	TL	W	H	L1	L2	概算質量 (kg)
40	2400	300	1.5/4P	250D-140	641	690	1461	1972	630	1431	1420	490	400
60	3600	300	2.2/4P	250D-195	661	750	1461	1972	690	1431	1420	490	450
80	4800	300	3.7/4P	250D-220	701	790	1661	1972	730	1631	1420	490	550
100	6000	300	3.7/4P	250D-220	743	790	1771	1972	730	1741	1420	490	600
150	9000	300	5.5/4P	350D-295	703	940	1981	2222	880	1951	1610	550	750
200	12000	300	7.5/4P	350D-370	737	1090	2041	2272	1030	2011	1610	600	800

注) 1.コイル正面風速は3.0m/sです。
2.▲は分割可能な位置です。
3.仕様により各寸法は多少増減します。

組込コイル	4列+2列コイル

低温送風用　#40～#200

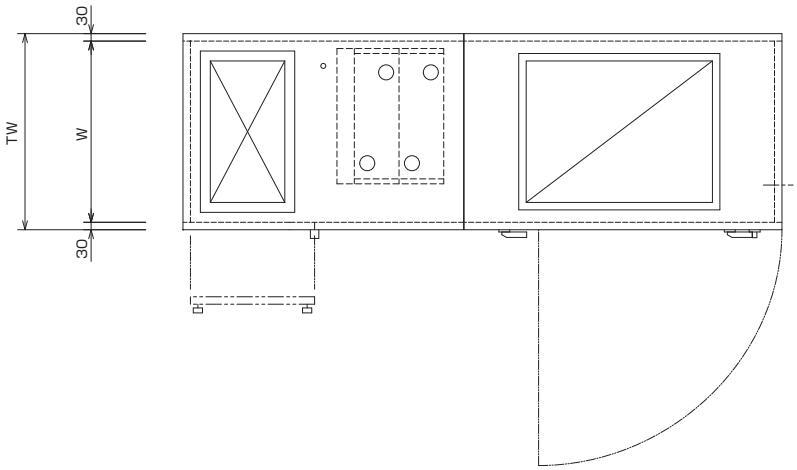

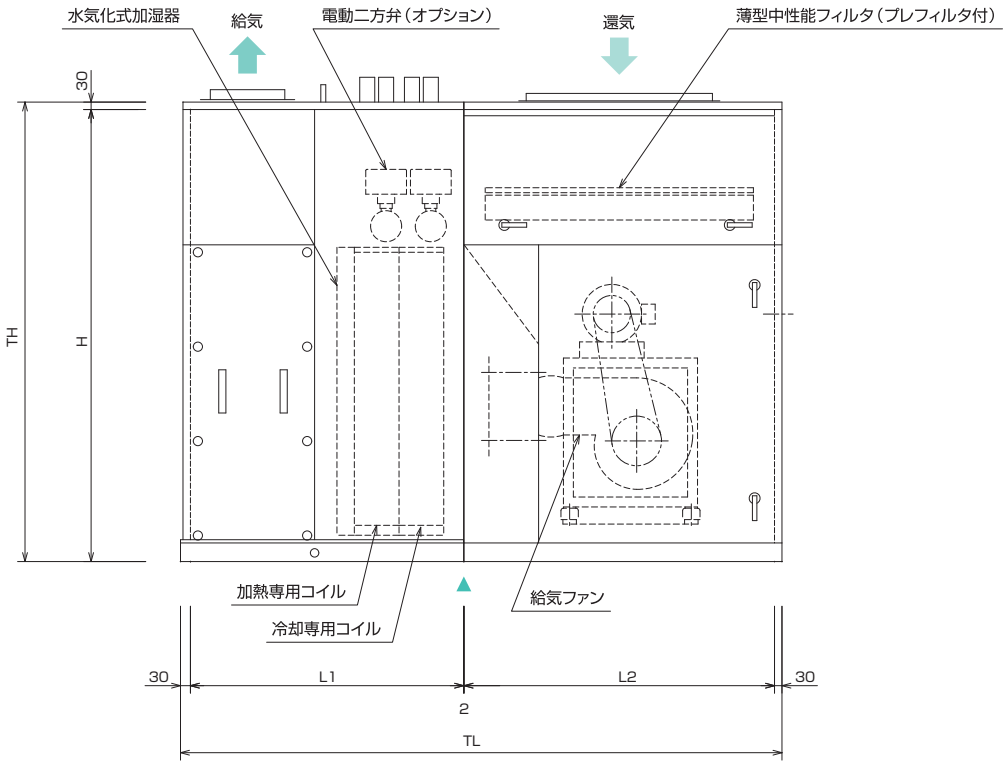

（単位:mm）

ユニットサイズ	定格風量 (m³/h)	機外静圧 (Pa)	電動機容量 (kW/P)	ファンサイズ	全静圧 (Pa)	TW	TH	TL	W	H	L1	L2	概算質量 (kg)
40	2400	300	1.5/4P	250D-140	721	690	1591	2072	630	1561	1000	1000	450
60	3600	300	2.2/4P	250D-195	741	750	1641	2122	690	1611	1000	1050	500
80	4800	300	3.7/4P	250D-220	786	790	1741	2322	730	1711	1100	1150	550
100	6000	300	3.7/4P	250D-220	829	790	1851	2422	730	1821	1100	1250	600
150	9000	300	5.5/4P	350D-295	782	940	2061	2772	880	2031	1200	1500	750
200	12000	300	7.5/4P	350D-370	821	1090	2121	2872	1030	2091	1200	1600	850

注）1.コイル正面風速は3.0m/sです。
2.▲は分割可能な位置です。
3.仕様により各寸法は多少増減します。

組込コイル	8列+2列コイル

■冷却コイル能力

コイル入口空気乾球温度 28.0℃　コイル入口冷水温度 7℃
コイル入口空気湿球温度 20.4℃　コイル出口冷水温度 12℃

ユニットサイズ	定格風量 (m³/h)	4 列				6 列			
		顕熱量 (kW)	全熱量 (kW)	水 量 (L/min)	水圧損失 (kPa)	顕熱量 (kW)	全熱量 (kW)	水 量 (L/min)	水圧損失 (kPa)
40	2400	9.68	12.42	36	49.0(QF)	11.36	16.93	49	20.6(HF)
60	3600	14.64	18.95	55	68.6(QF)	17.28	26.00	75	32.4(HF)
80	4800	19.52	24.87	72	80.4(QF)	23.04	34.28	99	33.3(HF)
100	6000	23.20	28.25	81	24.5(HF)	29.00	43.77	126	42.2(HF)
125	7500	29.50	36.71	106	26.5(HF)	36.75	55.71	160	66.7(HF)
150	9000	36.00	45.73	131	29.4(HF)	44.40	68.03	195	74.5(HF)
175	10500	42.00	53.35	153	38.2(HF)	49.35	73.13	210	14.7(SF)
200	12000	48.40	62.13	178	45.1(HF)	56.80	84.65	243	20.6(SF)
250	15000	61.00	78.98	227	68.6(HF)	72.00	108.35	311	27.5(SF)
300	18000	70.80	86.45	248	17.7(SF)	87.60	132.17	379	43.2(SF)

コイル入口空気乾球温度 26.0℃　コイル入口冷水温度 7℃
コイル入口空気湿球温度 18.7℃　コイル出口冷水温度 12℃

ユニットサイズ	定格風量 (m³/h)	4 列				6 列			
		顕熱量 (kW)	全熱量 (kW)	水 量 (L/min)	水圧損失 (kPa)	顕熱量 (kW)	全熱量 (kW)	水 量 (L/min)	水圧損失 (kPa)
40	2400	8.88	10.10	29	33.3(QF)	10.24	13.45	39	13.7(HF)
60	3600	13.44	15.37	44	46.1(QF)	15.48	20.76	60	21.6(HF)
80	4800	17.92	20.24	58	54.9(QF)	20.64	27.68	80	30.4(HF)
100	6000	22.60	25.95	75	80.4(QF)	26.00	35.08	101	32.4(HF)
125	7500	27.25	29.90	86	18.6(HF)	33.00	45.14	130	46.1(HF)
150	9000	33.30	37.19	107	25.5(HF)	40.20	55.64	160	58.8(HF)
175	10500	38.85	43.46	125	26.5(HF)	46.90	64.86	186	67.7(HF)
200	12000	44.40	50.50	145	37.3(HF)	51.60	68.35	196	14.7(SF)
250	15000	56.00	64.32	185	48.1(HF)	65.00	87.71	252	22.6(SF)
300	18000	67.80	78.95	227	77.5(HF)	79.20	108.34	311	30.4(SF)

◀ 173
174

■加熱コイル能力

コイル入口空気乾球温度 20.0℃　コイル入口温水温度 50℃
コイル出口温水温度 45℃

ユニットサイズ	定格風量 (m³/h)	2 列			4 列		
		全熱量 (kW)	水 量 (L/min)	水圧損失 (kPa)	全熱量 (kW)	水 量 (L/min)	水圧損失 (kPa)
40	2400	10.22	30	17.7(QF)	16.41	47	78.5(QF)
60	3600	15.52	45	24.5(QF)	23.84	69	20.6(HF)
80	4800	20.55	59	30.4(QF)	31.73	91	20.6(HF)
100	6000	25.94	75	45.1(QF)	39.95	115	30.4(HF)
125	7500	30.86	89	12.7(HF)	50.33	145	38.2(HF)
150	9000	38.19	110	17.7(HF)	61.39	176	41.2(HF)
175	10500	44.43	128	16.7(HF)	71.53	205	53.9(HF)
200	12000	51.15	147	22.6(HF)	79.13	227	13.7(SF)
250	15000	64.44	185	24.5(HF)	99.22	285	20.6(SF)
300	18000	78.76	226	39.2(HF)	120.81	347	25.5(SF)

コイル入口空気乾球温度 22.0℃　コイル入口温水温度 50℃
コイル出口温水温度 45℃

ユニットサイズ	定格風量 (m³/h)	2 列			4 列		
		全熱量 (kW)	水 量 (L/min)	水圧損失 (kPa)	全熱量 (kW)	水 量 (L/min)	水圧損失 (kPa)
40	2400	9.38	27	14.7(QF)	15.19	44	69.6(QF)
60	3600	14.32	41	21.6(QF)	21.99	63	17.7(HF)
80	4800	18.96	55	27.5(QF)	29.30	84	17.7(HF)
100	6000	23.88	69	38.2(QF)	36.95	106	25.5(HF)
125	7500	28.36	82	10.8(HF)	46.54	134	33.3(HF)
150	9000	35.08	101	15.7(HF)	56.79	163	43.2(HF)
175	10500	40.83	117	20.6(HF)	66.22	190	47.1(HF)
200	12000	47.05	135	18.6(HF)	75.99	218	64.7(HF)
250	15000	59.62	171	21.6(HF)	91.75	263	17.7(SF)
300	18000	72.51	208	34.3(HF)	111.70	321	22.6(SF)

■騒音特性:標準型(AJBD-MX/AO)

(dB)

ユニットサイズ	風量 (m³/h)	ファンサイズ	全静圧 (Pa)	項目	オクターブバンド中心周波数(Hz)							
					63	125	250	500	1000	2000	4000	8000
40	2400	P23D-11	684	吐出騒音PWL	81	80	77	78	77	73	68	58
				吸込騒音PWL	74	64	53	64	58	46	53	40
				機外騒音SPL	64	60	49	44	39	42	32	21
60	3600	P25D-17	691	吐出騒音PWL	84	84	81	82	81	77	71	61
				吸込騒音PWL	77	69	59	67	65	60	47	36
				機外騒音SPL	67	64	53	48	43	46	35	24
80	4800	250D-195	712	吐出騒音PWL	90	88	84	83	83	84	82	71
				吸込騒音PWL	81	70	63	67	68	63	61	45
				機外騒音SPL	73	68	56	49	45	53	46	34
100	6000	250D-220	705	吐出騒音PWL	94	91	87	86	86	87	85	74
				吸込騒音PWL	84	72	66	70	68	62	63	48
				機外騒音SPL	77	71	59	52	48	56	49	37
125	7500	300D-270	702	吐出騒音PWL	91	89	85	84	84	84	82	71
				吸込騒音PWL	82	71	66	67	64	63	63	49
				機外騒音SPL	74	69	57	50	46	53	46	34
150	9000	350D-250	699	吐出騒音PWL	94	91	87	87	87	87	85	74
				吸込騒音PWL	84	72	72	70	71	72	68	54
				機外騒音SPL	77	71	59	53	49	56	49	37
175	10500	350D-295	696	吐出騒音PWL	95	93	88	88	88	88	87	76
				吸込騒音PWL	85	75	73	72	72	71	67	55
				機外騒音SPL	78	73	60	54	50	57	51	39
200	12000	350D-335	699	吐出騒音PWL	95	93	89	88	88	88	87	76
				吸込騒音PWL	85	74	74	72	72	70	67	56
				機外騒音SPL	78	73	61	54	50	57	51	39
250	15000	450D-315	701	吐出騒音PWL	102	99	94	93	93	94	93	83
				吸込騒音PWL	91	80	81	78	77	75	78	67
				機外騒音SPL	85	79	66	59	55	63	57	46
300	18000	450D-430	701	吐出騒音PWL	98	95	91	90	90	91	89	78
				吸込騒音PWL	87	76	78	75	73	71	72	58
				機外騒音SPL	81	75	63	56	52	60	53	41

注)・機外騒音SPLは空調機外装パネルより1.5m,床面より1.0mの点における値です。(半自由空間1.5m)ただし、吐出騒音や吸込騒音の影響は含んでおりません。
・騒音特性値は代表機種を残響室法(JIS Z8734-2000)により測定し、その測定結果を基に、数値解析して算出した推定値です。

■標準型 還気ファン付(AJBD-EV)

(dB)

ユニットサイズ	風量 (m³/h)	ファンサイズ		全静圧 (Pa)	項目	オクターブバンド中心周波数(Hz)							
						63	125	250	500	1000	2000	4000	8000
40	2400	給気側	P23D-11	684	吐出騒音PWL	81	80	77	78	77	73	68	58
					吸込騒音PWL	81	81	77	78	76	73	68	60
		還気側	P23D-11	452	機外騒音SPL	64	60	49	44	39	42	33	21
60	3600	給気側	P25D-17	691	吐出騒音PWL	84	84	81	82	81	77	71	61
					吸込騒音PWL	84	83	80	81	79	76	71	62
		還気側	P25D-17	452	機外騒音SPL	67	64	53	49	43	47	35	24
80	4800	給気側	250D-195	712	吐出騒音PWL	90	88	84	83	83	84	82	71
					吸込騒音PWL	93	90	85	83	83	83	82	71
		還気側	250D-195	431	機外騒音SPL	73	68	56	50	45	53	47	34
100	6000	給気側	250D-220	705	吐出騒音PWL	94	91	87	86	86	87	85	74
					吸込騒音PWL	96	93	88	86	86	86	86	75
		還気側	250D-220	466	機外騒音SPL	77	71	59	53	48	56	50	37
125	7500	給気側	300D-270	702	吐出騒音PWL	91	89	85	84	84	84	82	71
					吸込騒音PWL	94	91	86	84	84	84	83	72
		還気側	300D-270	441	機外騒音SPL	74	69	57	50	46	54	47	34
150	9000	給気側	350D-250	699	吐出騒音PWL	94	91	87	87	87	87	85	74
					吸込騒音PWL	97	94	89	87	86	87	86	75
		還気側	350D-250	436	機外騒音SPL	77	71	60	53	49	57	50	37
175	10500	給気側	350D-295	696	吐出騒音PWL	95	93	88	88	88	88	87	76
					吸込騒音PWL	99	95	90	88	88	88	88	77
		還気側	350D-295	444	機外騒音SPL	79	73	61	55	51	58	52	40
200	12000	給気側	350D-335	699	吐出騒音PWL	95	93	89	88	88	88	87	76
					吸込騒音PWL	98	95	90	88	88	88	88	77
		還気側	350D-335	455	機外騒音SPL	78	73	62	55	51	58	52	40
250	15000	給気側	450D-315	701	吐出騒音PWL	102	99	94	93	93	94	93	83
					吸込騒音PWL	104	100	95	93	92	93	93	83
		還気側	450D-360	485	機外騒音SPL	85	79	67	60	55	63	58	47
300	18000	給気側	450D-430	701	吐出騒音PWL	98	95	91	90	90	91	89	78
					吸込騒音PWL	103	99	94	92	92	93	92	82
		還気側	450D-430	498	機外騒音SPL	82	75	64	57	52	60	54	43

注)・機外騒音SPLは空調機外装パネルより1.5m,床面より1.0mの点における値です。(半自由空間1.5m)ただし、吐出騒音や吸込騒音の影響は含んでおりません。
・騒音特性値は代表機種を残響室法(JIS Z8734-2000)により測定し、その測定結果を基に、数値解析して算出した推定値です。

■標準型 還気ファン 全熱交換器付(AJBD-HX)

(dB)

ユニットサイズ	風量(m³/h)	ファンサイズ		全静圧(Pa)	項目	オクターブバンド中心周波数(Hz)							
						63	125	250	500	1000	2000	4000	8000
40	2400	給気側	P23D-11	856	吐出騒音PWL	81	81	78	78	78	73	68	58
					吸込騒音PWL	81	80	77	78	77	73	68	59
		還気側	P23D-11	624	機外騒音SPL	64	61	50	44	40	42	33	21
60	3600	給気側	250D-195	844	吐出騒音PWL	84	83	79	79	79	78	75	65
					吸込騒音PWL	84	84	80	81	80	76	71	61
		還気側	P25D-17	605	機外騒音SPL	67	63	51	46	41	47	39	28
80	4800	給気側	250D-195	839	吐出騒音PWL	90	88	84	84	84	84	82	71
					吸込騒音PWL	92	89	84	83	83	83	82	71
		還気側	250D-195	558	機外騒音SPL	73	68	56	51	46	53	46	34
100	6000	給気側	250D-220	867	吐出騒音PWL	93	90	86	86	86	87	85	74
					吸込騒音PWL	95	92	87	86	86	87	85	75
		還気側	250D-220	629	機外騒音SPL	76	70	59	53	48	56	49	37
125	7500	給気側	300D-270	824	吐出騒音PWL	91	88	85	85	85	85	83	72
					吸込騒音PWL	92	89	85	84	84	84	83	71
		還気側	300D-270	563	機外騒音SPL	74	68	57	51	47	54	47	35
150	9000	給気側	350D-250	847	吐出騒音PWL	93	91	87	87	87	87	85	74
					吸込騒音PWL	95	92	88	87	86	87	85	75
		還気側	350D-250	584	機外騒音SPL	76	71	60	53	50	57	50	38
175	10500	給気側	350D-295	872	吐出騒音PWL	94	92	88	88	88	89	87	76
					吸込騒音PWL	96	93	89	88	88	88	87	76
		還気側	350D-295	620	機外騒音SPL	77	72	61	54	51	59	52	40
200	12000	給気側	350D-335	904	吐出騒音PWL	94	92	88	88	89	89	87	76
					吸込騒音PWL	96	93	89	88	88	88	87	76
		還気側	350D-335	659	機外騒音SPL	77	72	61	54	52	59	52	39
250	15000	給気側	450D-315	870	吐出騒音PWL	100	97	93	92	92	93	92	81
					吸込騒音PWL	100	97	92	91	91	91	91	80
		還気側	450D-360	602	機外騒音SPL	83	77	66	58	54	62	57	45
300	18000	給気側	450D-430	903	吐出騒音PWL	96	94	90	90	90	91	89	78
					吸込騒音PWL	99	96	92	91	91	91	90	79
		還気側	450D-430	647	機外騒音SPL	79	74	63	57	52	60	54	42

注)・機外騒音SPLは空調機外装パネルより1.5m,床面より1.0mの点における値です。(半自由空間1.5m)ただし、吐出騒音や吸込騒音の影響は含んでおりません。
・騒音特性値は代表機種を残響室法(JIS Z8734-2000)により測定し、その測定結果を基に、数値解析して算出した推定値です。

◀175
176

■騒音特性:直動運転型(AJDD-MX/AO)

(dB)

ユニットサイズ	風量(m³/h)	ファンサイズ	全静圧(Pa)	項目	オクターブバンド中心周波数(Hz)							
					63	125	250	500	1000	2000	4000	8000
40	2400	RH31C.CR-AS	766	吐出騒音PWL	83	83	99	77	74	69	63	59
				吸込騒音PWL	77	73	78	64	64	65	54	57
				機外騒音SPL	71	67	64	44	34	42	26	28
60	3600	PA-13	763	吐出騒音PWL	87	85	80	89	78	75	77	64
				吸込騒音PWL	80	72	71	75	68	74	69	62
				機外騒音SPL	73	65	56	54	37	50	40	32
80	4800	PA-13	763	吐出騒音PWL	94	94	85	94	84	79	80	71
				吸込騒音PWL	85	82	71	77	73	75	71	63
				機外騒音SPL	77	74	55	55	42	51	42	33
100	6000	PA-16	767	吐出騒音PWL	91	90	93	82	81	76	77	63
				吸込騒音PWL	82	79	80	69	70	74	69	61
				機外騒音SPL	74	71	64	47	39	50	40	31
125	7500	PA-16	766	吐出騒音PWL	95	93	89	96	86	83	87	71
				吸込騒音PWL	90	81	81	84	76	78	77	66
				機外騒音SPL	81	72	64	61	44	53	47	35
150	9000	PA-16	765	吐出騒音PWL	99	97	91	103	90	87	90	82
				吸込騒音PWL	93	84	83	89	80	81	81	75
				機外騒音SPL	85	76	67	67	48	56	51	44
175	10500	PA-18	766	吐出騒音PWL	102	101	96	97	91	85	91	74
				吸込騒音PWL	92	89	83	82	80	79	80	67
				機外騒音SPL	83	80	66	59	48	54	50	36
200	12000	PA-20	768	吐出騒音PWL	100	99	101	89	89	84	87	70
				吸込騒音PWL	91	88	89	77	79	78	77	65
				機外騒音SPL	82	79	72	54	47	53	47	34
250	15000	PA-22	770	吐出騒音PWL	102	101	102	91	91	86	88	72
				吸込騒音PWL	93	90	90	79	81	79	79	67
				機外騒音SPL	84	81	73	56	49	54	49	36
300	18000	PA-27	772	吐出騒音PWL	97	94	96	87	87	84	79	68
				吸込騒音PWL	92	84	89	78	79	80	74	66
				機外騒音SPL	82	74	71	54	46	54	43	34

注)・機外騒音SPLは空調機外装パネルより1.5m,床面より1.0mの点における値です。(半自由空間1.5m)ただし、吐出騒音や吸込騒音の影響は含んでおりません。
・騒音特性値は代表機種を残響室法(JIS Z8734-2000)により測定し、その測定結果を基に、数値解析して算出した推定値です。

■直動運転型 還気ファン付(AJDD-EV)

(dB)

ユニットサイズ	風量(m³/h)	ファンサイズ		全静圧(Pa)	項目	オクターブバンド中心周波数(Hz)							
						63	125	250	500	1000	2000	4000	8000
40	2400	給気側	RH31C.CR-AS	766	吐出騒音PWL	83	83	99	77	74	69	63	59
		還気側	RH28C.CR	485	吸込騒音PWL	83	81	86	79	75	71	67	62
					機外騒音SPL	72	68	64	49	40	45	34	31
60	3600	給気側	PA-13	763	吐出騒音PWL	88	85	81	89	78	75	77	64
		還気側	RH28C.CR	483	吸込騒音PWL	93	90	95	87	82	78	74	70
					機外騒音SPL	79	72	64	58	46	53	43	37
80	4800	給気側	PA-13	763	吐出騒音PWL	94	94	85	94	84	79	80	71
		還気側	PF-16	483	吸込騒音PWL	90	83	90	85	85	80	77	74
					機外騒音SPL	78	74	63	56	48	53	45	38
100	6000	給気側	PA-16	767	吐出騒音PWL	91	90	93	82	81	76	77	63
		還気側	PF-16	485	吸込騒音PWL	93	83	91	80	82	77	74	70
					機外騒音SPL	78	71	67	50	45	51	42	35
125	7500	給気側	PA-16	766	吐出騒音PWL	95	93	89	96	86	83	87	71
		還気側	PF-16	485	吸込騒音PWL	89	83	90	86	85	80	77	74
					機外騒音SPL	81	72	66	62	48	54	48	39
150	9000	給気側	PA-16	765	吐出騒音PWL	99	97	91	103	90	87	90	82
		還気側	PF-20	483	吸込騒音PWL	86	80	90	82	81	77	76	69
					機外騒音SPL	85	76	68	67	49	56	51	44
175	10500	給気側	PA-18	766	吐出騒音PWL	102	101	96	97	91	85	91	74
		還気側	PF-20	486	吸込騒音PWL	85	85	96	91	90	88	92	83
					機外騒音SPL	83	80	70	61	53	59	57	46
200	12000	給気側	PA-20	768	吐出騒音PWL	100	99	101	89	89	84	87	70
		還気側	PF-20	485	吸込騒音PWL	87	83	96	88	88	82	87	78
					機外騒音SPL	82	79	73	57	51	55	52	42
250	15000	給気側	PA-22	770	吐出騒音PWL	102	101	102	91	91	86	88	72
		還気側	PF-20	486	吸込騒音PWL	85	86	96	92	91	86	89	86
					機外騒音SPL	84	81	74	60	54	58	54	49
300	18000	給気側	PA-27	772	吐出騒音PWL	97	94	96	87	87	84	79	68
		還気側	PF-24	485	吸込騒音PWL	90	89	101	93	90	85	86	73
					機外騒音SPL	82	75	75	60	52	57	51	38

注)・機外騒音SPLは空調機外装パネルより1.5m,床面より1.0mの点における値です。(半自由空間1.5m)ただし、吐出騒音や吸込騒音の影響は含んでおりません。
・騒音特性値は代表機種を残響室法(JIS Z8734-2000)により測定し、その測定結果を基に、数値解析して算出した推定値です。

■直動運転型 還気ファン 全熱交換器付(AJDD-HX)

(dB)

ユニットサイズ	風量(m³/h)	ファンサイズ		全静圧(Pa)	項目	オクターブバンド中心周波数(Hz)							
						63	125	250	500	1000	2000	4000	8000
40	2400	給気側	RH31C.CR-AS	930	吐出騒音PWL	83	84	97	79	75	69	62	60
					吸込騒音PWL	86	83	89	81	77	73	69	64
		還気側	RH28C.CR	653	機外騒音SPL	74	69	64	51	41	46	36	32
60	3600	給気側	RH31C.CR-AS	909	吐出騒音PWL	91	92	86	105	81	77	69	72
					吸込騒音PWL	94	92	96	87	83	79	75	70
		還気側	RH28C.CR	632	機外騒音SPL	82	77	65	59	47	51	42	38
80	4800	給気側	PA-14	884	吐出騒音PWL	91	89	83	95	82	79	80	69
					吸込騒音PWL	89	83	89	85	84	79	76	73
		還気側	PF-16	608	機外騒音SPL	77	69	63	61	46	53	44	38
100	6000	給気側	PA-16	922	吐出騒音PWL	94	91	83	91	84	81	87	71
					吸込騒音PWL	94	86	88	89	89	82	78	77
		還気側	PF-16	644	機外騒音SPL	80	72	61	61	51	54	47	41
125	7500	給気側	PA-16	882	吐出騒音PWL	96	96	91	93	86	81	84	69
					吸込騒音PWL	86	81	91	85	84	78	78	72
		還気側	PF-18	601	機外騒音SPL	79	76	66	56	48	52	46	37
150	9000	給気側	PA-16	906	吐出騒音PWL	101	101	91	101	90	85	88	77
					吸込騒音PWL	97	90	90	91	92	86	82	80
		還気側	PF-16	629	機外騒音SPL	84	80	65	62	54	58	51	44
175	10500	給気側	PA-20	933	吐出騒音PWL	95	93	95	86	86	82	85	67
					吸込騒音PWL	85	85	96	91	90	84	88	82
		還気側	PF-20	656	機外騒音SPL	80	72	72	58	52	56	53	45
200	12000	給気側	PA-20	963	吐出騒音PWL	98	96	95	92	88	85	92	71
					吸込騒音PWL	87	88	96	96	95	92	94	92
		還気側	PF-20	684	機外騒音SPL	83	75	72	63	57	62	59	55
250	15000	給気側	PA-24	931	吐出騒音PWL	97	95	97	88	88	85	83	68
					吸込騒音PWL	90	85	99	90	90	86	91	79
		還気側	PF-24	650	機外騒音SPL	83	75	74	59	52	58	55	43
300	18000	給気側	PA-24	964	吐出騒音PWL	101	99	101	92	92	89	91	73
					吸込騒音PWL	89	87	98	93	92	87	91	84
		還気側	PF-22	683	機外騒音SPL	87	79	77	62	55	60	57	47

注)・機外騒音SPLは空調機外装パネルより1.5m,床面より1.0mの点における値です。(半自由空間1.5m)ただし、吐出騒音や吸込騒音の影響は含んでおりません。
・騒音特性値は代表機種を残響室法(JIS Z8734-2000)により測定し、その測定結果を基に、数値解析して算出した推定値です。

◀ 177
178
179 ▶

騒音測定位置図　（各タイプ共通）

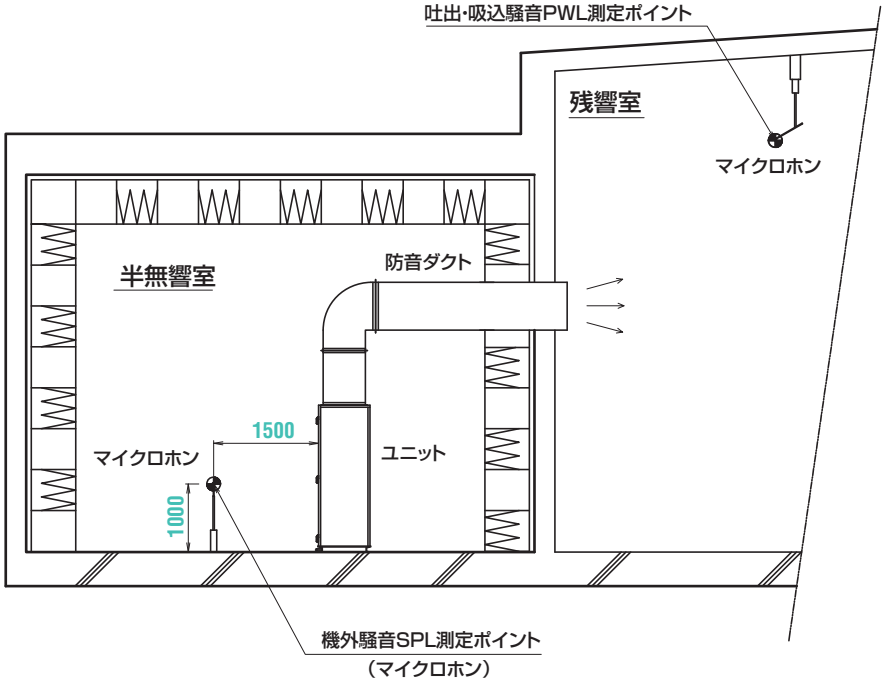

機械室をなくし、かつハイレベルな空調環境を実現

ターミナル型空調機

ラインアップ …… 181

天吊り型(CH) …… 182
薄型(SS) …… 183

コイル能力表(CH)冷却コイル／加熱コイル能力 …… 184
騒音特性(CH) …… 185

機械室をなくし、かつハイレベルな空調環境を実現

ターミナル型空調機 ラインアップ

天吊り型 CH
（カームマルチ）

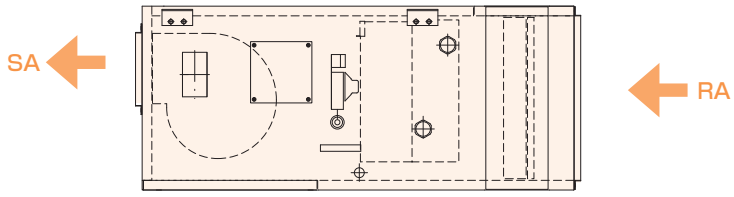

182ページ

薄型 SS
（スーパースリム）

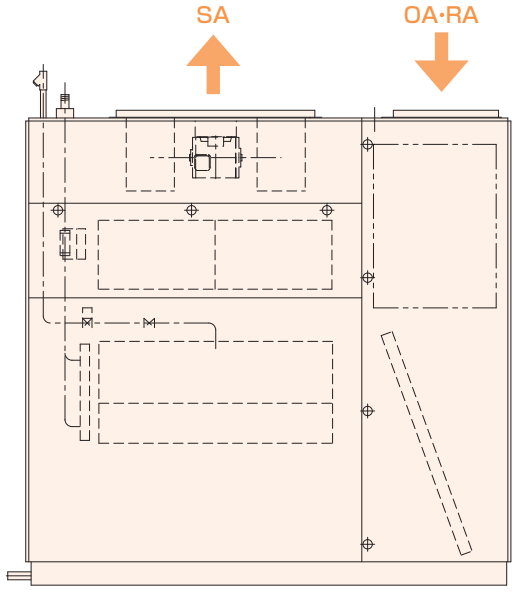

183ページ

#10～#100

◀ 181
182

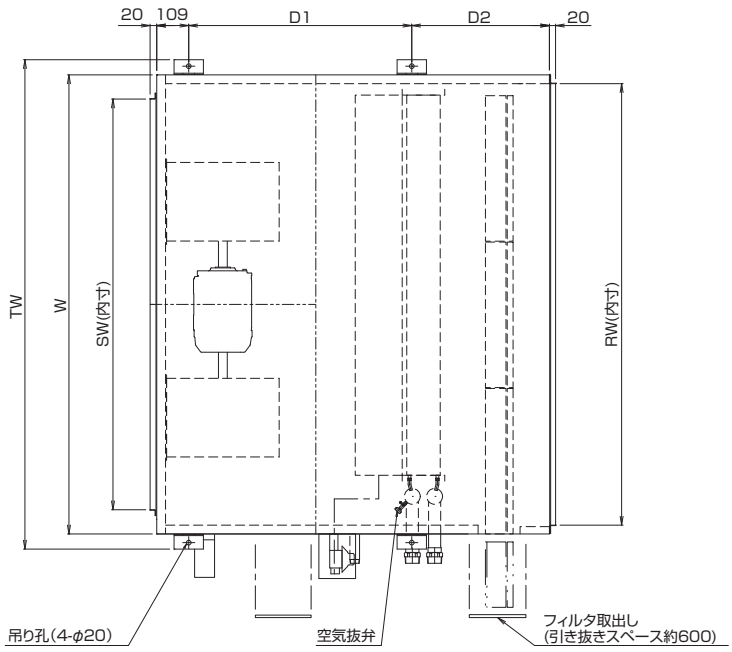

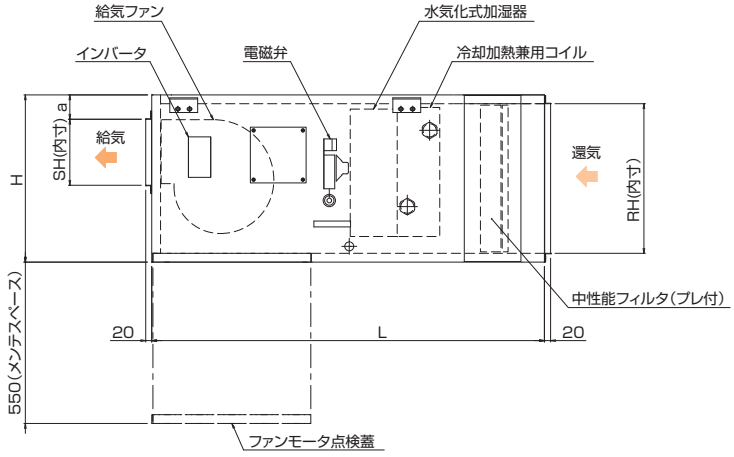

(単位:mm)

ユニットサイズ	定格風量 (m³/h)	機外静圧 (Pa)	電動機容量 (kW)	ファンサイズ	H	L		D1		D2	W	TW	SW	SH	a	RW	RH	概算質量 (kg)
						A	B	A	B									
10	600	100	0.28 (片軸)	P17D-11×1	370	1338	1458	760	880	469	825	928	720	170	51	765	310	90
20	1200	200	1.0 (片軸)	P23D-11×1	420	1338	1458	760	880	469	925	1028	800	200	51	865	360	120
30	1800	200	1.0 (片軸)	P23D-11×1	420	1338	1458	760	880	469	1140	1243	1000	200	51	1080	360	140
40	2400	200	1.0 (片軸)	P23D-15×1	500	1338	1458	760	880	469	1300	1403	1170	225	63	1240	440	160
60	3600	200	1.5 (両軸)	P23D-11×2	500	1338	1458	760	880	469	1565	1668	1295	225	63	1505	440	200
80	4800	200	2.5 (両軸)	P23D-19×2	570	1338	1458	760	880	469	1565	1668	1315	225	83	1505	510	230
100	6000	200	2.5 (両軸)	P25D-17×2	570	1338	1458	760	880	469	1890	1993	1335	225	83	1830	510	260

注) 1.各組込品はオプションを含めた全装備品を示しています。
2.各部の点検ができるよう点検口を設けてください。
3.概算質量は4列コイル組込時の値です。
4.本図は中性能フィルタ組込型を示しています。
フィルタ組込なしの場合、L寸法は300mm短くなります。
※ 本体とフィルタチャンバを分割することはできません。
5.ユニットサイズ10の場合、水気化式加湿器のオプション設定はありません。
6.電動機容量はDCモータの場合を示しています。

	A	B
組込コイル	1コイル 最大6列	2コイル 最大6列+4列

#20～#60

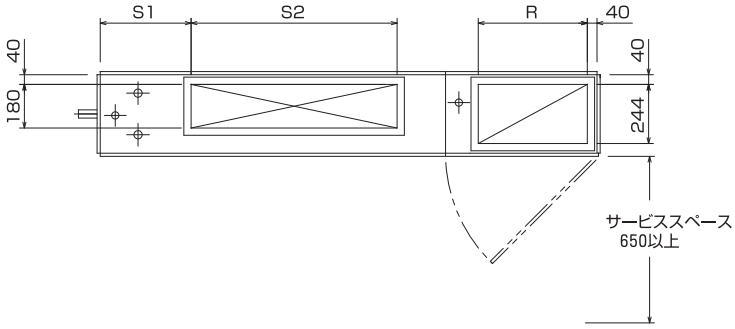

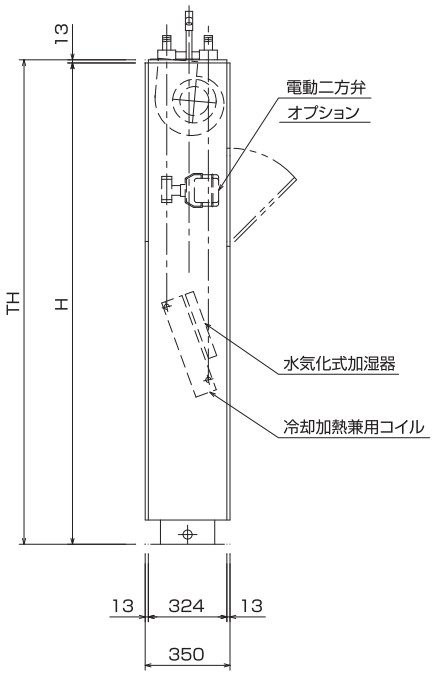

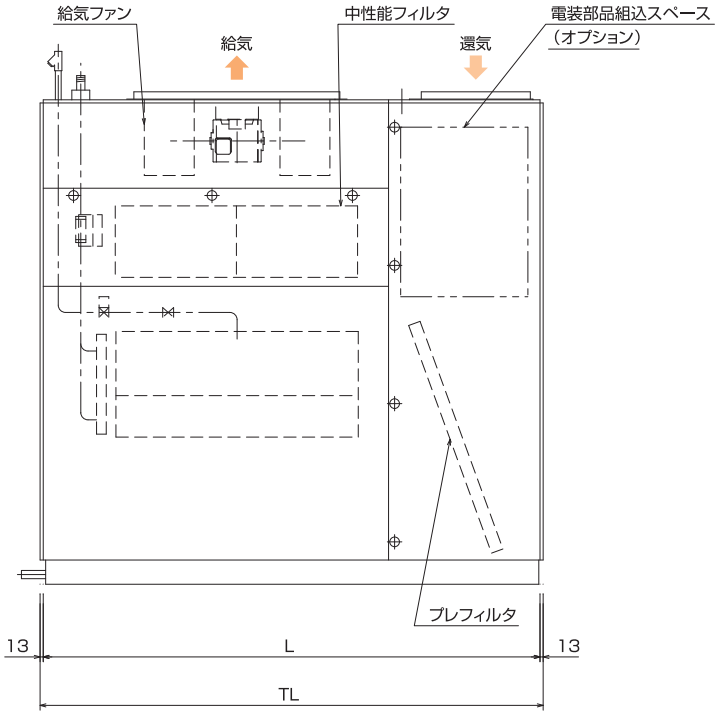

(単位:mm)

ユニットサイズ	定格風量(m³/h) 50/60Hz	機外静圧 (Pa)	電動機容量 (kW/P)	ファンサイズ	TL	TH	L	H	S1	S2	R	概算質量 (kg)
20	800/1200	98	0.4/4P(片軸)	P17D-15×1	1516	2000	1490	1987	350	450	300	270
30	1200/1800	98	0.4/4P(両軸)	P17D-11×2	1766	2000	1740	1987	350	700	340	300
40	1600/2400	98	0.75/4P(両軸)	P17D-15×2	2076	2000	2050	1987	400	850	450	330
50	2100/3000	98	0.4/4P(片軸)	P17D-15×1	2496	2000	2470	1987	325	1250	570	370
			04/4P(両軸)	P17D-11×2								
60	2400/3600	98	0.4/4P(片軸)	P17D-15×3	2806	2000	2780	1987	400	1350	680	410
			075/4P(両軸)									

注) 1.コイル正面風速は50Hz時1.2m/s、60Hz時1.7m/sです。

組込コイル	4列コイル

■冷却コイル能力

室内設計条件　DB=26℃　WB=18.7℃　　4列　冷却能力(kW)

ユニットサイズ	水　量 (L/min)	水圧損失 (kPa)	コイル入口冷水温度 ℃					
			5		7		9	
			顕熱量	全熱量	顕熱量	全熱量	顕熱量	全熱量
CH-10	5	10.8	2.40	2.97	2.24	2.58	2.12	2.21
	10	35.3	2.66	3.65	2.48	3.17	2.28	2.68
	15	72.6	2.80	3.99	2.58	3.42	2.36	2.89
CH-20	10	3.9	4.56	5.37	4.32	4.69	4.08	4.08
	20	13.7	5.12	6.75	4.72	5.79	4.40	4.94
	30	28.4	5.36	7.39	4.96	6.38	4.56	5.33
CH-30	15	10.8	7.02	8.42	6.60	7.37	6.33	6.33
	20	17.7	7.32	9.31	6.84	8.05	6.42	6.92
	30	35.3	7.80	10.39	7.20	8.99	6.72	7.60
CH-40	20	13.7	9.36	11.23	8.80	9.80	8.44	8.44
	30	27.5	9.92	12.82	9.28	10.99	8.72	9.47
	40	45.1	10.32	13.84	9.52	11.79	8.88	10.10
CH-60	30	5.9	13.80	16.22	12.96	14.17	12.35	12.35
	50	13.7	14.88	19.24	13.92	16.57	12.96	14.17
	90	36.3	15.96	21.95	14.76	18.87	13.68	15.93
CH-80	40	5.9	18.40	21.62	17.28	18.90	16.47	16.47
	60	11.8	19.68	24.91	18.24	21.49	17.12	18.41
	100	27.5	20.96	28.17	19.36	24.41	17.92	20.64
CH-100	50	9.8	23.20	27.91	22.00	24.23	21.04	21.04
	80	22.6	25.00	32.14	23.20	27.91	21.80	23.72
	120	44.1	26.20	35.59	24.20	30.52	22.40	25.80

◀ 183
184
185▶

■加熱コイル能力

室内設計条件　DB=22℃　　4列　加熱能力(kW)

ユニットサイズ	水　量 (L/min)	水圧損失 (kPa)	コイル入口温水温度 ℃					
			40	45	50	55	60	65
			全熱量	全熱量	全熱量	全熱量	全熱量	全熱量
CH-10	5	10.8	2.37	3.05	3.69	4.37	5.02	5.68
	10	35.3	2.65	3.39	4.15	4.87	5.62	6.36
	15	72.6	2.75	3.52	4.29	5.07	5.82	6.59
CH-20	10	3.9	4.49	5.74	7.00	8.25	9.50	10.75
	20	13.7	5.09	6.50	7.93	9.34	10.76	12.17
	30	28.4	5.30	6.78	8.23	9.74	11.19	12.66
CH-30	15	10.8	6.86	8.80	10.72	12.65	14.54	16.48
	20	17.7	7.28	9.31	11.35	13.39	15.36	17.40
	30	35.3	7.68	9.83	11.95	14.14	16.26	18.43
CH-40	20	13.7	9.13	11.73	14.24	16.81	19.31	21.90
	30	27.5	9.81	12.62	15.29	18.05	20.80	23.55
	40	45.1	10.19	13.03	15.86	18.72	21.53	24.42
CH-60	30	5.9	13.47	17.24	20.99	24.74	28.49	32.24
	50	13.7	14.81	18.94	23.07	27.10	31.30	35.33
	90	36.3	15.78	20.15	24.52	28.89	33.32	37.76
CH-80	40	5.9	17.96	22.98	27.99	32.99	37.99	42.99
	60	11.8	19.42	24.83	30.13	35.65	40.96	46.46
	100	27.5	20.63	26.38	32.21	37.90	43.73	49.53
CH-100	50	9.8	22.66	29.10	35.54	41.72	48.16	54.43
	80	22.6	24.68	31.56	38.65	45.33	52.20	59.26
	120	44.1	25.80	33.17	40.27	47.63	54.84	62.09

天吊り型(CH)

■機外静圧　200Pa

吐出･吸込騒音(PWL)　(dB)

ユニットサイズ	風量 (m³/h)	機外静圧 (Pa)	ファンサイズ	オクターブバンド中心周波数(Hz)							
				63	125	250	500	1000	2000	4000	8000
CH-10	600	(50)	P17D-11×1	54	53	50	52	51	47	40	30
CH-20	1200	200	P23D-11×1	70	69	66	67	67	62	56	46
CH-30	1800	200	P23D-11×1	75	74	71	72	71	67	62	52
CH-40	2400	200	P23D-15×1	77	77	73	74	74	69	64	54
CH-60	3600	200	P23D-11×2	78	77	74	75	74	70	65	55
CH-80	4800	200	P23D-19×2	79	79	76	77	76	72	66	56
CH-100	6000	200	P25D-17×2	83	83	80	81	80	76	70	60

機外騒音(PWL)　(dB)

ユニットサイズ	風量 (m³/h)	機外静圧 (Pa)	ファンサイズ	オクターブバンド中心周波数(Hz)							
				63	125	250	500	1000	2000	4000	8000
CH-10	600	(50)	P17D-11×1	44	40	31	31	24	24	-	-
CH-20	1200	200	P23D-11×1	60	56	47	46	40	39	32	-
CH-30	1800	200	P23D-11×1	65	61	52	51	44	44	38	23
CH-40	2400	200	P23D-15×1	67	64	54	53	47	46	40	25
CH-60	3600	200	P23D-11×2	68	64	55	54	47	47	41	26
CH-80	4800	200	P23D-19×2	69	66	57	56	49	49	42	27
CH-100	6000	200	P25D-17×2	73	70	61	60	53	53	46	31

注)･以上の特性表は、フィルタ付きの騒音特性を示します。機外静圧は2コイル最大6列+4列組込、中性能フィルタ(プレフィルタ付)組込、加湿器組込時の値です。
･騒音特性値は代表機種を残響室法(JIS Z8734-2000)により測定し、その測定結果を基に、数値解析して算出した推定値です。
･ーは20dB以下を示します。

■機外静圧　300Pa

吐出･吸込騒音(PWL)　(dB)

ユニットサイズ	風量 (m³/h)	機外静圧 (Pa)	ファンサイズ	オクターブバンド中心周波数(Hz)							
				63	125	250	500	1000	2000	4000	8000
CH-10	600	(100)	P17D-11×1	56	55	52	53	53	49	42	32
CH-20	1200	(250)	P23D-11×1	71	70	67	68	68	63	57	47
CH-30	1800	(250)	P23D-15×1	74	74	71	72	71	67	60	50
CH-40	2400	300	P25D-15×1	78	78	75	76	75	71	65	55
CH-60	3600	300	P25D-11×2	79	79	76	77	76	72	65	56
CH-80	4800	300	P25D-15×2	82	81	78	79	79	74	68	58
CH-100	6000	300	P25D-17×2	84	84	80	81	81	77	70	61

機外騒音(PWL)　(dB)

ユニットサイズ	風量 (m³/h)	機外静圧 (Pa)	ファンサイズ	オクターブバンド中心周波数(Hz)							
				63	125	250	500	1000	2000	4000	8000
CH-10	600	(100)	P17D-11×1	46	42	33	32	26	26	-	-
CH-20	1200	(250)	P23D-11×1	61	57	48	47	41	40	33	-
CH-30	1800	(250)	P23D-15×1	64	61	52	51	44	44	36	21
CH-40	2400	300	P25D-15×1	68	65	56	55	48	48	41	26
CH-60	3600	300	P25D-11×2	69	66	57	56	49	49	41	27
CH-80	4800	300	P25D-15×2	72	68	59	58	52	51	44	29
CH-100	6000	300	P25D-17×2	74	71	61	60	54	54	46	32

注)･以上の特性表は、フィルタ付きの騒音特性を示します。機外静圧は2コイル最大6列+4列組込、中性能フィルタ(プレフィルタ付)組込、加湿器組込時の値です。
･騒音特性値は代表機種を残響室法(JIS Z8734-2000)により測定し、その測定結果を基に、数値解析して算出した推定値です。
･ーは20dB以下を示します。

コイルの選定方法(1～8) …… 187～194

ファン性能曲線(ダブルプラグファン) ……(50Hz)…… 195
ファン性能曲線(ダブルプラグファン) ……(60Hz)…… 196

ファン性能曲線(プラグファン) ……(50Hz)…… 197
ファン性能曲線(プラグファン) ……(60Hz)…… 198

ファン性能曲線(シロッコファン) ……(P23D-11･P25D-17･P29S-09･P33D-12) …… 199
ファン性能曲線(シロッコファン) ……(250D-090･250D-140･250D-195･250D-220) …… 200
ファン性能曲線(シロッコファン) ……(300D-160･300D-220･300D-270) …… 201
ファン性能曲線(シロッコファン) ……(350D-250･350D-295･350D-335･350D-370) …… 202
ファン性能曲線(シロッコファン) ……(450D-280･450D-315･450D-360･450D-430) …… 203
ファン性能曲線(シロッコファン) ……(500D-420･500D-600･600D-465･600D-680) …… 204

Break　新晃工業歴史館 …… 205

冷却加熱兼用コイルの場合は、冷却側コイル列数算出と加熱側コイル列数計算を行い、算出した列数の大きい方の値を採用します。それ以外の場合は各々の算出方法にて行います。
以下に、例題を用いながら、コイルの列数計算を行います。

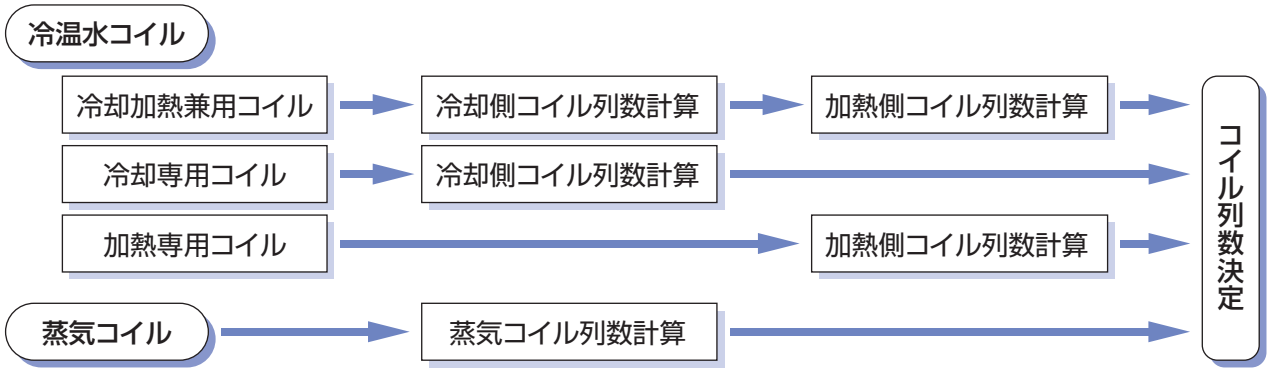

<冷温水コイル例題 仕様条件>

1. コイル用途	冷却加熱兼用コイル	
2. 所要風量	Q r = 40000m³/h(標準状態)	
3. 冷却時コイル入口空気条件	乾球温度　DB_{1c} = 26.0℃	湿球温度 WB_{1c} = 18.7℃
4. 冷却時コイル出口空気条件	乾球温度　DB_{2c} = 15.0℃	湿球温度 WB_{2c} = 14.5℃
5. 冷水コイル入口水温	tw_{1c} = 7℃	
6. 冷水コイル出入口水温差	WTR_c = 5℃	
7. 加熱時コイル入口空気条件	乾球温度　DB_{1h} = 22.0℃	
8. 加熱時コイル出口空気条件	乾球温度　DB_{2h} = 35.0℃	
9. 温水コイル入口水温	tw_{1h} = 50℃	
10. 温水コイル出入口水温差	WTR_h = 5℃	

<蒸気コイル例題 仕様条件>

1. コイル用途	蒸気コイル
2. 所要風量	Qr = 10000m³/h(標準状態)
3. コイル入口空気条件	乾球温度　DB_{1s} = 5.0℃
4. コイル出口空気条件	乾球温度　DB_{2s} = 35.0℃
5. 蒸気圧力(ゲージ)	T = 0.15MPa

■コイルサイズの決定

所要風量よりユニットサイズを選定し、選定したユニットのコイルサイズを求める。Qr = 40000m³/h(標準状態)よりユニットサイズ No.40を選択。(P.194 ユニットサイズに対するコイルサイズ一覧表より)
そのユニットのコイルサイズは、

<コイル形式>

W60 ＊ ＊ × 2450 － ＊ ＊ × 1台

- ＊＊ → フロー
- 2450 → ELサイズ
- ＊ → フィンピッチ
- ＊ → 列数
- W60 → ヘッダNo
- W → W:5/8"管コイル　HS ·S:蒸気コイル　VS:縦型蒸気コイル

■冷却側コイル計算

①冷却負荷の算出

$q_t = Q_r \times \gamma_a \times (i_{a1} - i_{a2}) / 3600$
$= 40000 \times 1.2 \times (52.7 - 40.5) / 3600$
$= 162.7kW$

$q_s = Q_r \times \gamma_a \times Cp(DB_{1c} - DB_{2c}) / 3600$
$= 40000 \times 1.2 \times (26.0 - 15.0) / 3600$
$= 146.7kW$

注) q_t : 冷却負荷·全熱量(kW)
q_s : 冷却負荷·顕熱量(kW)
γ_a : 空気の密度(標準状態1.20kg/m³)
Cp : 空気の定圧比熱(1.0kJ/(kg·℃))
i_{a1} : コイル入口空気エンタルピ(kJ/kg(DA))
i_{a2} : コイル出口空気エンタルピ(kJ/kg(DA))
· 各エンタルピは空気線図より算出する

②コイル正面面積の算出

<Wコイルの場合>　※: 定数
W60　＊　＊×2450 − ＊　＊× 1台より

Af ＝((ヘッダNo) × ※(76／3) ／ 1000)
× ((EL寸法)／ 1000)
＝((60 × 76 ／ 3)／1000)
× (2450 ／ 1000)
＝ 3.72m²

注) Af : コイル正面面積(m²)

③コイル正面風速の算出

$Uf = Q_r / (Af \times 3600)$
$= 40000 / (3.72 \times 3600)$
$= 2.99m/s$

注) Uf : コイル正面風速(m/s)

④コイルを通過する冷水量の算出

※: 定数
$W_c = 60 \times q_t / (※4.186 \times WTR_c)$
$= 60 \times 162.7 / (4.186 \times 5)$
$= 467$ L/min

注) W_c : コイル冷水量(L/min)

⑤コイルを通過する水速の算出及びフローの決定

$Vw = W_c / (A \times n)$
$= 467 / (10.8 \times 40)$
$= 1.08m/s$

注) Vw : フロー決定前の仮コイル水速(m/s)
A ：管肉厚に関係する定数(下表)

管肉厚	0.45mm	0.6mm	0.8mm	1.2mm
A	10.8	10.2	9.7	8.6

Wコイルの場合、特に指定なき場合(常用ゲージ圧力1MPa 以下)は管肉厚0.45mm(A ＝ 10.8)とします。

n : コイル1列あたりのチューブ本数

<Wコイルの場合>　※: 定数
n ＝ (ヘッダNo) × ※(2／3)

仮コイル水速Vwよりフローを下記の表より決定する。

水速範囲	決定フロー	水速(m/s)
Vw ≦ 1.01	HF	$V_c = 2 \times Vw$
1.01 < Vw ≦ 2.01	SF	$V_c = Vw$
2.01 < Vw ≦ 4.02	DF	$V_c = 1/2 \times Vw$
4.02 < Vw ≦ 6.03	TF	$V_c = 1/3 \times Vw$

フローについては管内の熱伝達率が大きくかつ水圧損失が低く、またエローションのない水速範囲とすべく選定しております。

フローはSFに決定
$V_c = Vw$
$= 1.08m/s$

注) V_c : コイル水速(m/s)

⑥伝熱係数の算出

·7フィンの場合
図-1(P.191)より
Uf ＝ 2.99m/s　V_c ＝ 1.08m/s
のときのKfを読みとる。
Kf ＝ 879W ／ (m² ·℃ ·Row)

注) Kf :伝熱係数(W ／(m² ·℃ ·Row))
10フィンの場合 図-2
12フィンの場合 図-3

⑦対数平均温度差の算出

$\Delta tlm = (\Delta t_1 - \Delta t_2) / (2.3 \times \log_{10} (\Delta t_1 / \Delta t_2))$

注) $\Delta t_1 = DB_{1c} - tw_{2c} = 14.0℃$
$\Delta t_2 = DB_{2c} - tw_{1c} = 8.0℃$
$tw_{2c} = tw_{1c} + WTR_c = 12℃$(コイル出口水温)

$$\begin{aligned}\Delta tlm &= (\Delta t_1 - \Delta t_2) / (2.3 \times \log_{10} (\Delta t_1 / \Delta t_2)) \\ &= (14.0 - 8.0) \\ &\quad / (2.3 \times \log_{10} (14.0 / 8.0)) \\ &= 10.7℃\end{aligned}$$

注) Δtlm : 対数平均温度差(℃)

⑧顕熱比の算出

$$\begin{aligned}SHF &= q_s / q_t \\ &= 146.7 / 162.7 \\ &= 0.902\end{aligned}$$

注) SHF : 顕熱比
SHF ≦ 0.38の場合はSHF = 0.38とする

⑨濡れ面係数の算出

図-8(P.192)より
SHF = 0.902のときのWSFを読みとる。
WSF = 1.06

注) WSF : 濡れ面係数

⑩コイル必要列数の算出

$$\begin{aligned}Row_c' &= 1000 \times q_t / (Kf \times \Delta tlm \times Af \times WSF) \\ &= 1000 \times 162.7 \\ &\quad / (879 \times 10.7 \times 3.72 \times 1.06) \\ &= 4.38\end{aligned}$$

注) Row_c' : 冷却コイル必要列数

・冷却加熱兼用コイルの場合は加熱側コイル計算へ進む
・冷却専用コイルの場合はコイル列数決定へ進む

■加熱側コイル計算

①加熱負荷の算出

$$\begin{aligned}q_h &= Q_r \times \gamma_a \times Cp(DB_{2h} - DB_{1h}) / 3600 \\ &= 40000 \times 1.2 \times (35.0 - 22.0) / 3600 \\ &= 173.3kW\end{aligned}$$

注) q_h : 加熱負荷·全熱量(kW)
γ_a : 空気の密度(標準状態1.20kg/m³)
Cp : 空気の定圧比熱(1.0kJ/(kg·℃))

②コイル正面面積の算出

冷却側コイル列数計算に準じる

③コイル正面風速の算出

冷却側コイル列数計算に準じる

④コイルを通過する温水量の算出

※: 定数

$$\begin{aligned}W_h &= 60 \times q_h / (^{※}4.186 \times WTR_h) \\ &= 60 \times 173.3 / (4.186 \times 5) \\ &= 497\ L/min\end{aligned}$$

注) W_h : コイル温水量(L/min)

⑤コイルを通過する水速の算出及びフローの決定

$$\begin{aligned}Vw &= W_h / (A \times n) \\ &= 497 / (10.8 \times 40) \\ &= 1.15m/s\end{aligned}$$

注) Vw : フロー決定前の仮コイル水速(m/s)
A : 管肉厚に関係する定数(下表)

管肉厚	0.45mm	0.6mm	0.8mm	1.2mm
A	10.8	10.2	9.7	8.6

Wコイルの場合、特に指定なき場合(常用ゲージ圧力1MPa 以下)は管肉厚0.45mm(A = 10.8)とします。

n : コイル1列あたりのチューブ本数

<Wコイルの場合>　※: 定数

n = (ヘッダNo) × ※(2/3)

仮コイル水速Vwよりフローを下記の表より決定する。

水速範囲	決定フロー	水速(m/s)
Vw ≦ 1.01	HF	$V_h = 2 \times Vw$
1.01 < Vw ≦ 2.01	SF	$V_h = Vw$
2.01 < Vw ≦ 4.02	DF	$V_h = 1/2 \times Vw$
4.02 < Vw ≦ 6.03	TF	$V_h = 1/3 \times Vw$

フローについては管内の熱伝達率が大きくかつ水圧損失が低く、またエローションのない水速範囲とすべく選定しております。

フローはSFに決定

$V_h = Vw$

$= 1.15m/s$

注) V_h : コイル水速(m/s)

⑥伝熱係数の算出

·7フィンの場合

図-4 (P.191)より

$Uf = 2.99m/s \quad V_h = 1.15m/s$

のときのKfを読みとる。

$Kf = 905W / (m^2 \cdot ℃ \cdot Row)$

注) Kf :伝熱係数(W ／(m^2 ·℃ ·Row))
10フィンの場合 図-5
12フィンの場合 図-6

⑦対数平均温度差の算出

$$\Delta tlm = (\Delta t_1 - \Delta t_2) / (2.3 \times \log_{10} (\Delta t_1 / \Delta t_2))$$

注) $\Delta t_1 = tw_{2h} - DB_{1h} = 23.0℃$
$\Delta t_2 = tw_{1h} - DB_{2h} = 15.0℃$
$tw_{2h} = tw_{1h} - WTR_h = 45℃$(コイル出口水温)

$$\Delta tlm = (\Delta t_1 - \Delta t_2) / (2.3 \times \log_{10} (\Delta t_1 / \Delta t_2))$$
$$= (23.0 - 15.0) / (2.3 \times \log_{10} (23.0 / 15.0))$$
$$= 18.7℃$$

注) ⊿tlm : 対数平均温度差(℃)

⑧顕熱比の算出

加熱の場合は常にSHF = 1となる

⑨濡れ面係数の算出

加熱の場合は常にWSF = 1となる

⑩コイル必要列数の算出

$$Row_h' = 1000 \times q_h / (Kf \times \Delta tlm \times Af \times WSF)$$
$$= 1000 \times 173.3 / (905 \times 18.7 \times 3.72 \times 1)$$
$$= 2.75$$

注) Row_h' : 加熱コイル必要列数

189·190

■コイル列数決定

①コイル決定列数の算出

求めたコイル必要列数に安全率5%を掛けて、
下記表よりそれぞれのコイル決定列数を求める。

計算列数 (安全率5%含む)	決定列数 HF	SF	DF	TF
～0.99	1	2	2	3
1.01 ～ 2.00	2			
2.01 ～ 3.00	3	4	4	
3.01 ～ 4.00	4			6
4.01 ～ 5.00	5	6	6	
5.01 ～ 6.00	6			
6.01 ～ 7.00	7	8	8	9
7.01 ～ 8.00	8			
8.01 ～ 9.00	9	10	10	
9.01 ～ 10.00	10			12
10.01 ～ 11.00	11	12	12	
11.01 ～ 12.00	12			

冷却コイル必要列数　$Row_c' = Row_c' \times 1.05$
$= 4.28 \times 1.05$
$= 4.50$

よって決定列数は6列フローはSF

加熱コイル必要列数　$Row_h' = Row_h' \times 1.05$
$= 2.75 \times 1.05$
$= 2.89$

よって決定列数は4列フローはSF

冷却加熱兼用コイルの場合、各々の計算結果から列数とフローを以下の条件にしたがって決定する。

1.冷却側と加熱側の計算結果のフローが同一で計算列数が異なる場合は大きい列数にて決定する。

2.冷却側と加熱側の計算結果のフローが異なる場合は、小フロー側を大フロー側に合わせて再計算する。
(フローアップした側の⑤から再計算)

したがって計算例は
W60　6　7 × 2450 − SF × 1台

図-1　7フィン型伝熱係数　K_f

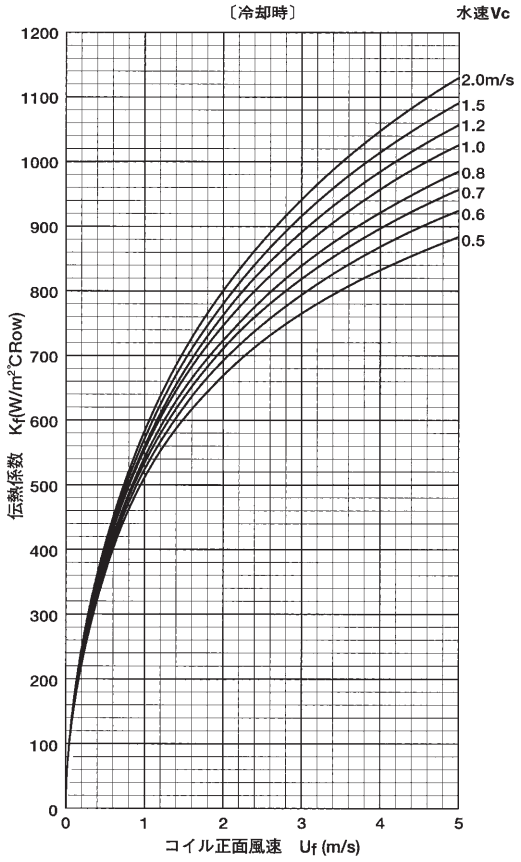

図-2　10フィン型伝熱係数　K_f

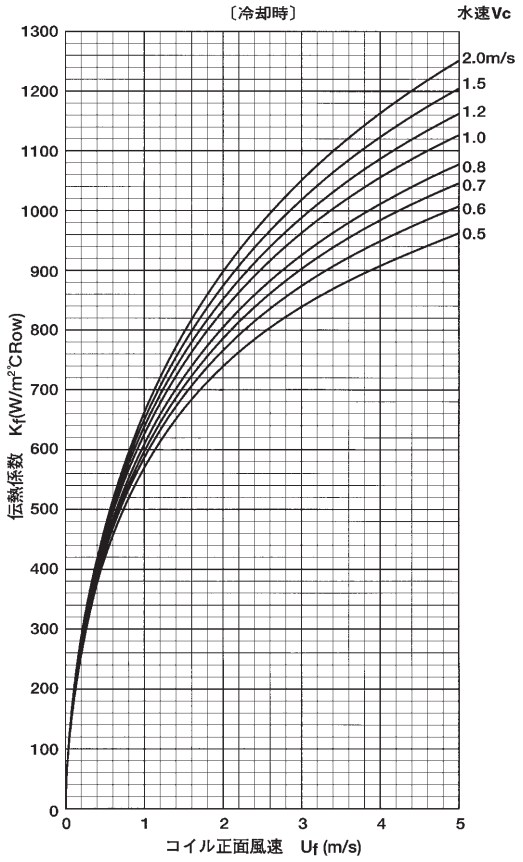

図-3　12フィン型伝熱係数　K_f

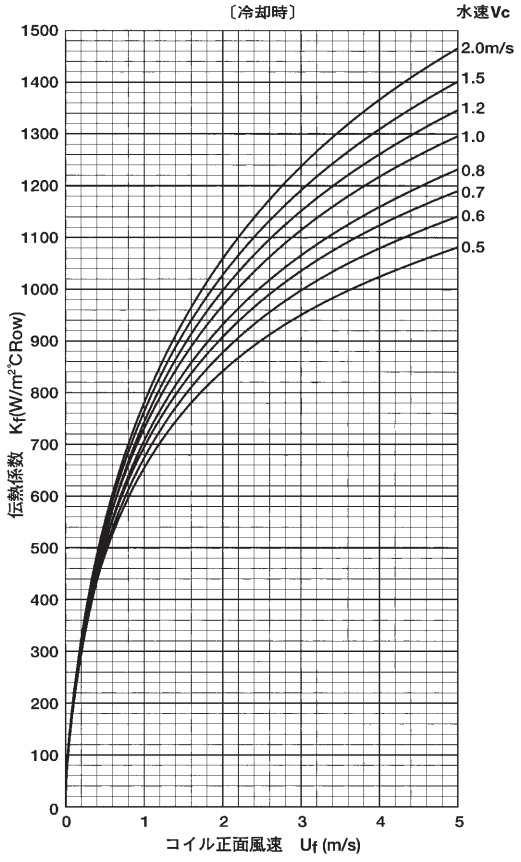

図-4　7フィン型伝熱係数　K_f

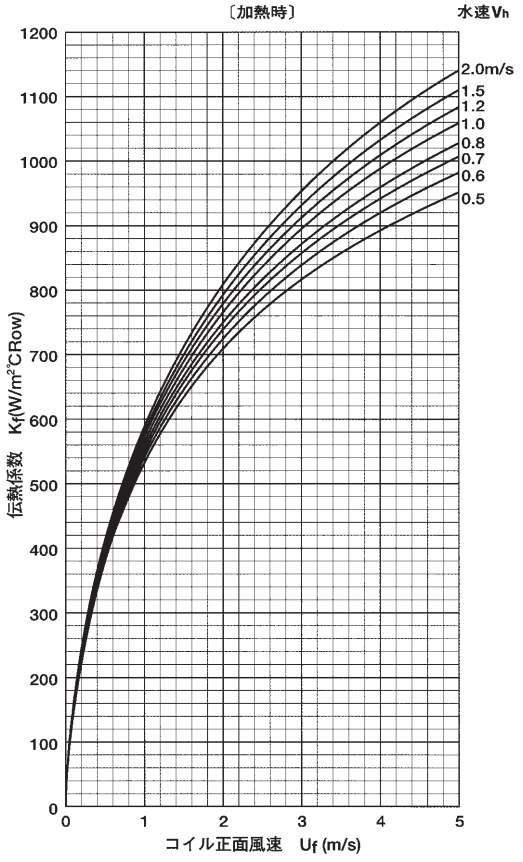

191·192

図-5　10フィン型伝熱係数　K_f

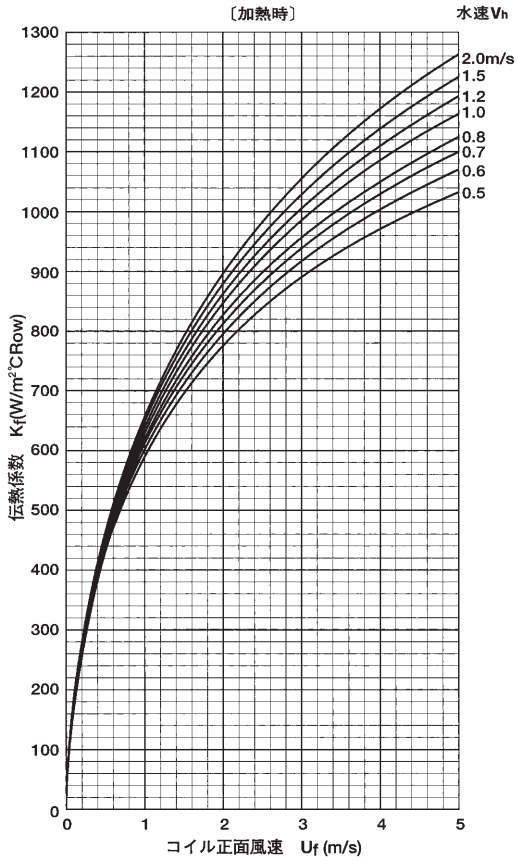

図-6　12フィン型伝熱係数　K_f

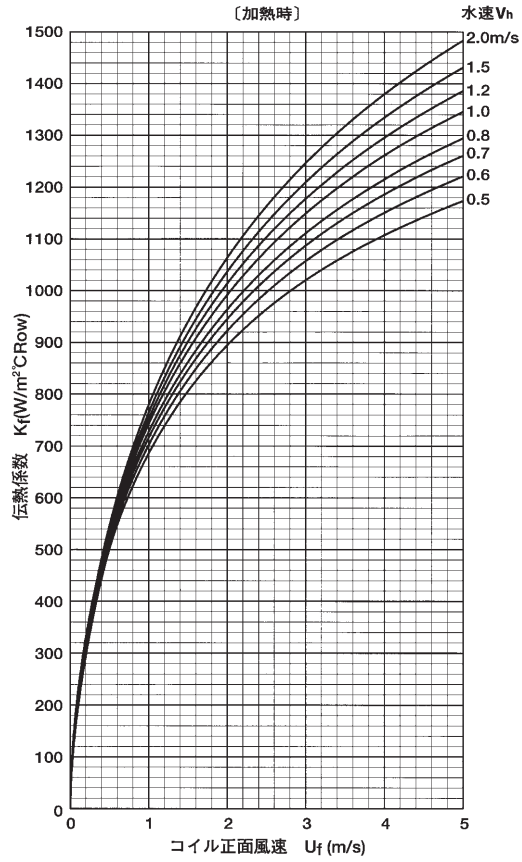

図-7　対数平均温度差を求める計算図表

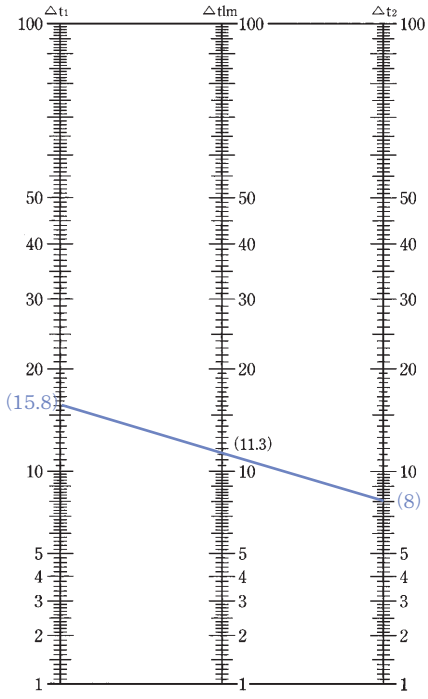

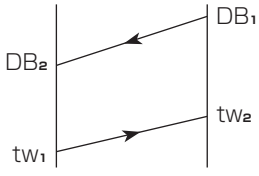

$$\Delta t_{lm} = \frac{\Delta t_1 - \Delta t_2}{2.3 \cdot \log_{10} \frac{\Delta t_1}{\Delta t_2}}$$

$$\Delta t_1 = |DB_1 - tw_2|$$

$$\Delta t_2 = |DB_2 - tw_1|$$

図-8　濡れ面係数(WSF)

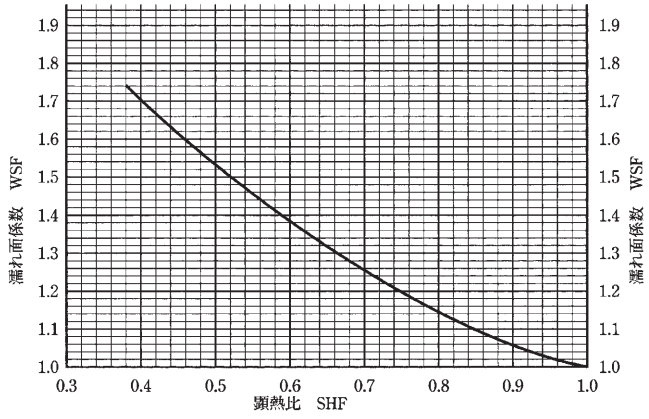

$$SHF = q_s/q_t$$

$$= \frac{DB_1 - DB_2}{i_{a1} - i_{a2}}$$

注）SHF ≦ 0.38の場合は
SHF ＝ 0.38として計算して下さい。

■蒸気コイル計算

所要風量よりユニットサイズを選定し、選定したユニットのコイルサイズ求める。
Qr=10000m³/h(標準状態)よりユニットサイズNo.10を選択。
そのユニットのコイルサイズは
HS36 ＊ ＊×990 − ＊＊× 1台

①温度上昇値(⊿t_a)の算出

表-1(P.194)より仕様条件である蒸気圧力0.15MPa、入口空気温度5℃に当てはまる温度上昇係数f_tを求め、温度上昇値⊿t_aを計算します。

$$\Delta t_a = (DB_{2s} - DB_{1s}) / f_t$$
$$= (35.0 - 5.0) / 1.127$$
$$= 26.6℃$$

$$\Delta t_a = 26.6℃$$

②コイル正面面積の算出

※: 定数

HS36 ＊＊× 990 − ＊＊× 1台より

Af ＝((ヘッダNo)×※(76／3)／ 1000)
× ((EL寸法)／ 1000)
＝((36 × 76 ／ 3)／ 1000)
× (990 ／ 1000)
＝ 0.903

注) Af : コイル正面面積(m²)

③コイル正面風速の算出

$$Uf = Q_r / (Af \times 3600)$$
$$= 10000 / (0.903 \times 3600)$$
$$= 3.08m/s$$

注) Uf : コイル正面風速(m/s)

④コイルの列数の選定

図-1より⊿t_a = 26.6℃　Uf = 3.08m/sに対してS112型を選びます。

⑤凝縮量の算出

表-2(P.194)より凝縮係数f_Gを求め図-2より求めたG_s(kg／hm²)とコイル正面面積Afから次式により凝縮量(kg／h)を求めます。

$$G = G_s \times f_G \times Af$$
$$= 178 \times 1.154 \times 0.903$$
$$= 185.5kg/h$$

従ってコイル仕様は次のようになります。
HS 36 112 × 990EL

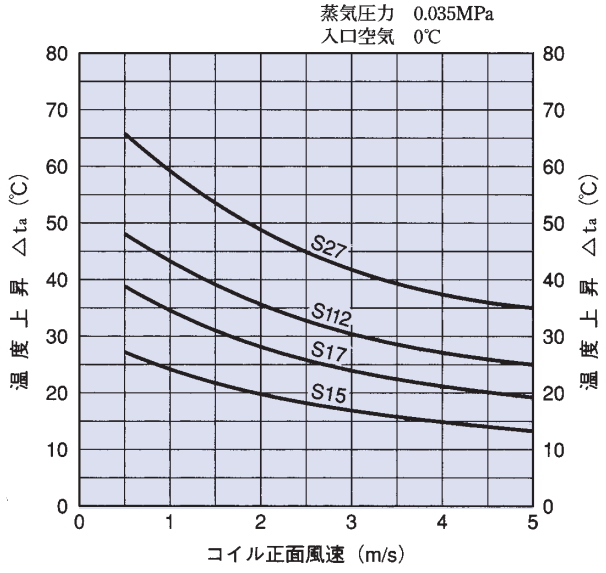

図-1　蒸気コイル温度上昇値　t_a(℃)

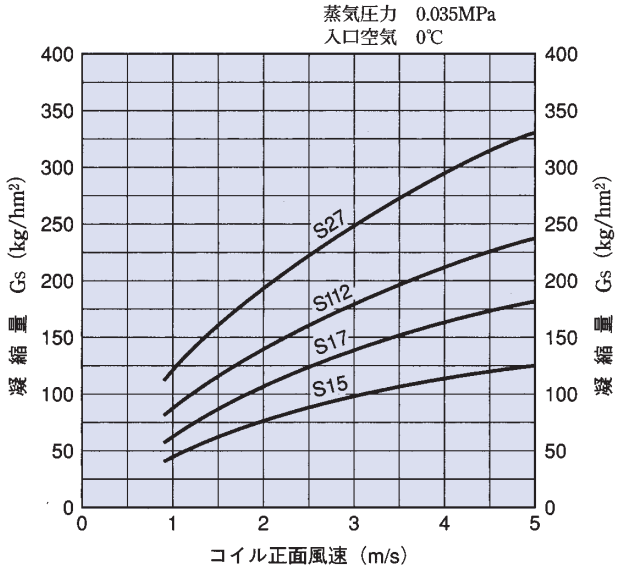

図-2　蒸気コイル単位面積当たり
凝縮量G_s(kg/hm²)

193·194

表-1　温度上昇係数　f_t

温度上昇値(図-1〈P193〉)に記載していない圧力の蒸気を使用する場合、出口空気温度は与えられた蒸気圧力および入口空気温度に対する下記の係数を、蒸気ゲージ圧力0.035MPa、入口空気温度0℃の場合の温度上昇値に乗じたものを与えられた入口空気温度に加えれば求まります。

入口空気温度(℃)	蒸気ゲージ圧力(MPa)						
	0	0.02	0.05	0.15	0.2	0.25	0.35
-20	1.107	1.153	1.212	1.358	1.413	1.462	1.544
-15	1.061	1.107	1.166	1.312	1.367	1.416	1.498
-10	1.015	1.091	1.120	1.266	1.321	1.370	1.452
-5	0.969	1.015	1.074	1.220	1.275	1.324	1.406
0	0.923	0.969	1.028	1.173	1.229	1.278	1.360
5	0.876	0.923	0.982	1.127	1.183	1.232	1.314
10	0.830	0.876	0.935	1.081	1.137	1.185	1.268
15	0.784	0.830	0.889	1.035	1.090	1.139	1.221
20	0.738	0.784	0.843	0.989	1.044	1.093	1.175
25	0.692	0.738	0.797	0.943	0.998	1.047	1.129
30	0.646	0.692	0.751	0.897	0.952	1.001	1.083
35	0.600	0.646	0.705	0.851	0.906	0.955	1.037
40	0.554	0.600	0.659	0.804	0.860	0.909	0.991
45	0.507	0.554	0.613	0.758	0.814	0.863	0.945
50	0.461	0.507	0.566	0.712	0.768	0.816	0.899

表-2　凝縮量係数　f_G

凝縮量(図-2〈P193〉)に記載していない圧力の蒸気を使用する場合の使用蒸気量は、与えられた蒸気圧力および入口空気温度に対する下記の係数を蒸気ゲージ圧力0.035MPa、入口空気温度0℃の場合の凝縮量に乗ずれば求まります。

蒸気ゲージ圧力(MPa)		0	0.02	0.05	0.15	0.2	0.25	0.35
蒸気温度(℃)		100	105	114	127	133	139	147
蒸発潜熱(KJ/Kg)		2256	2244	2227	2181	2164	2147	2122
入口空気温度(℃)	-20	1.096	1.148	1.217	1.390	1.458	1.520	1.626
	-15	1.050	1.102	1.170	1.343	1.411	1.472	1.577
	-10	1.005	1.057	1.124	1.296	1.363	1.424	1.529
	-5	0.959	1.011	1.078	1.249	1.316	1.376	1.480
	0	0.913	0.965	1.031	1.201	1.268	1.328	1.431
	5	0.868	0.919	0.985	1.154	1.220	1.280	1.383
	10	0.822	0.873	0.939	1.107	1.173	1.232	1.334
	15	0.776	0.827	0.892	1.060	1.125	1.184	1.286
	20	0.731	0.781	0.846	1.012	1.078	1.136	1.237
	25	0.685	0.735	0.800	0.965	1.030	1.088	1.189
	30	0.639	0.689	0.754	0.918	0.982	1.040	1.140
	35	0.594	0.643	0.707	0.871	0.935	0.992	1.092
	40	0.548	0.597	0.661	0.824	0.887	0.944	1.043
	45	0.502	0.551	0.615	0.776	0.840	0.897	0.994
	50	0.457	0.505	0.568	0.729	0.792	0.849	0.946

■ユニットサイズに対するコイルサイズ一覧表

最大風量、コイルサイズ

ユニットサイズ	風量 (m³/h)	冷却加熱兼用コイル(W型)		蒸気コイル(HS型)		蒸気コイル(VS型)	
		正面面積 (m²)	コイルサイズ	正面面積 (m²)	コイルサイズ	正面面積 (m²)	コイルサイズ
3	2,950	0.274	W21×515	0.221	HS18×485	0.205	VS27×300
4	4,000	0.372	W21×700	0.306	HS18×670	0.292	VS36×320
5	5,680	0.532	W30×700	0.458	HS27×670	0.395	VS39×400
6	6,560	0.610	W33×730	0.532	HS30×700	0.484	VS39×490
7	7,380	0.684	W36×750	0.602	HS33×720	0.524	VS39×530
8	8,000	0.748	W36×820	0.660	HS33×790	0.563	VS39×570
9	9,430	0.876	W36×960	0.777	HS33×930	0.660	VS42×620
10	10,800	1.01	W39×1020	0.903	HS36×990	0.755	VS42×710
11	11,750	1.10	W42×1030	0.988	HS39×1000	0.827	VS24×680×2
12	12,400	1.15	W45×1010	1.04	HS42×980	0.876	VS24×720×2
13	13,500	1.25	W48×1030	1.06	HS42×1000	0.948	VS24×780×2
14	14,650	1.36	W48×1120	1.16	HS42×1090	1.02	VS24×840×2
15	15,950	1.48	W48×1220	1.27	HS42×1190	1.12	VS27×820×2
17	18,100	1.68	W48×1380	1.44	HS42×1350	1.28	VS30×840×2
20	20,100	1.87	W48×1540	1.61	HS42×1510	1.40	VS33×840×2
21	22,350	2.08	W48×1710	1.79	HS42×1680	1.57	VS36×860×2
22	24,100	2.24	W48×1840	1.93	HS42×1810	1.70	VS39×860×2
25	27,200	2.52	W51×1950	2.04	HS42×1920	1.90	VS39×960×2
27	28,100	2.61	W51×2020	2.12	HS21×1990×2	1.98	VS39×1000×2
30	31,100	2.89	W57×2000	2.40	HS24×1970×2	2.17	VS39×1100×2
32	33,800	3.13	W60×2060	2.47	HS24×2030×2	2.37	VS39×1200×2
35	36,800	3.42	W60×2250	2.70	HS24×2220×2	2.60	VS30×1140×3
40	40,200	3.72	W60×2450	2.94	HS24×2420×2	2.81	VS33×1120×3
45	47,300	4.39	W60×2890	3.33	HS24×2740×2	3.34	VS36×1220×3
50	52,450	4.87	W33×2910×2	4.20	HS30×2760×2	3.68	VS39×1240×3
55	57,750	5.36	W36×2940×2	4.67	HS33×2790×2	4.03	VS39×1360×3
60	63,050	5.85	W39×2960×2	5.13	HS36×2810×2	4.42	VS39×1490×3
65	68,250	6.32	W39×3200×2	5.56	HS36×3050×2	4.76	VS42×1490×3
70	73,500	6.82	W39×3450×2	6.02	HS36×3300×2	4.88	VS33×730×8
75	78,800	7.30	W42×3430×2	6.48	HS39×3280×2	5.25	VS36×720×8
80	84,000	7.79	W42×3660×2			5.61	VS39×710×8
90	94,500	8.76	W45×3840×2			6.64	VS39×840×8
100	105,000	9.73	W48×4000×2			7.35	VS39×930×8

注）適用ユニットサイズは、PH型空気調和機がNo.5～No.100、SH·SV型空気調和機がNo.3～No.40。
　　最大風量は冷却加熱兼用コイルの正面風速3.0m／s時の風量を示します。

ダブルプラグファンモータ容量選定表(50Hz)

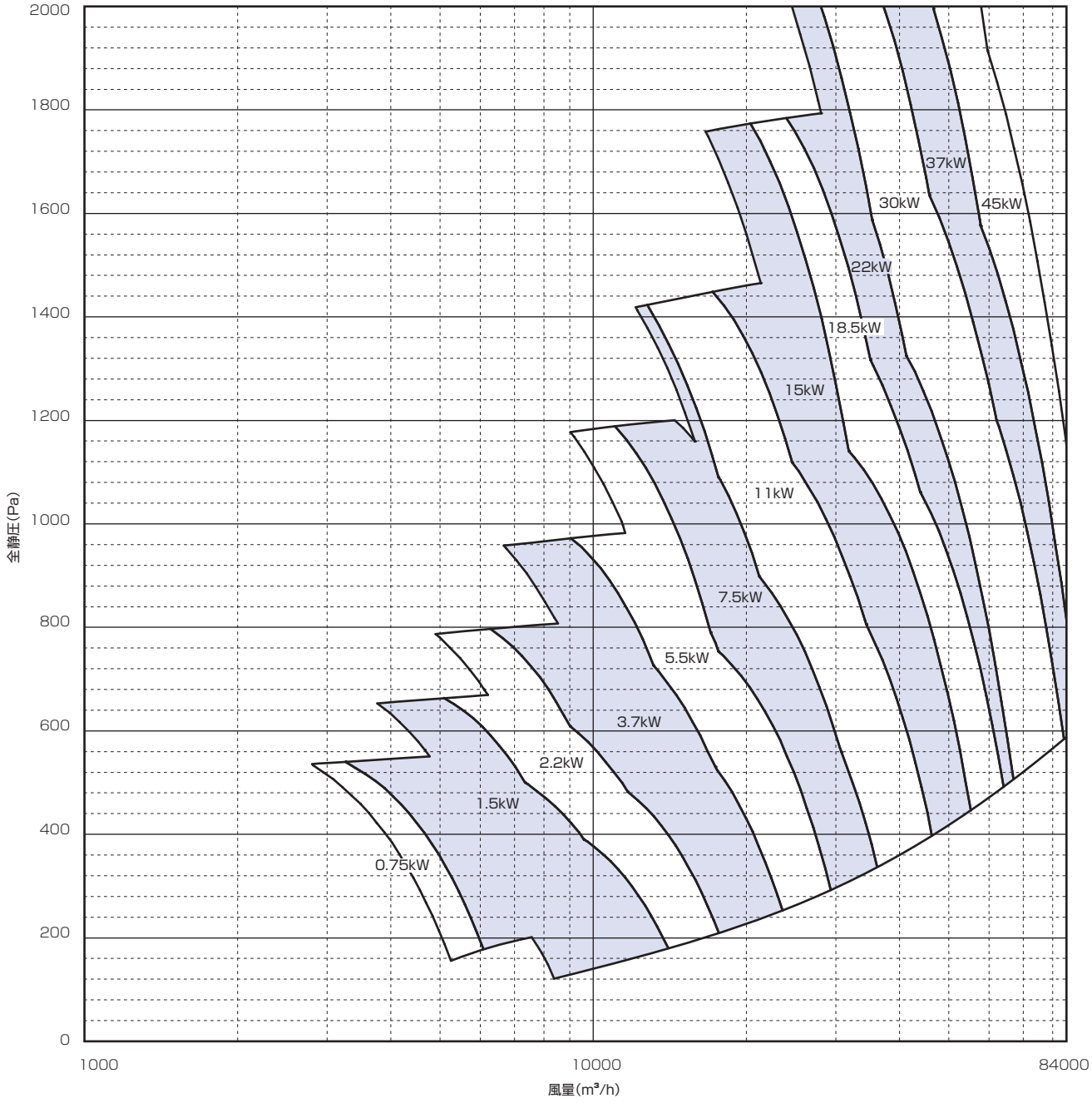

◀195
196

ダブルプラグファンモータ容量選定表(60Hz)

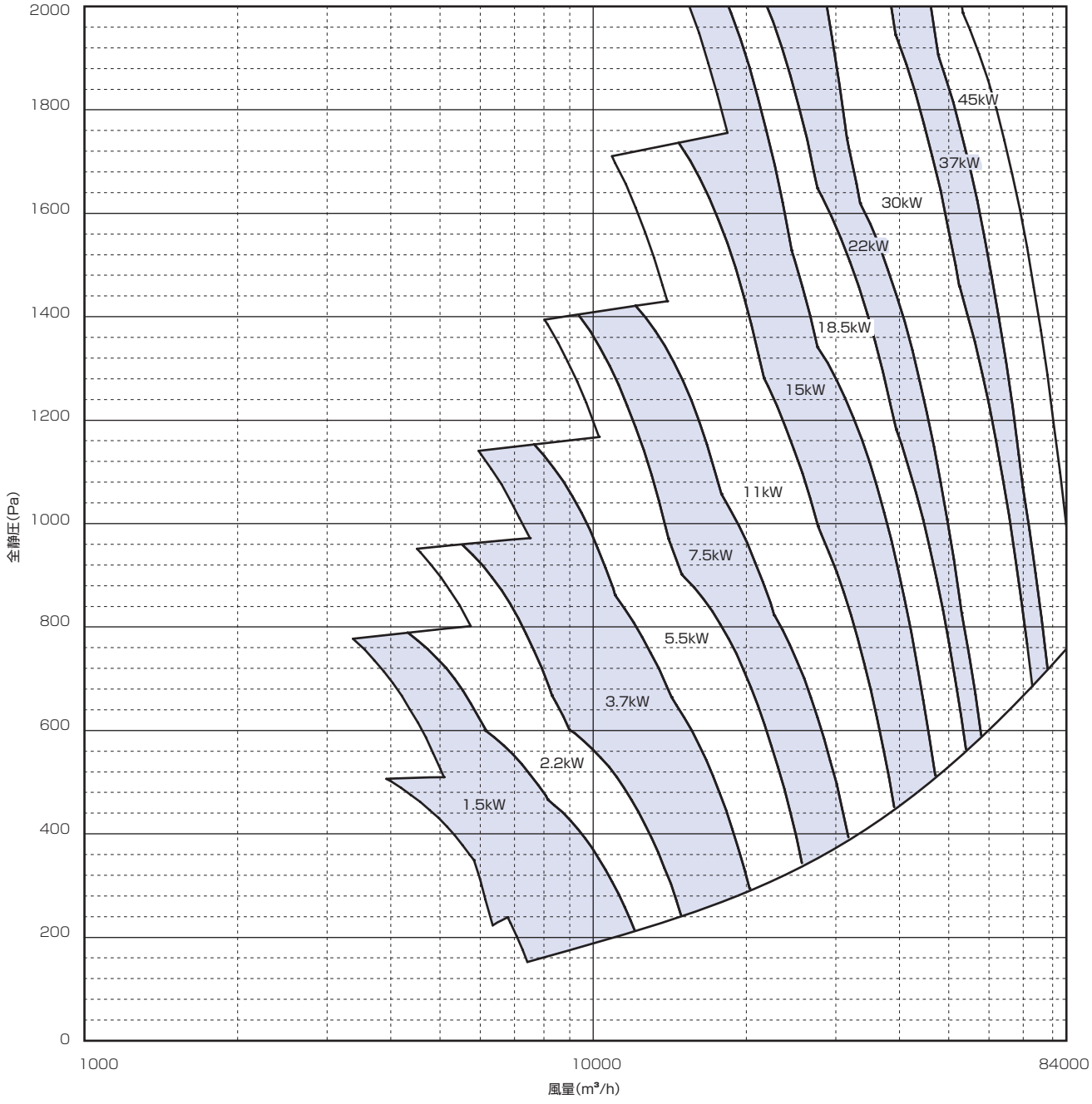

PC型プラグファンモータ容量選定表(50Hz)

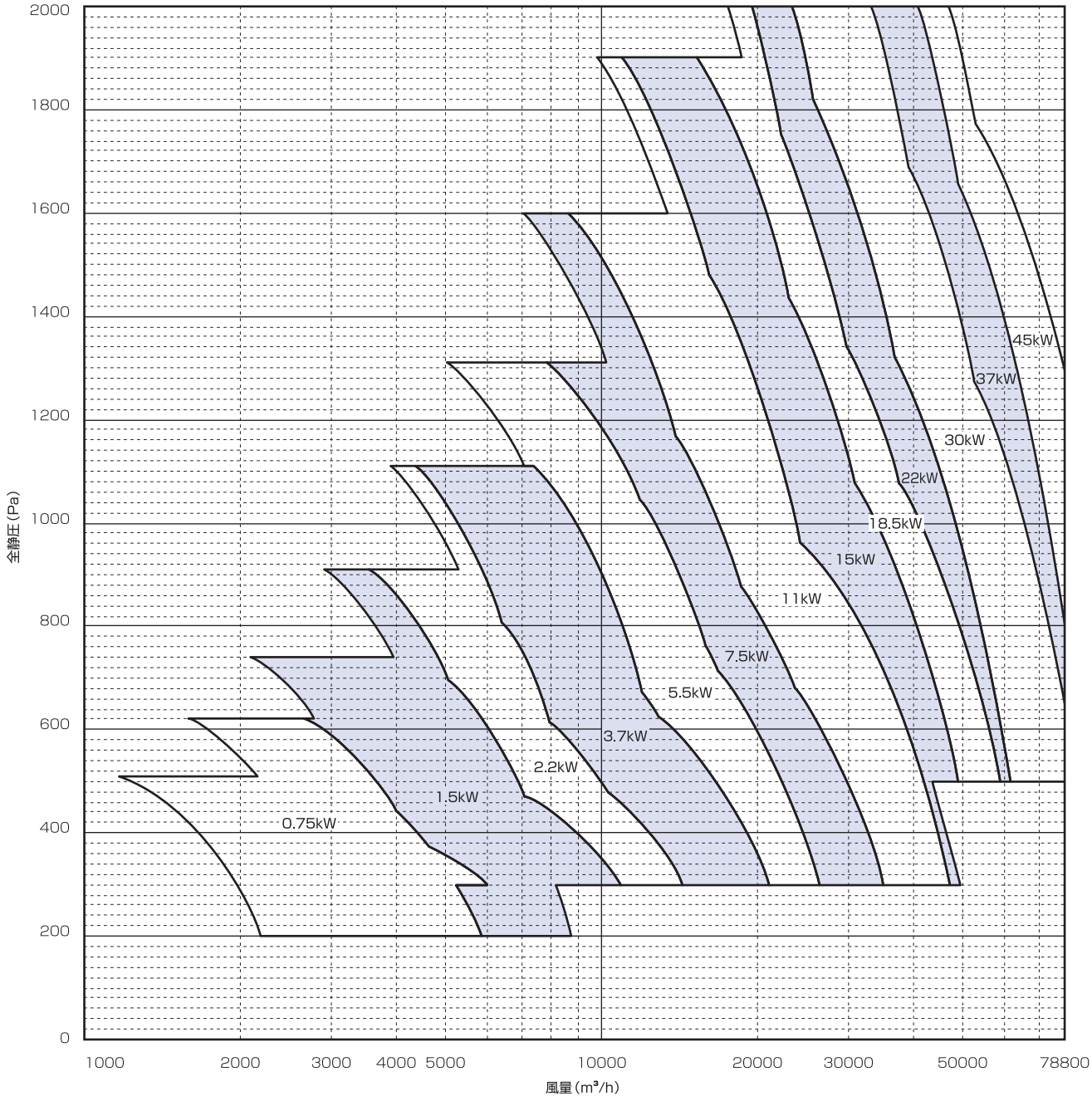

◀ 197
198

PC型プラグファンモータ容量選定表(60Hz)

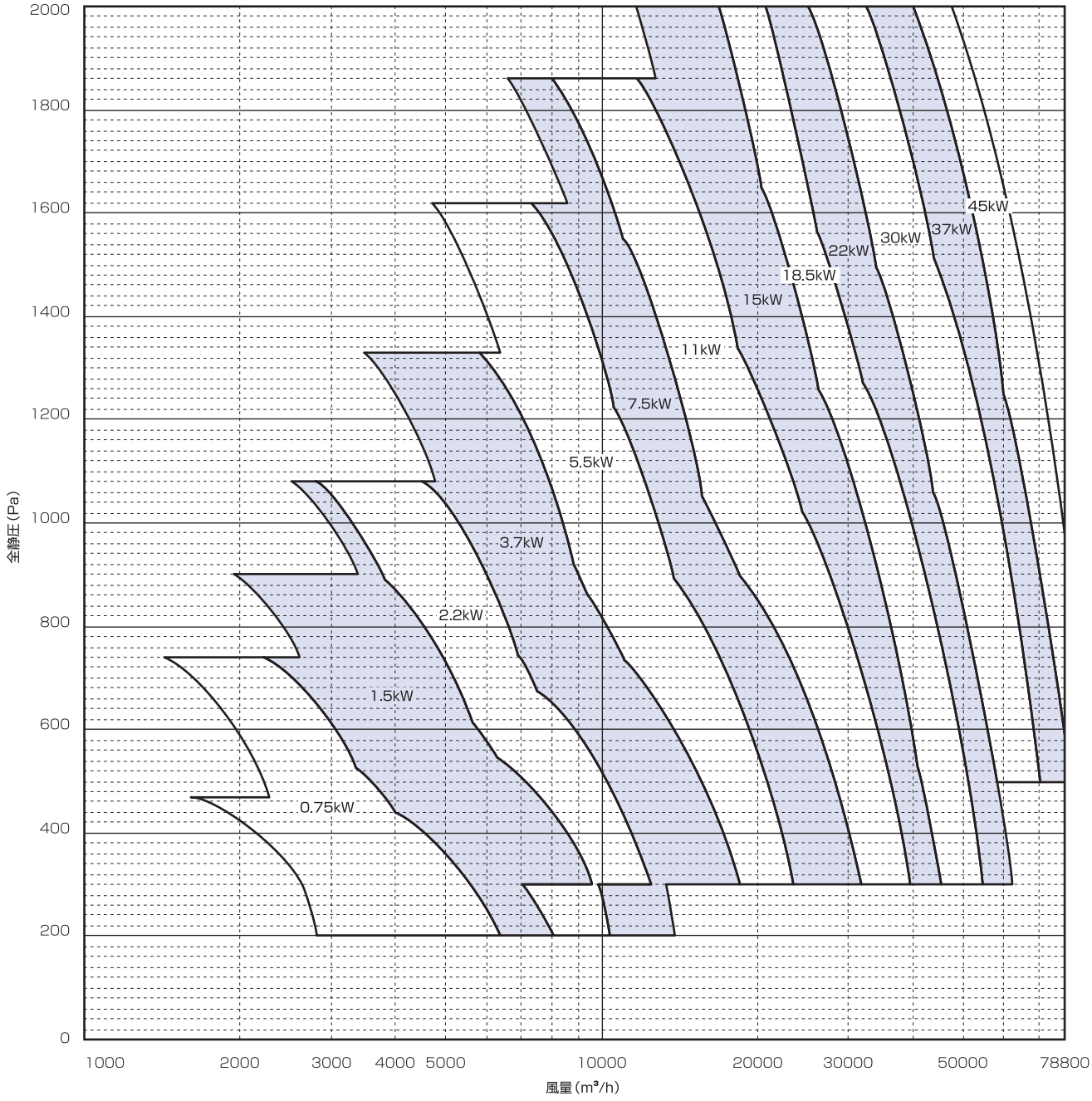

P23D-11

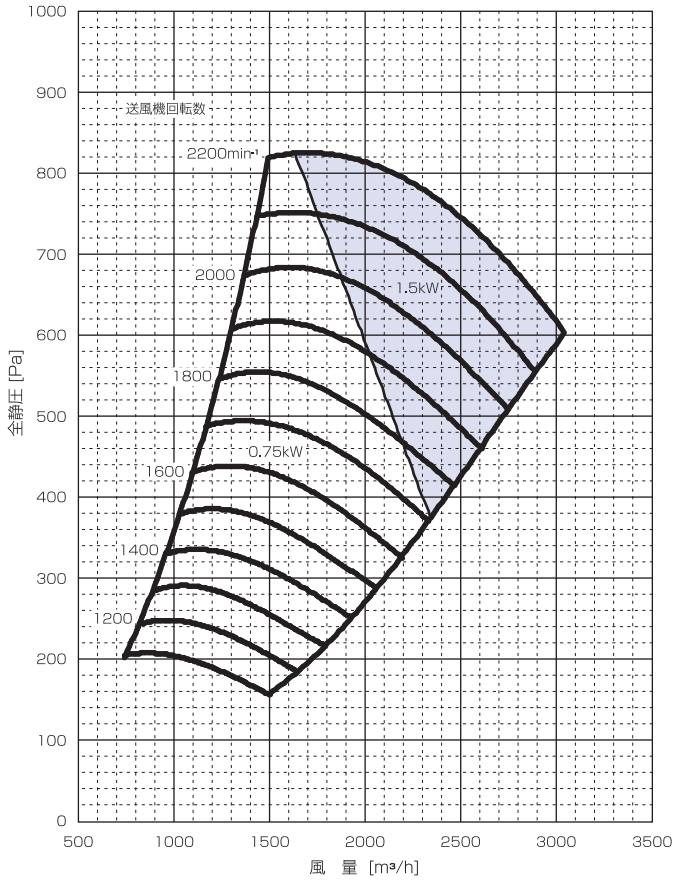

P25D-17

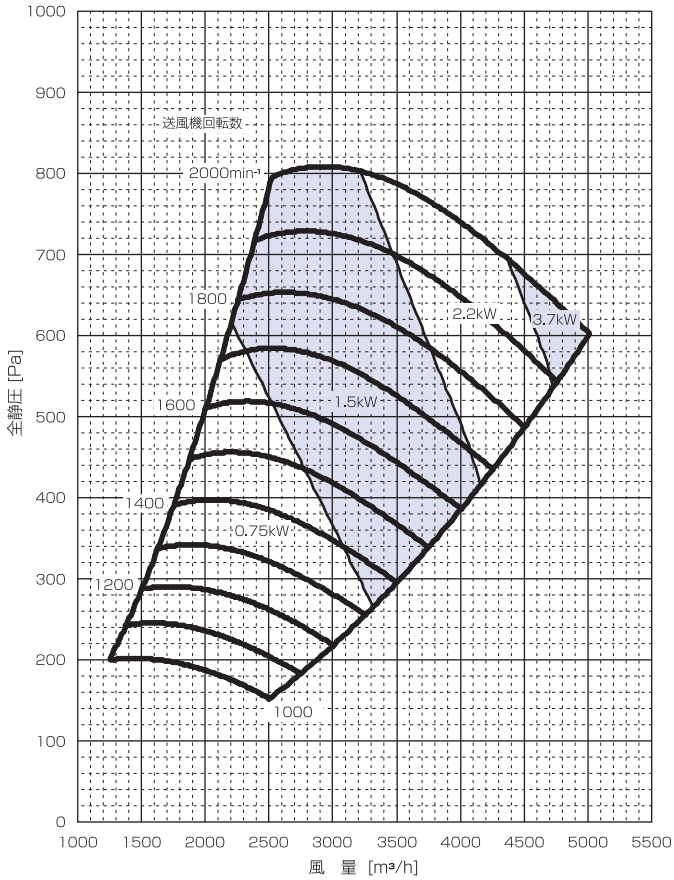

250D-090

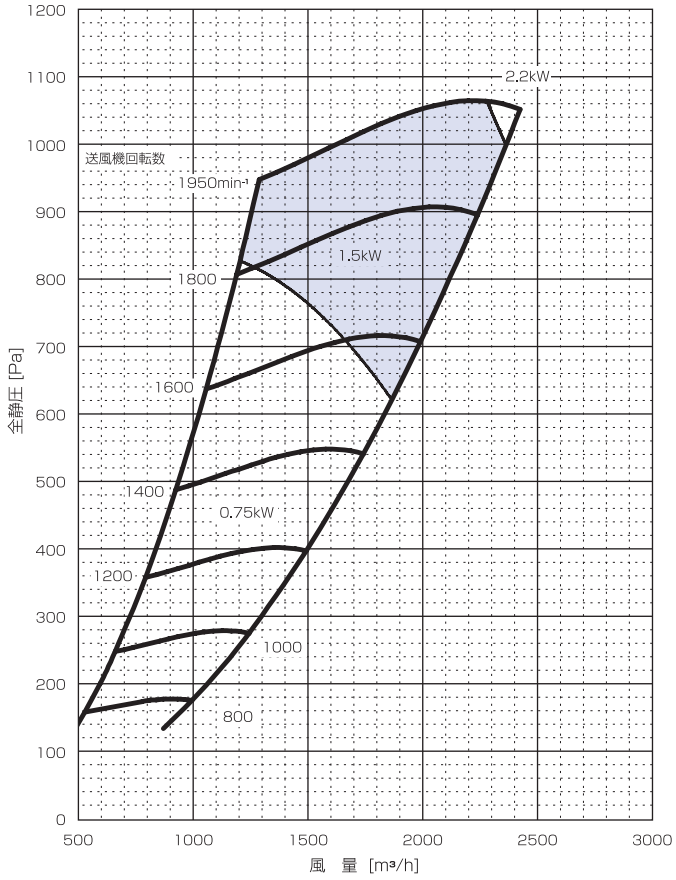

250D-140

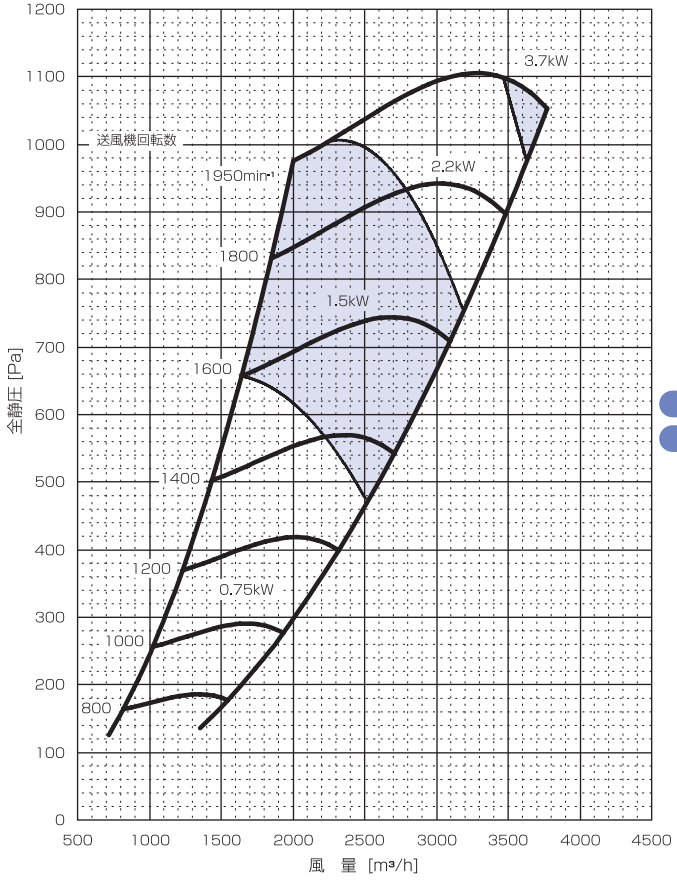

250D-195

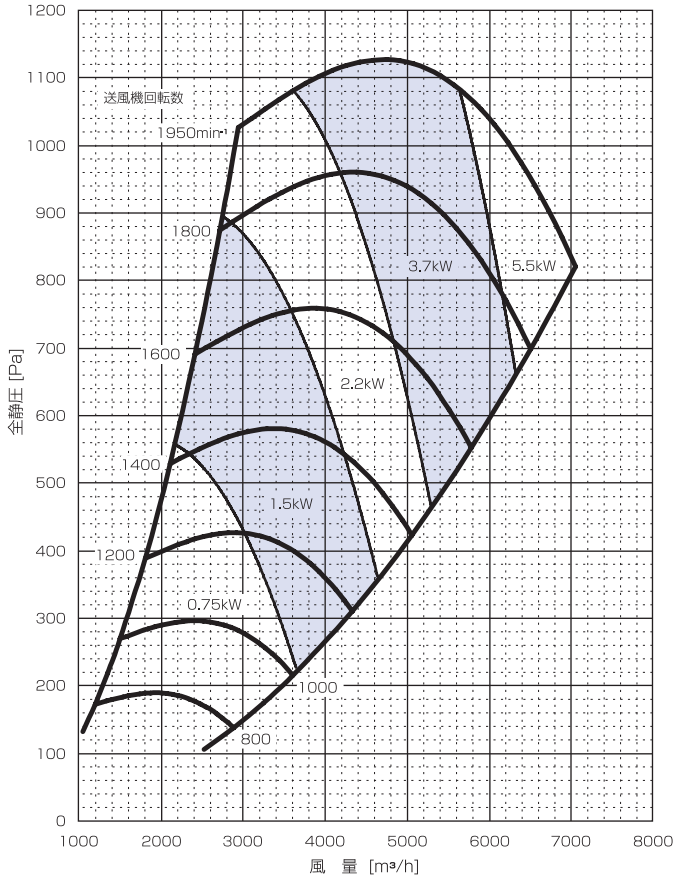

250D-220

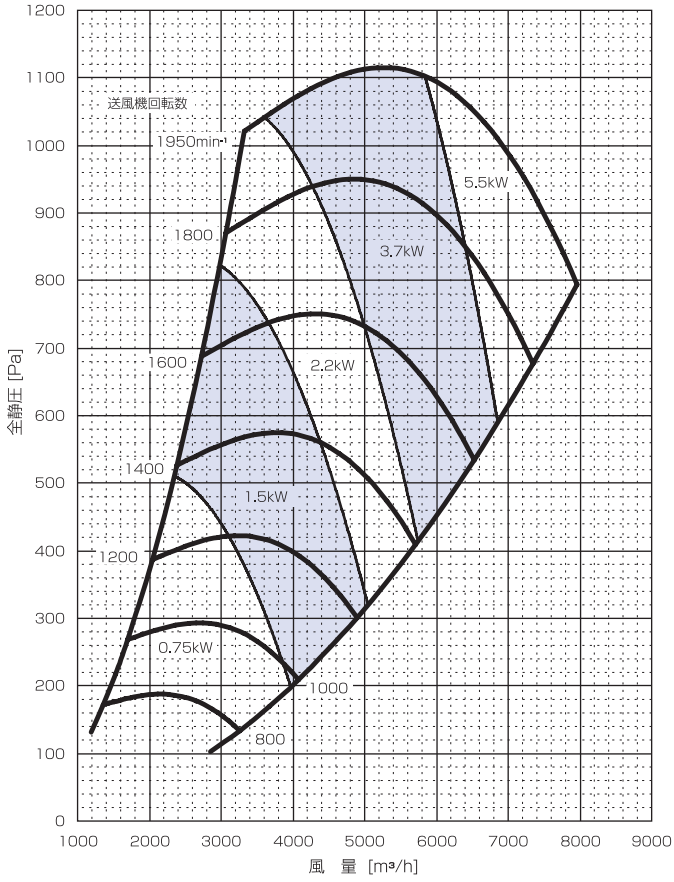

◀ 199
200

300D-160

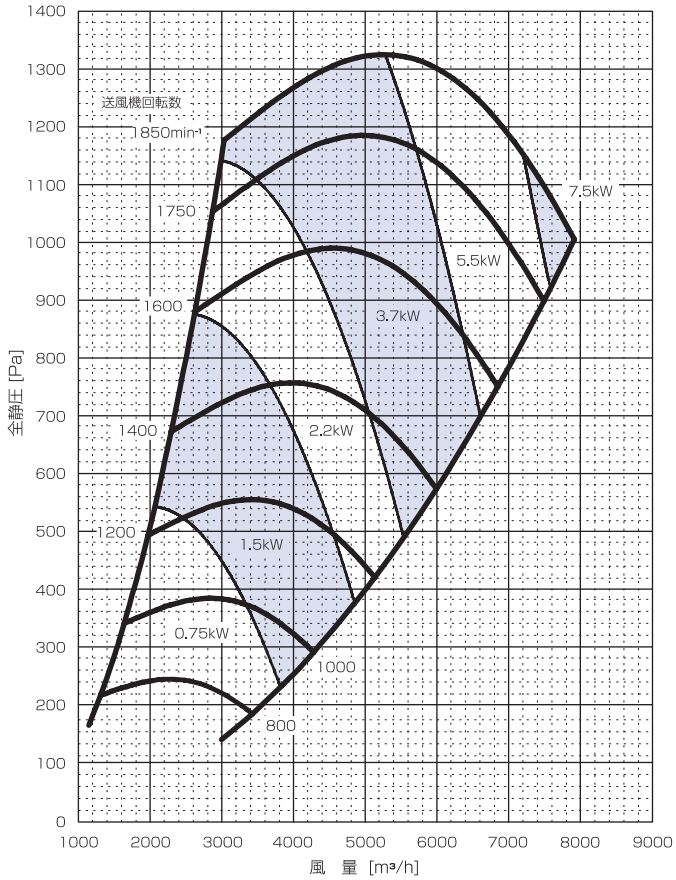

300D-220

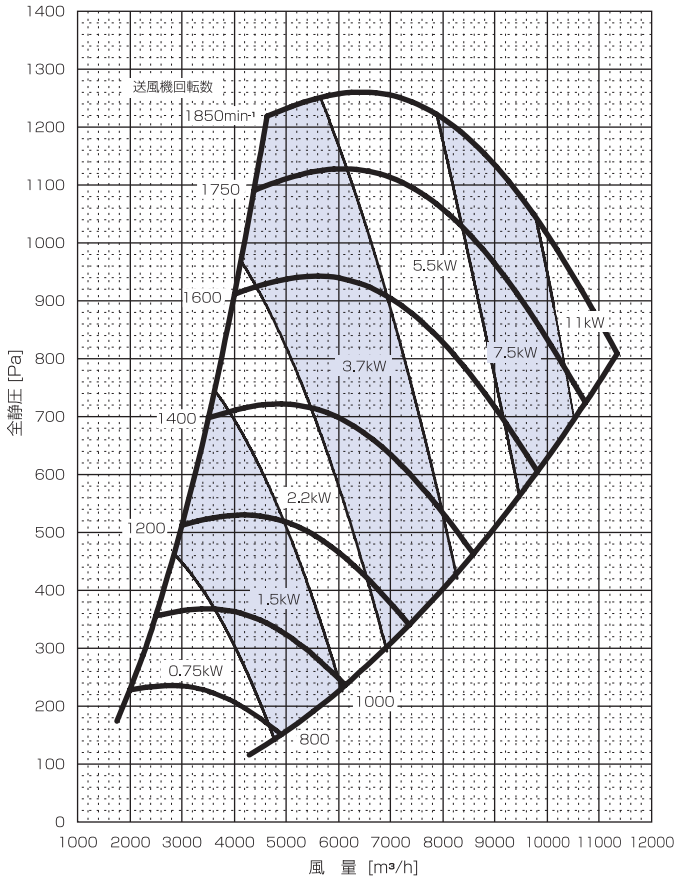

300D-270

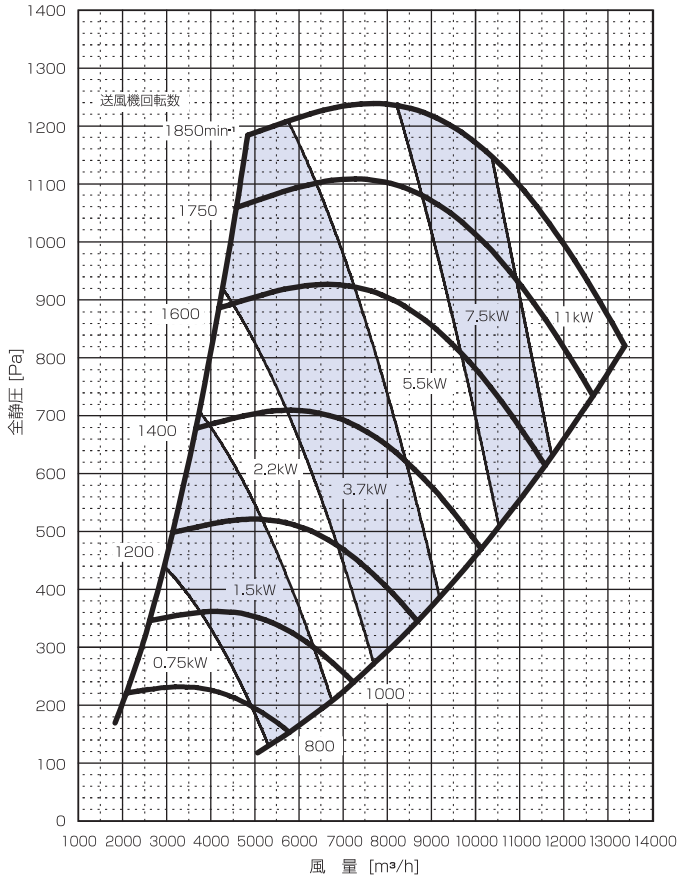

350D-250

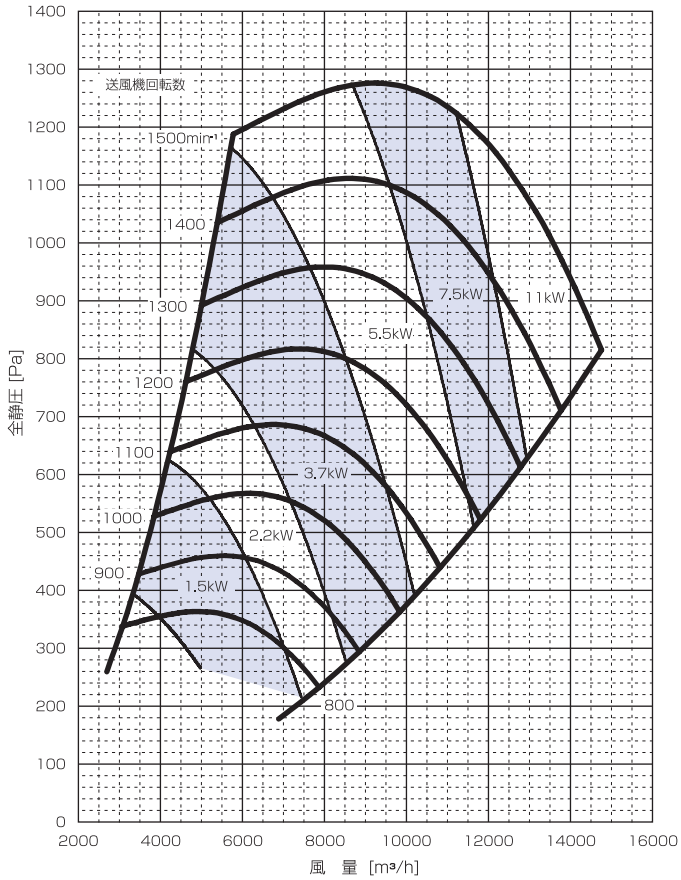

350D-295

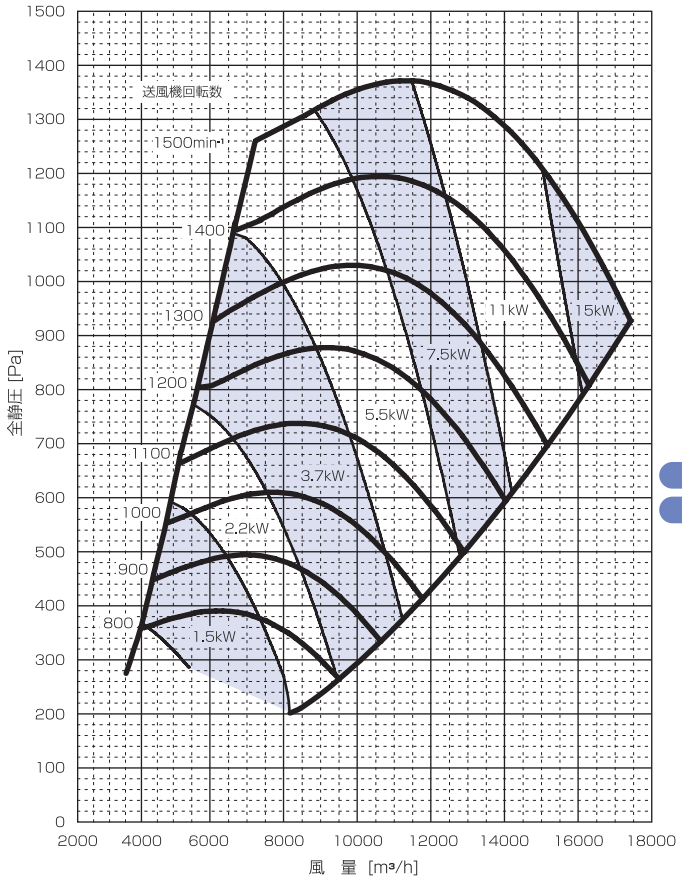

350D-335

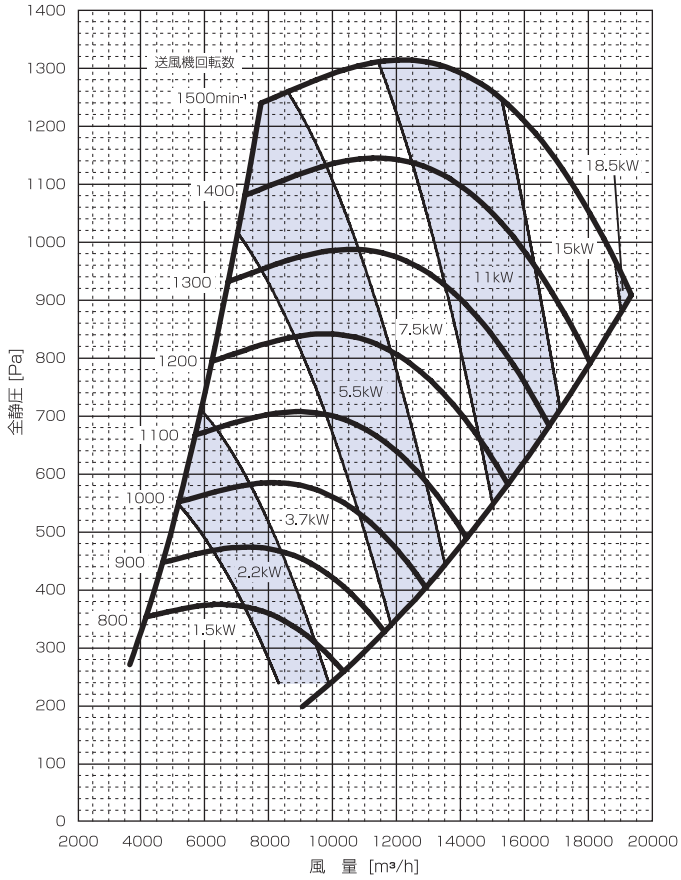

350D-370

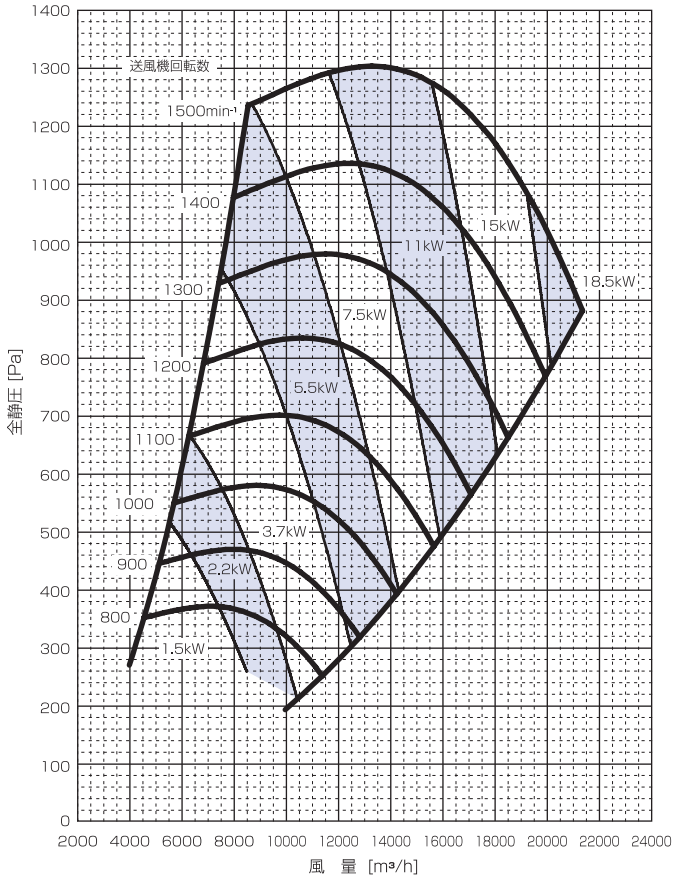

◀ 201
202

450D-280

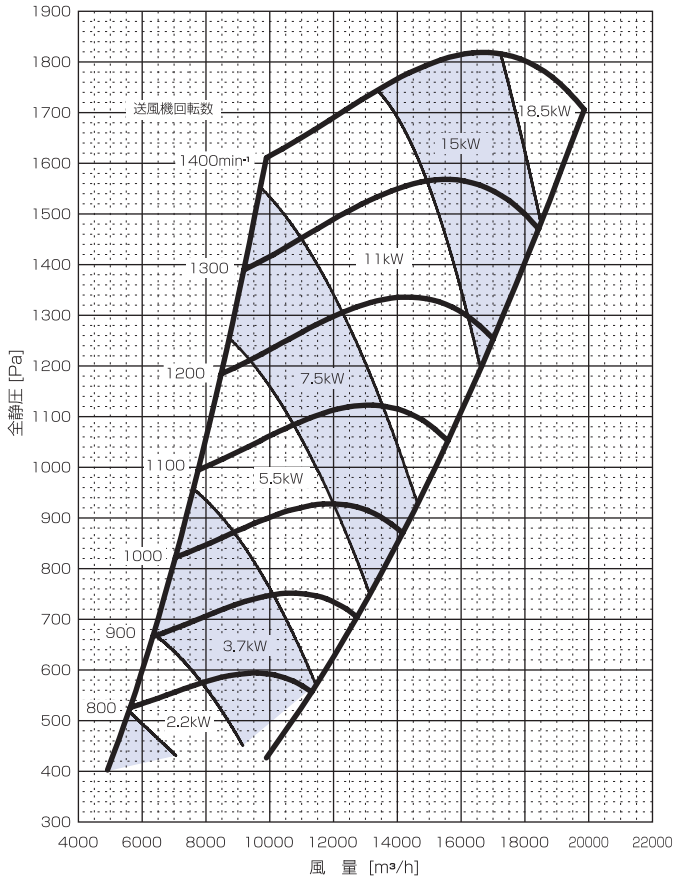

450D-315

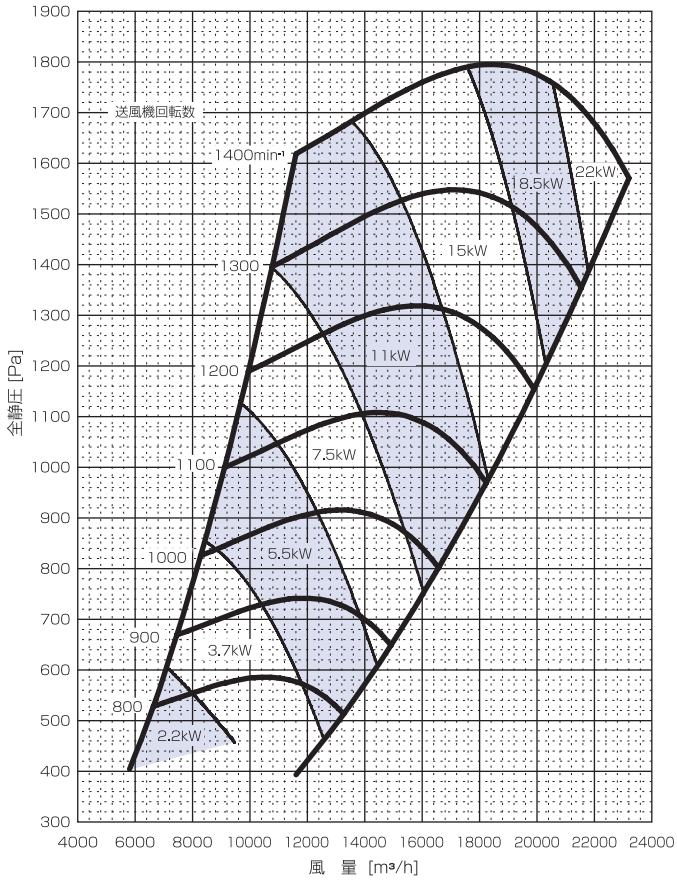

450D-360

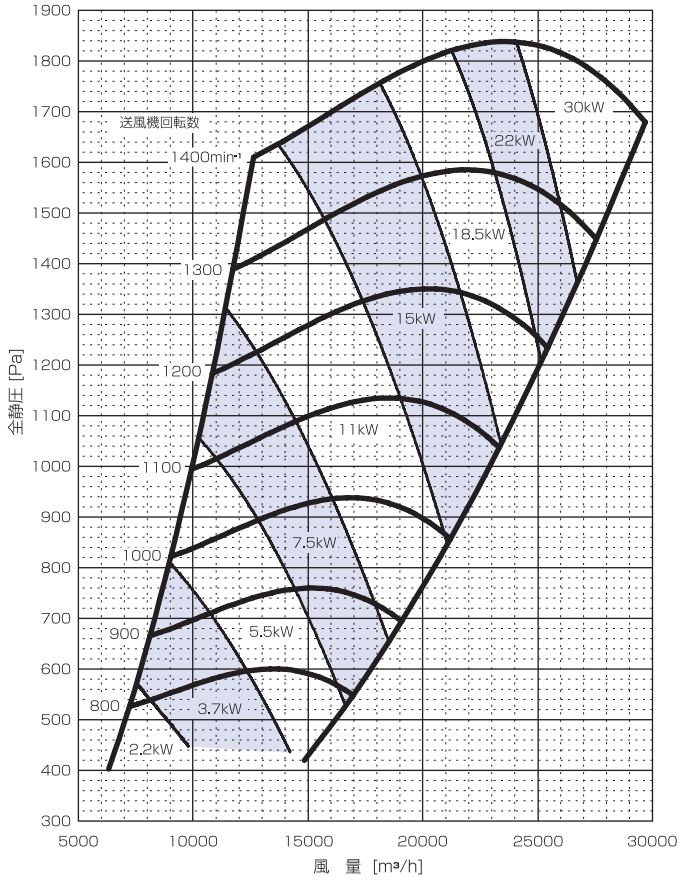

450D-430

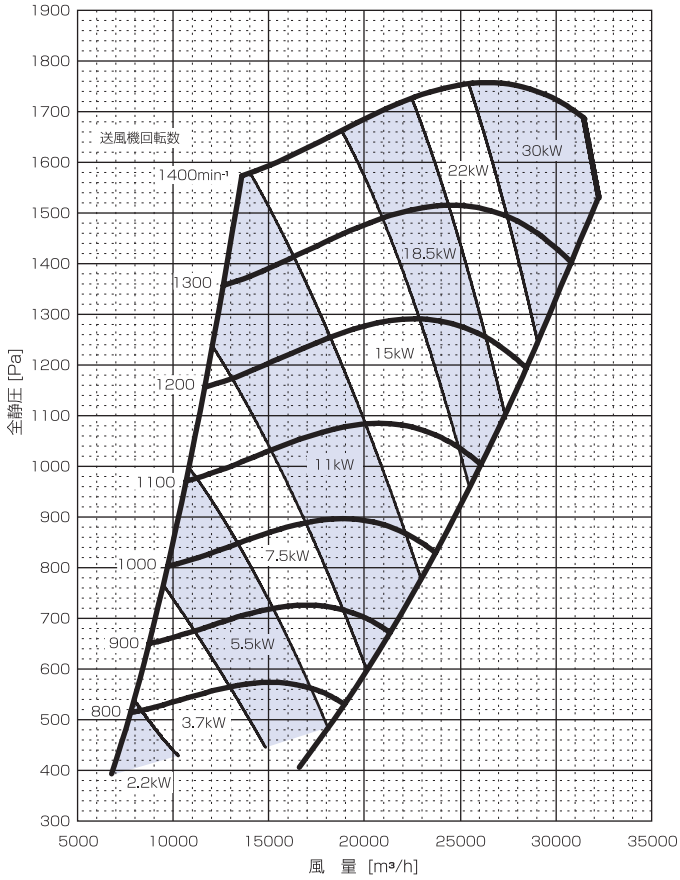

500D-420

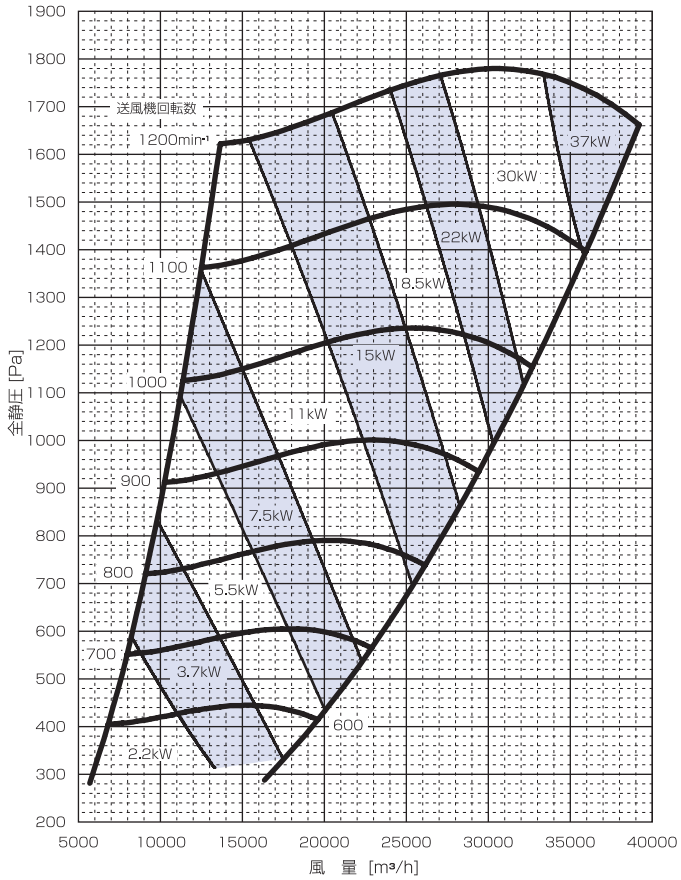

500D-600

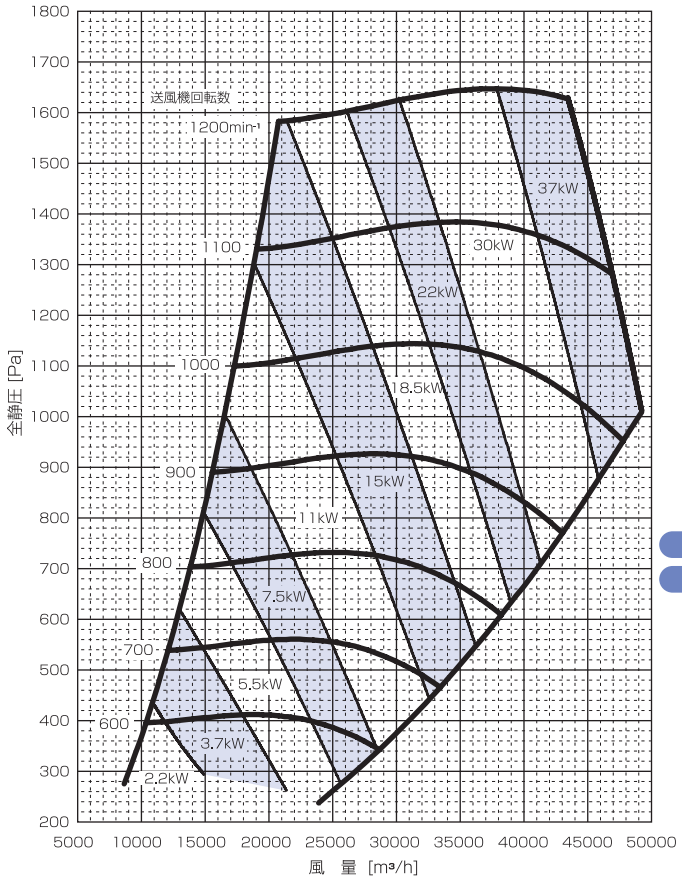

600D-465

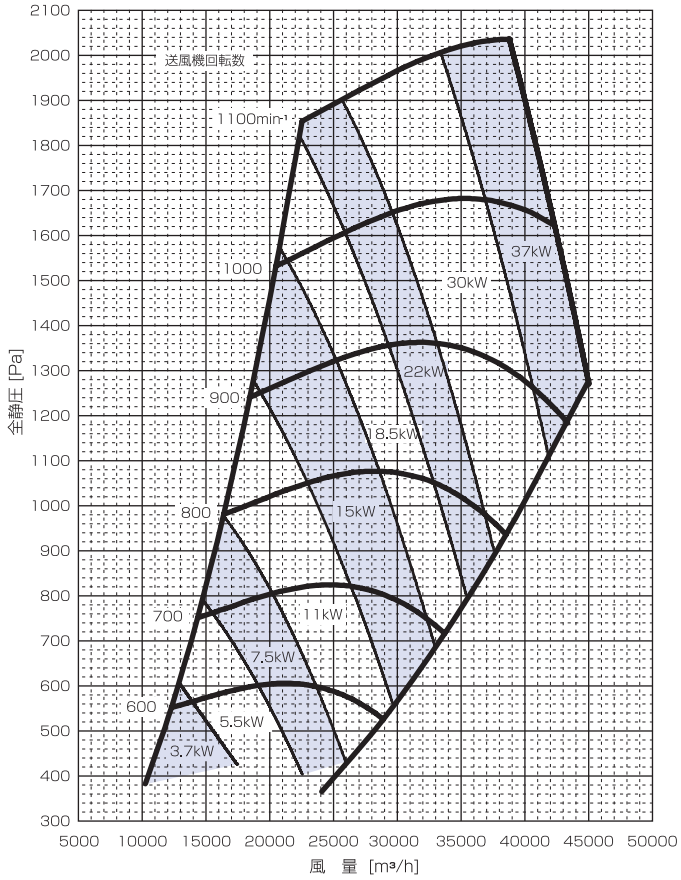

600D-680

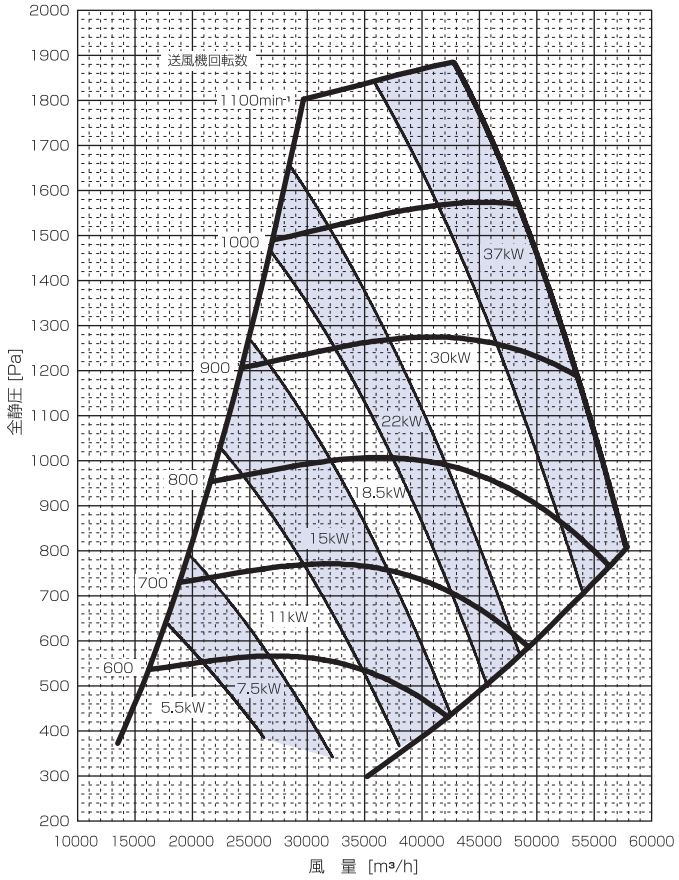

◀ 203
204

新晃工業歴史館

コンパクト型空調機のあゆみ

「Smart AHU」
コンパクト型空調機 AJEC型 販売開始

平成25年（2013年）

・プラグファン+ECモータ
（ファンモーター体型）

省エネタイプ
コンパクト型空調機 AJDD型 販売開始

平成20年（2008年）

・プラグファン+標準モータ（直動）

COP3や省エネ改訂で、
更なる省エネへの要求が
高まる

コンパクト型空調機 AJBD型 販売開始

平成16年（2004年）

・両吸シロッコファン+標準モータ（ベルト駆動）

◆平成10年（1998年）
省エネ法改訂

◆平成9年（1997年）
COP3（国連気候変動枠組条約）にて
京都議定書発行

GT仕様
コンパクト型 空調機 販売開始

平成8年（1996年）

・片吸シロッコファン+標準モータ（直動）
・ガルバリウム鋼板+硬質ウレタンによる
サンドイッチ外板

景気後退が鮮明となり、
低価格競争の様相

◆平成4年（1992年）
地価公示価格が、全国平均で住宅地、
商業地とも17年ぶりに下落

コンパクト型空調機
「エアージョイ」販売開始

平成3年（1991年）

・シロッコファン+長軸モータ（直動）
・外板はグラスウール+カラー鋼板
・アングル溶接構造

内需主導型の経済成長となり、都市部を中心に
インテリジェントビルの建設ラッシュ

◆昭和60年（1985年）
プラザ合意

省エネで快適な28℃へ

COOL BIZ 空調システム

COOL BIZ 空調システムラインアップ …… 207～208

レヒート方式
Coil to Coilレヒート型空調機（AJ−CC） …… 209～210

デュアルコイル方式
デュアルコイル型空調機（AJ−DC） …… 211～212

バイパス方式
コイルバイパス型空調機（AJ−CB） …… 213～214

VAV方式 …… 215

誘引ユニット方式・FPU方式 …… 216

デシカント方式
デシカント空調機 …… 217～218

チルドビーム方式 …… 219～220

Break　新晃工業歴史館 …… 221

COOL BIZ

空調システム ラインアップ

レヒート方式

外気熱を除湿後の
再熱に利用。
温熱源不要で
省エネ性を向上。

Coil to Coilレヒート型空調機

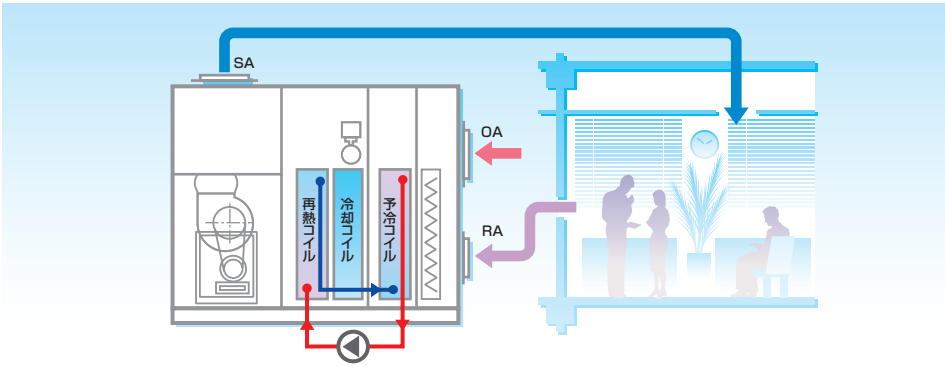

209~210ページ

デュアルコイル方式

顕熱負荷と潜熱負荷を
別々に処理して,部分
負荷時の快適性を向上。

デュアルコイル型空調機

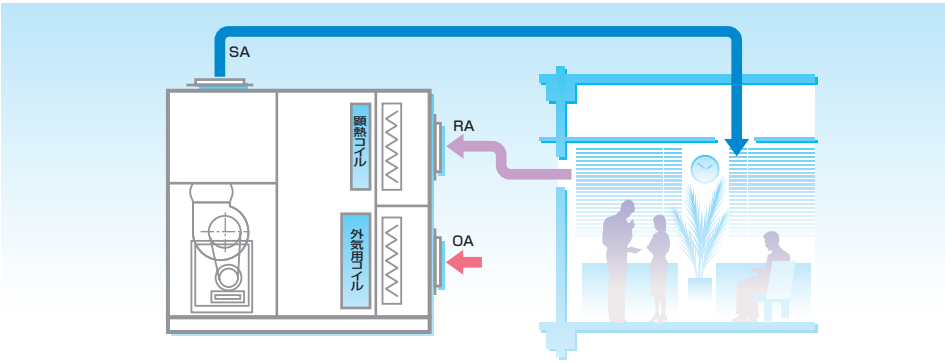

211~212ページ

バイパス方式

コイルで除湿した空気と
バイパス空気の
混合により、
省エネ性と快適性を
ともに向上。

コイルバイパス型空調機

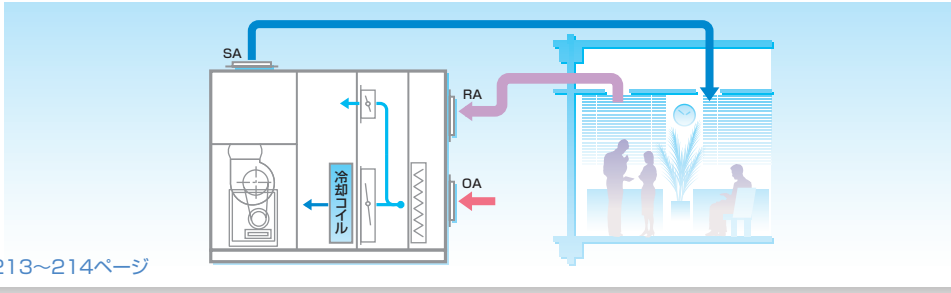

213~214ページ

VAV方式

部分負荷時にも、
除湿量を確保。
さらに、送風動力の
低減が可能。

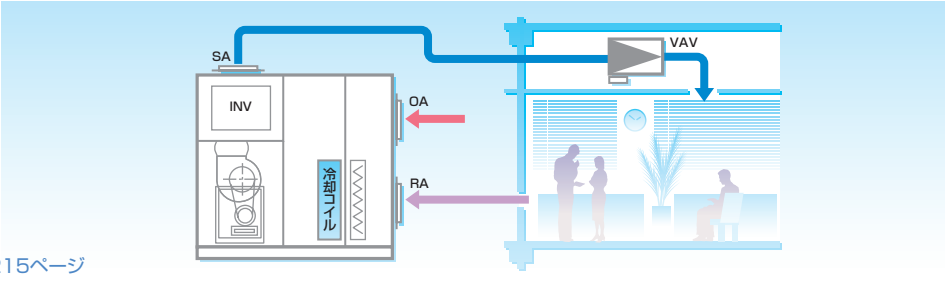

215ページ

誘引ユニット方式

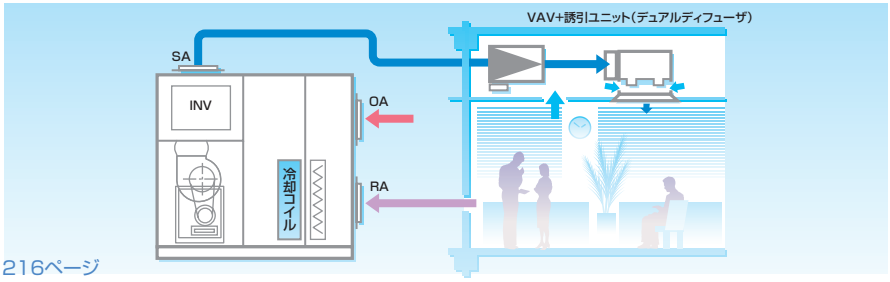

216ページ

FPU方式

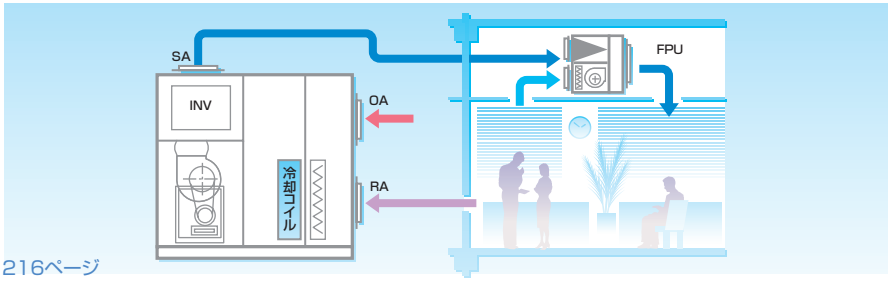

216ページ

デシカント方式

除湿制御用のデシカント空調機を用いることにより、高いレベルでの快適性を実現。
さらに低温再生型デシカントローターの採用により高いレベルでの省エネ性を実現。

デシカント空調機

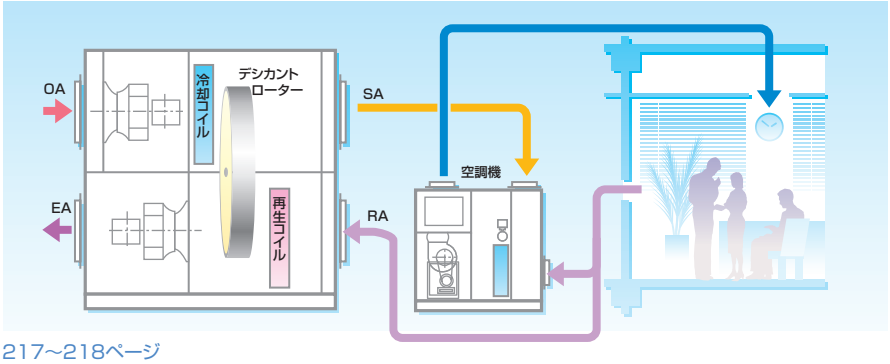

217~218ページ

チルドビーム方式

自然対流や放射効果により、からだへの負担を軽減 した“やさしい”空調を実現。

クライマトーン

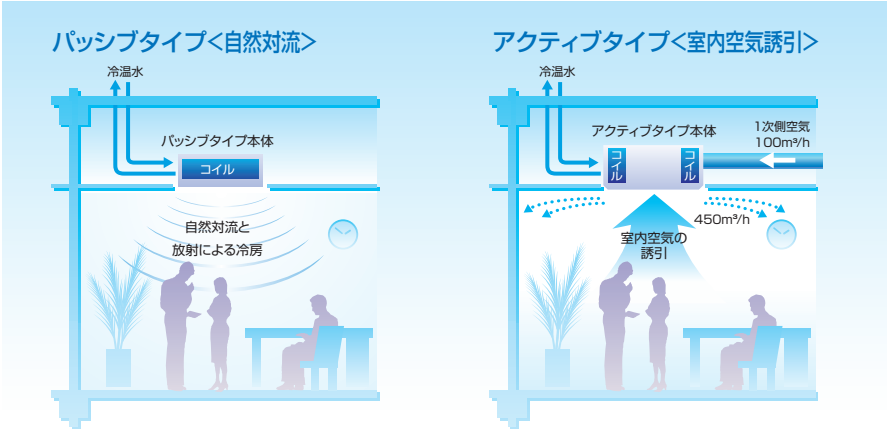

219~220ページ

Coil to Coil レヒート型空調機

外気からの顕熱回収により、除湿後の再熱に温熱源不要で省エネ性を向上。

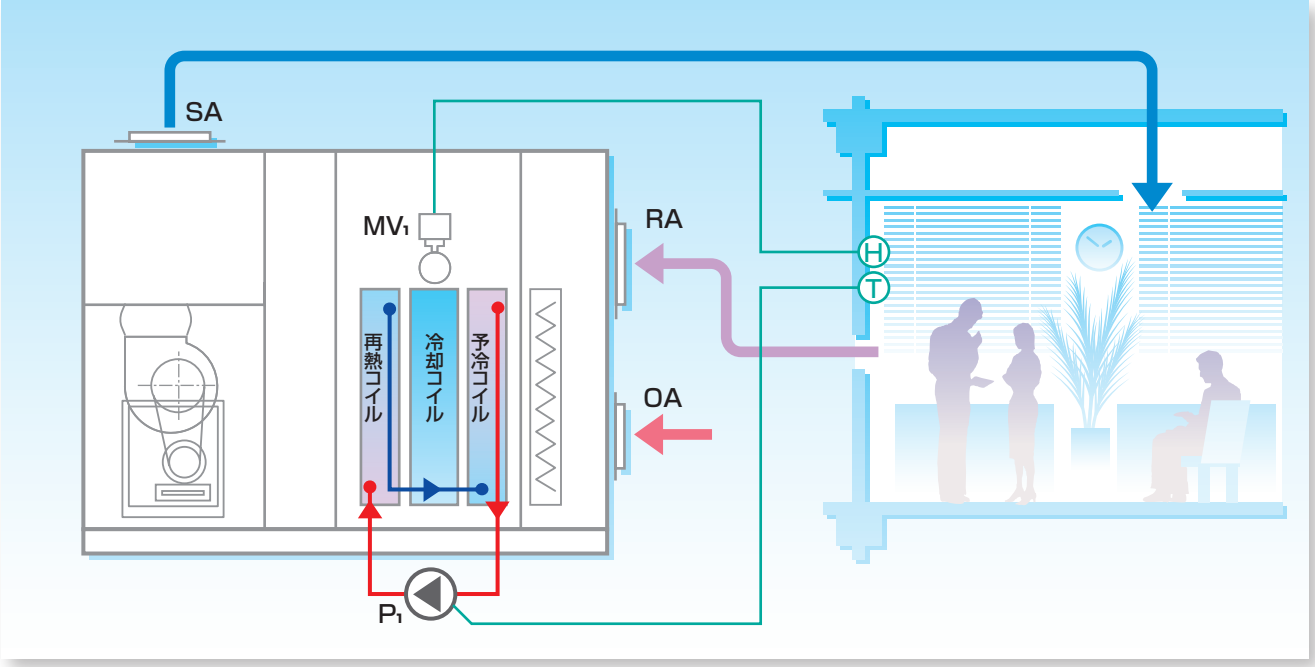

特　長

- 再熱源として、外気を利用するため、温熱源を必要としません。
- 外気をプレクール(PC)する予冷コイルとレヒート(RH)する再熱コイルの間で熱媒を循環します。

制御例

- 還気温度または室内温度により、循環ポンプ(P_1)を起動して再熱します。
- 還気湿度または室内湿度が設定値になるように、冷却コイルへの通水量を制御弁(MV_1)で調整します。

■ 空気線図上の動き

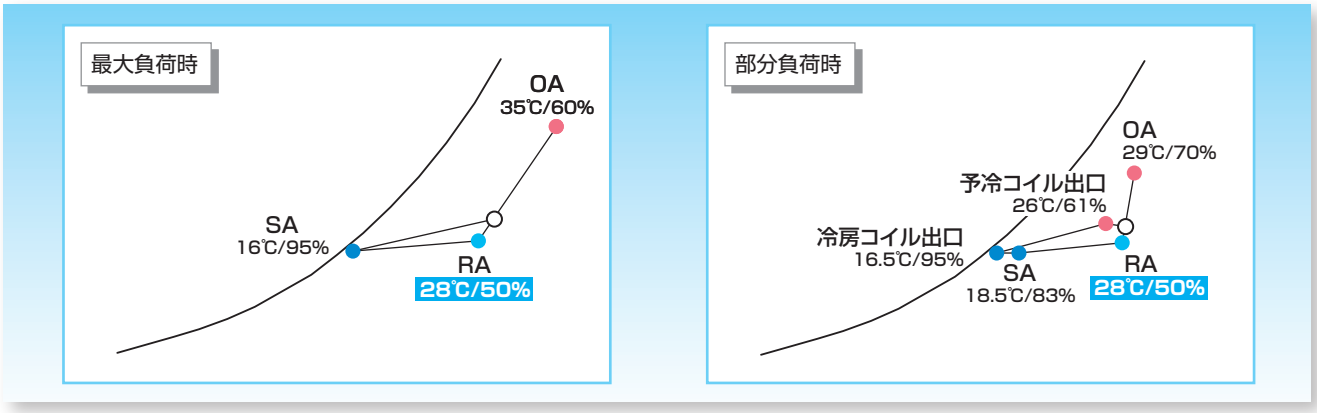

Coil to Coil レヒート型空調機(CC)

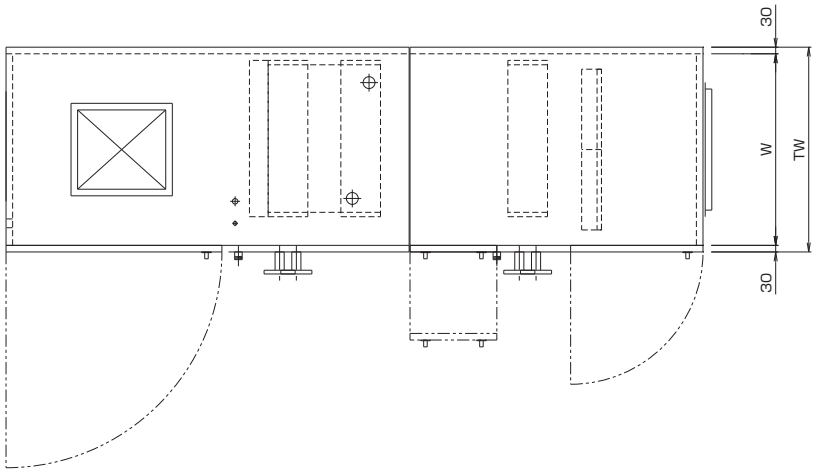

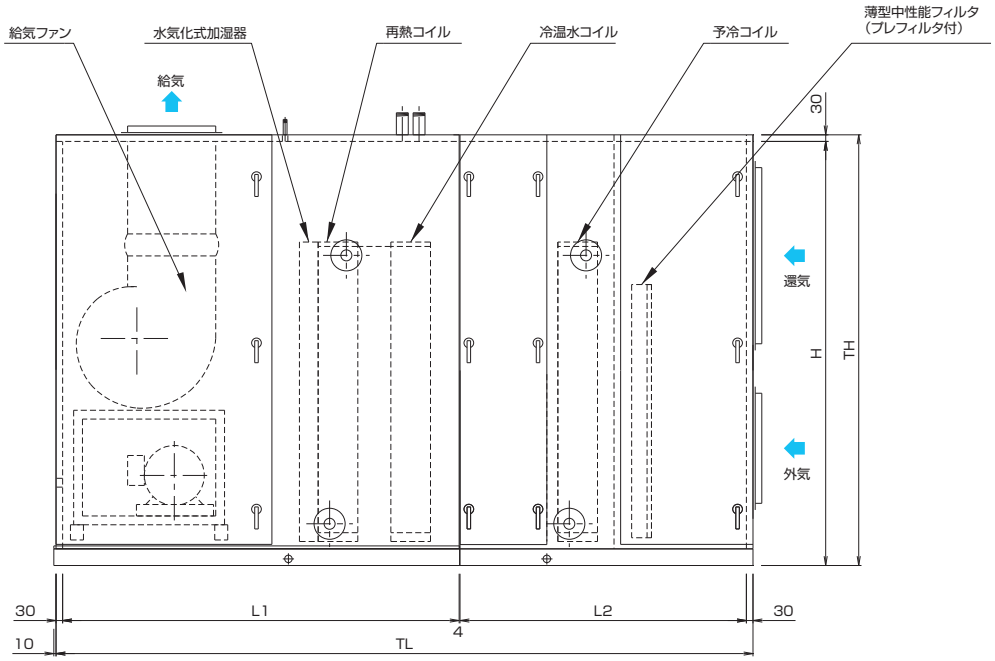

ユニット サイズ	定格風量 (m³/h)	機外静圧 (Pa)	電動機容量 (kW/P)	TW (mm)	TH (mm)	TL (mm)	W (mm)	H (mm)	L1 (mm)	L2 (mm)	概算重量 (kg)
60	3600	300	2.2/4	660	1461	2764	600	1431	1600	1100	650
100	6000	300	3.7/4	760	1771	2964	700	1741	1700	1200	850
150	9000	300	7.5/4	930	1981	3164	870	1951	1800	1300	1050
200	12000	300	11/4	1090	2041	3214	1030	2011	1800	1350	1200
300	18000	300	15/4	1460	2151	3544	1400	2121	2000	1480	1600

※ポンプ内蔵の場合は別途ご相談ください。

デュアルコイル型空調機

顕熱負荷と潜熱負荷を別々に処理して、部分負荷時の快適性を向上。

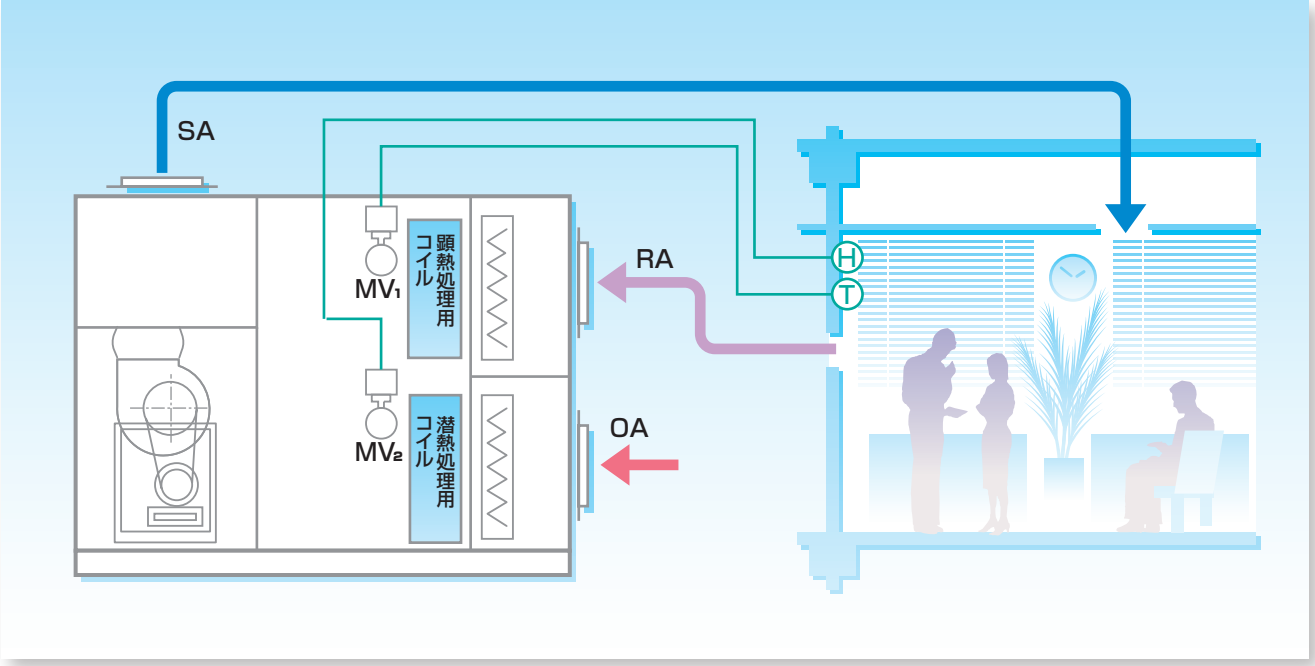

特　長

● 顕熱負荷と潜熱負荷を2台のコイルでそれぞれ処理します。

制御例

● 還気温度または室内温度が設定値になるように、顕熱処理用コイル通水量を制御弁（MV_1）で調整します。

● 還気湿度または室内湿度が設定値になるように,潜熱処理用コイル通水量を制御弁（MV_2）で調整します。

■ 空気線図上の動き

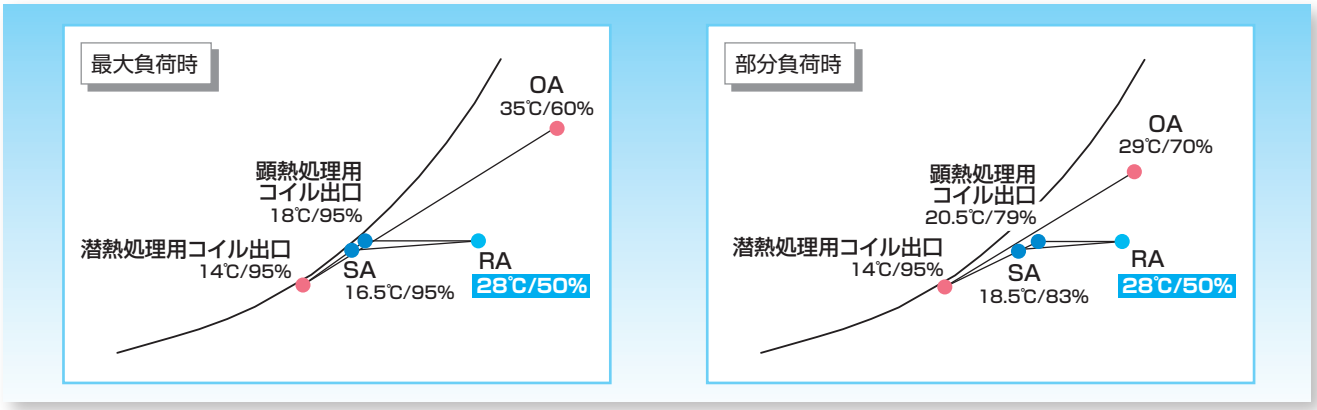

デュアルコイル型空調機(DC)

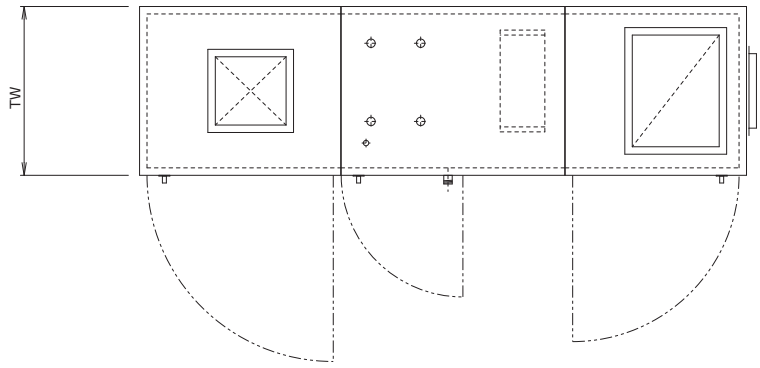

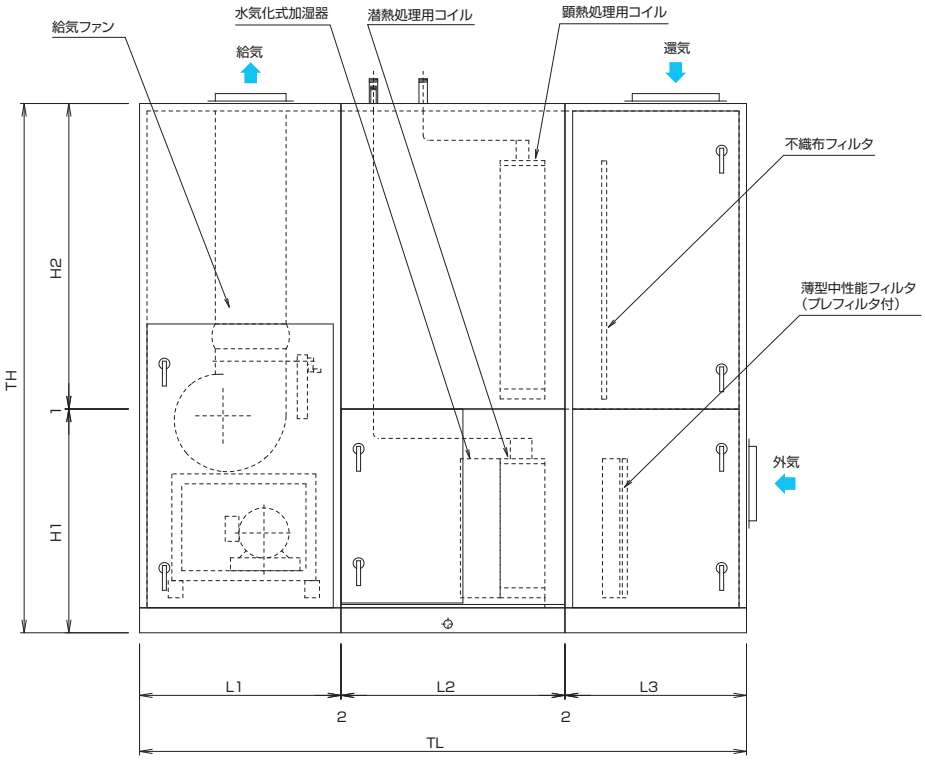

ユニット サイズ	全風量 (m³/h)	機外静圧 (Pa)	電動機容量 (kW/P)	TW (mm)	TH (mm)	TL (mm)	H1 (mm)	H2 (mm)	L1 (mm)	L2 (mm)	L3 (mm)	概算重量 (kg)
40	2400	300	1.5/4	600	1732	2334	801	930	750	900	680	650
80	4800	300	2.2/4	680	2132	2394	901	1230	810	900	680	750
150	9000	300	3.7/4	960	2132	2604	901	1230	970	900	730	900
300	18000	300	11/4	1460	2332	2784	901	1430	1100	950	730	1200

コイルバイパス型空調機

コイルで除湿した空気とバイパス空気の混合により、省エネ性とともに快適性を向上します。

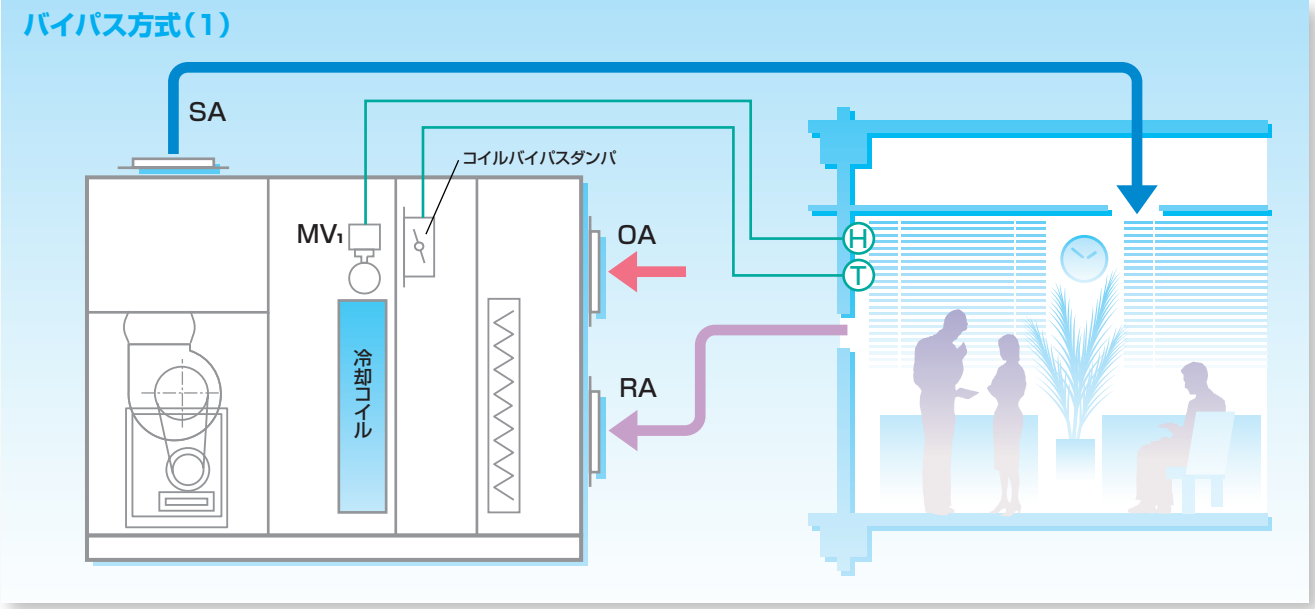

特　長

- コイルで充分に除湿した空気とバイパス空気を混合することで、給気温湿度を制御する方式です。
- 機内にダンパを設置することで対応可能のため、空調機サイズは他方式と比べ小さくなります。
- 除湿後の空気とRAを混合する構成にすると、より低湿度に制御できます。[バイパス方式(2)]

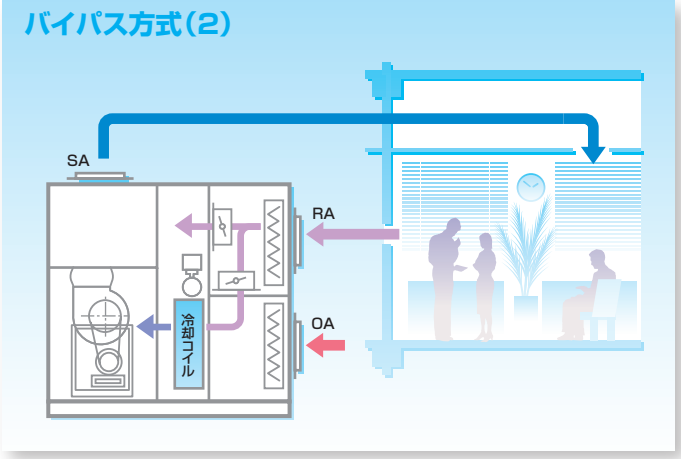

制御例

- 還気湿度または室内湿度が設定値になるように、冷却コイル通水量を制御弁(MV1)で調整します。
- 還気温度または室内温度が設定値になるように、バイパス量をダンパで調整します。

■ 空気線図上の動き

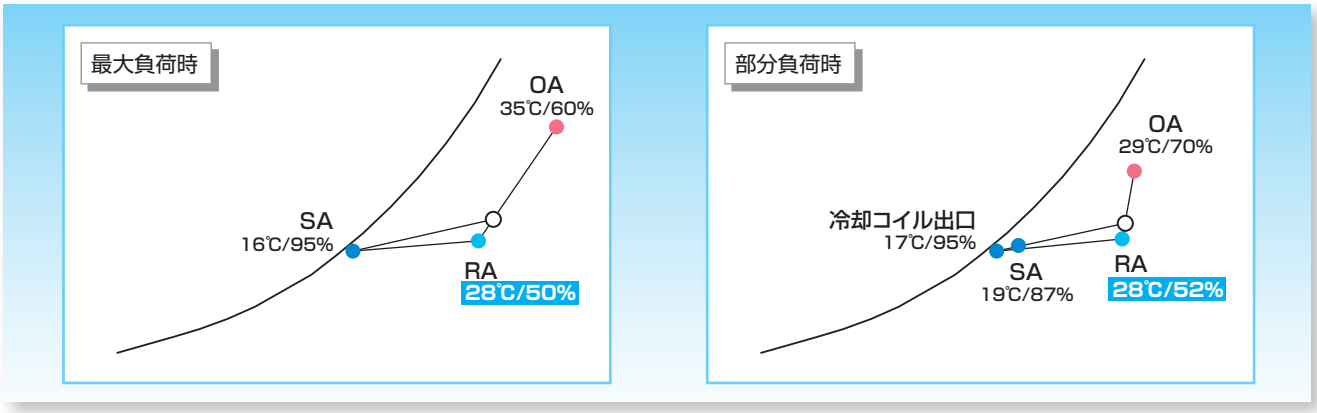

コイルバイパス型空調機(CB)

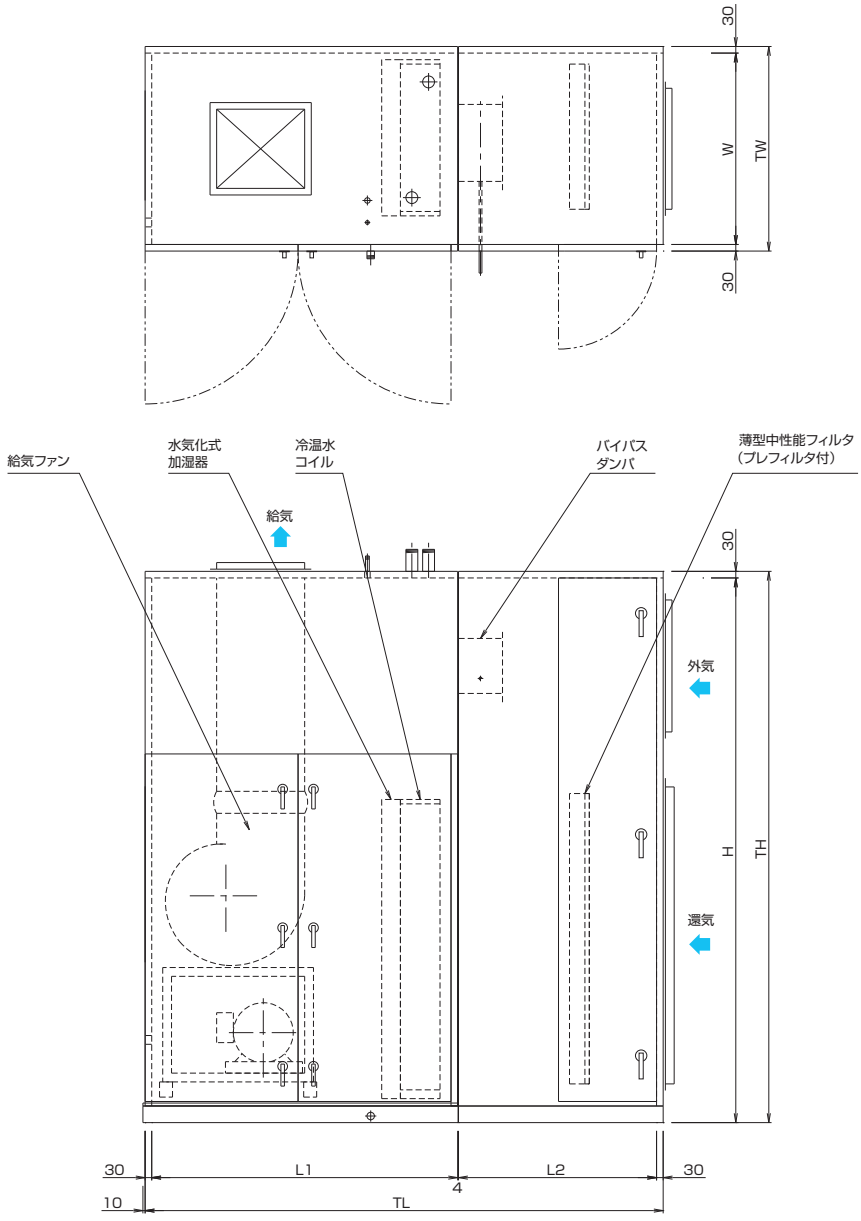

ユニット サイズ	定格風量 (m³/h)	機外静圧 (Pa)	電動機容量 (kW/P)	TW (mm)	TH (mm)	TL (mm)	W (mm)	H (mm)	L1 (mm)	L2 (mm)	概算重量 (kg)
60	3600	300	1.5/4	710	1721	2124	650	1691	1210	850	600
100	6000	300	3.7/4	760	2331	2124	700	2301	1210	850	800
150	9000	300	5.5/4	930	2531	2354	870	2501	1390	900	1000
200	12000	300	7.5/4	1090	2581	2354	1030	2551	1390	900	1050
300	18000	300	11/4	1410	2681	2514	1350	2651	1550	900	1350

VAV空調機+VAV方式

部分負荷時にも、除湿量を確保。さらに、送風動力の低減が可能。

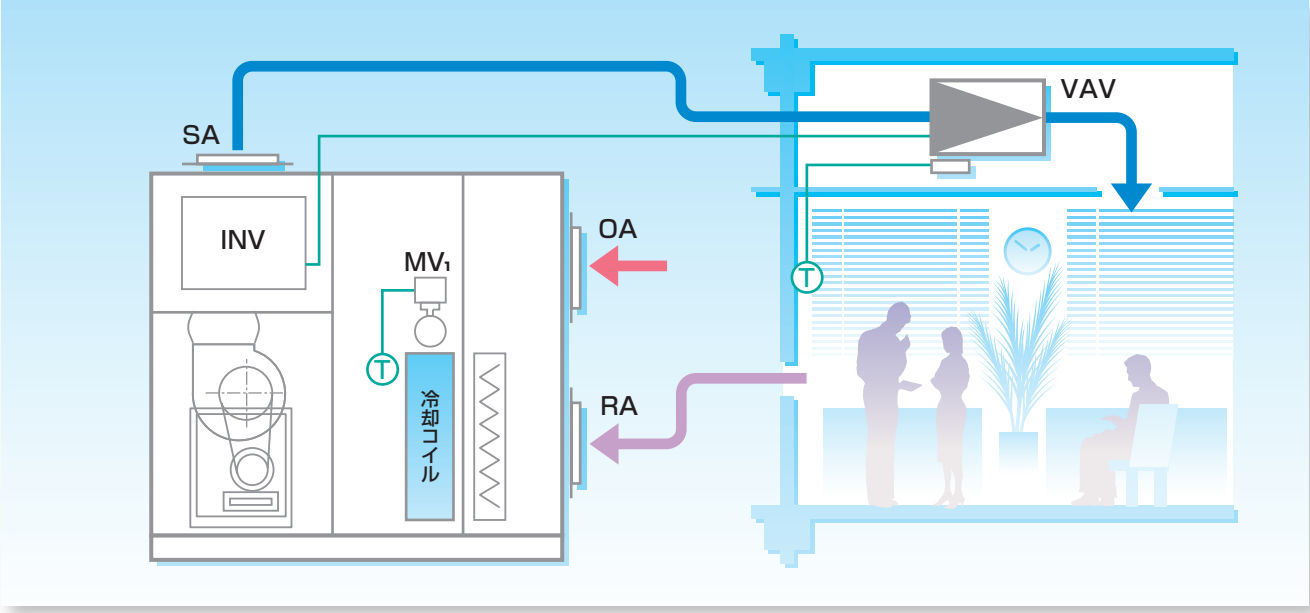

特　長

- 給気温度を維持し、風量を可変として負荷変動に対応します。部分負荷も充分除湿された空気の供給が可能なため室内湿度の上昇を抑えられます。
- 部分負荷時の送風動力の削減が可能であり、省エネ性の高い方式です。

制御例

- 給気温度が設定値になるように冷却コイルへの通水量を制御弁（MV_1）で調整します。
- 室内温度が設定値になるようにVAV開度を制御して、風量を可変します。各VAVの風量信号またはダンパ開度信号から必要風量を演算して、空調機インバータ（INV）により回転数制御することで、省エネルギー効果の高いシステムとなります。

●カタログをご用意しています

電子式VAV·CAVユニット（STU2）が掲載されているエアターミナルユニットシリーズカタログをご用意しています。当社担当営業までお申しつけください。

■ 空気線図上の動き

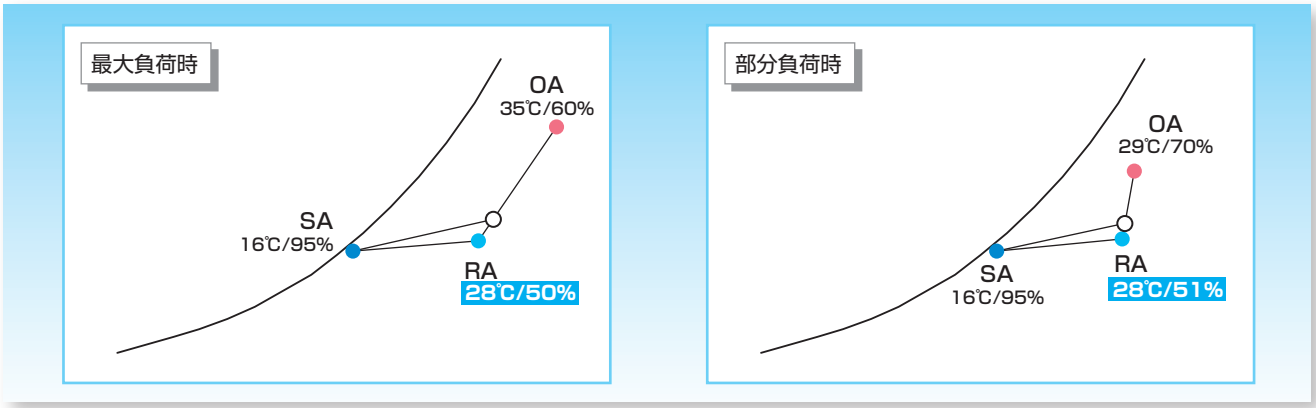

誘引ユニット方式

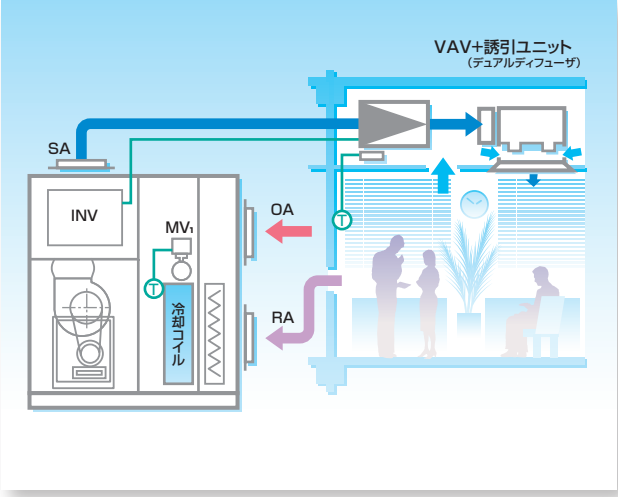

特　長

- 低温送風システムの場合には、誘引ユニット(デュアルディフューザ)を用いることで、風量やダクトサイズを抑えることが可能です。
- 低温送風システムのため、コイルで充分な除湿が可能であり、潜熱負荷の大きい空調に適しています。

制御例

- 給気温度が設定値になるように冷却コイルへの通水量を制御弁(MV1)で調整します。
- 室内温度が設定値になるようにVAV開度を制御して、風量を可変します。

デュアルディフューザ DD-ⅢB型

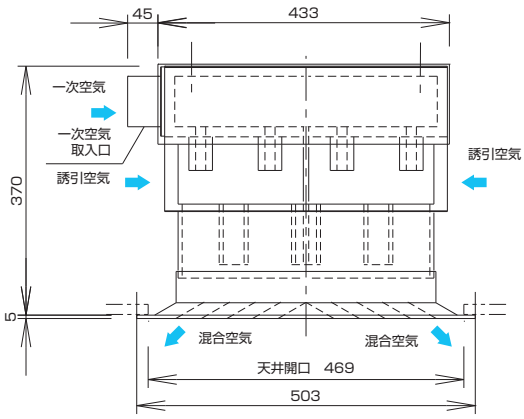

一次風量	750 m³/h
誘引比	55 %
混合風量	1165 m³/h
静圧損失	95 Pa
発生騒音	NC 40
対応吹出口	TMDC - 4A -3838

FPU方式

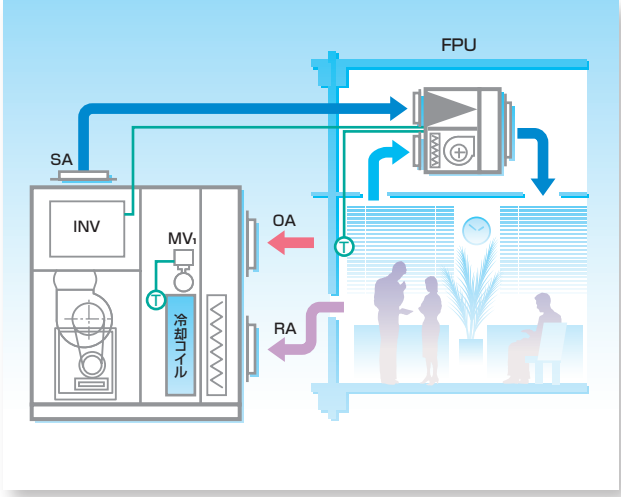

特　長

- 誘引ユニット方式と同様の効果が得られ、FPU方式の場合には、フィルタにより浄化された室内吹出となります。

制御例

- 給気温度が設定値になるように冷却コイルへの通水量を制御弁(MV1)で調整します。
- 室内温度が設定値になるようにVAV開度を制御して、風量を可変します。

ファンパワーユニット　FPU-s10

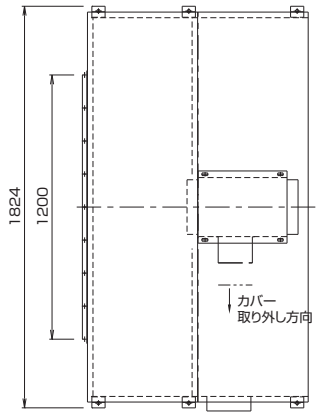

一次風量	0~2250 m³/h
還気風量	0~1500 m³/h
給気風量	0~3750 m³/h
中性能フィルタ	NBS 65 % (プレフィルタ付)

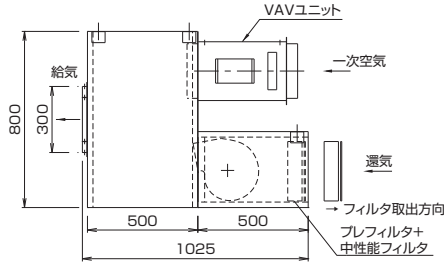

◀215
216

デシカント空調機

除湿制御用のデシカント空調機を用いることにより、高いレベルでの快適性を実現。
さらに低温再生型デシカントローターの採用により高いレベルでの省エネ性を実現。

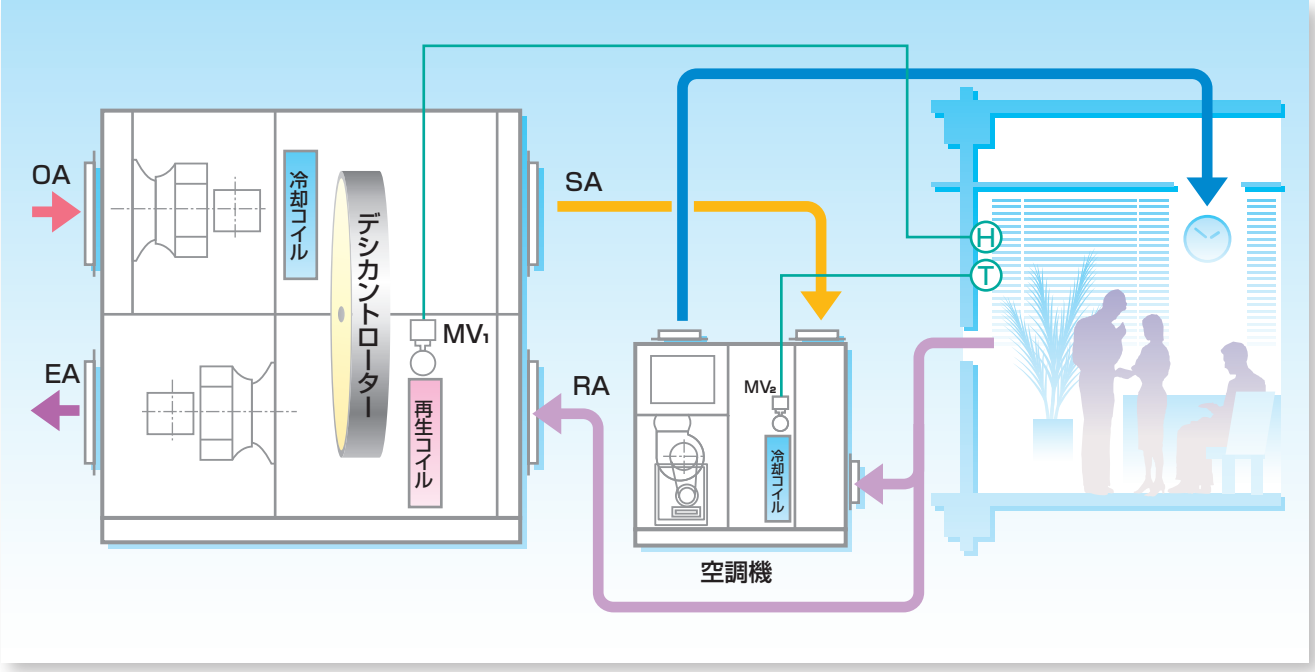

特　長

- 直接水分(潜熱)除去を担当するデシカント空調機と顕熱除去を担当する空調機に分離できます。従来の冷却除湿と異なり、一般的な冷水温7℃よりも高く設定することが可能であり、夏期冷熱源の消費電力削減に貢献します。
- 40～80℃の低温で再生可能な乾燥剤の開発により、実用化しました。ヒーポン排熱など各種低温排熱の利用ができ、今後、ますますデシカント空調システムの進展が期待されます。

制御例

- 還気湿度または室内湿度が設定値になるように、デシカント空調機の再生コイルへの通水量を制御弁(MV1)で調整します。
- 還気温度または室内温度が設定値になるように、冷却コイルへの通水量を制御弁(MV2)で調整します。

■ 空気線図上の動き

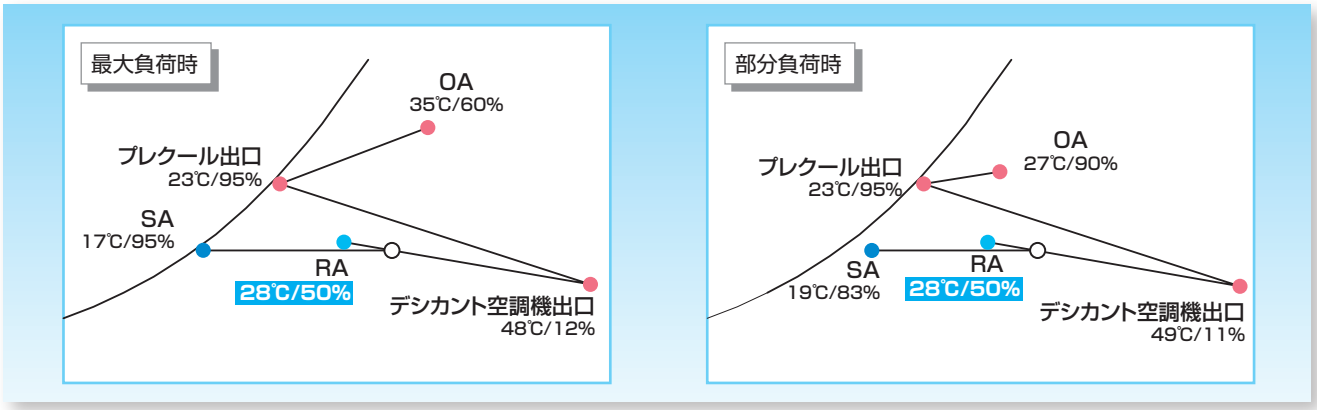

デシカント空調機

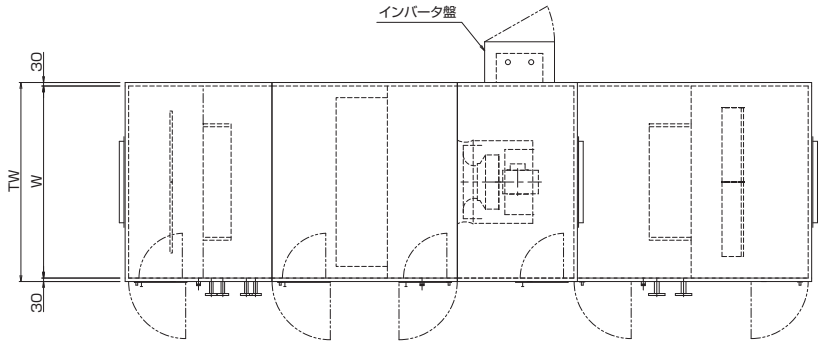

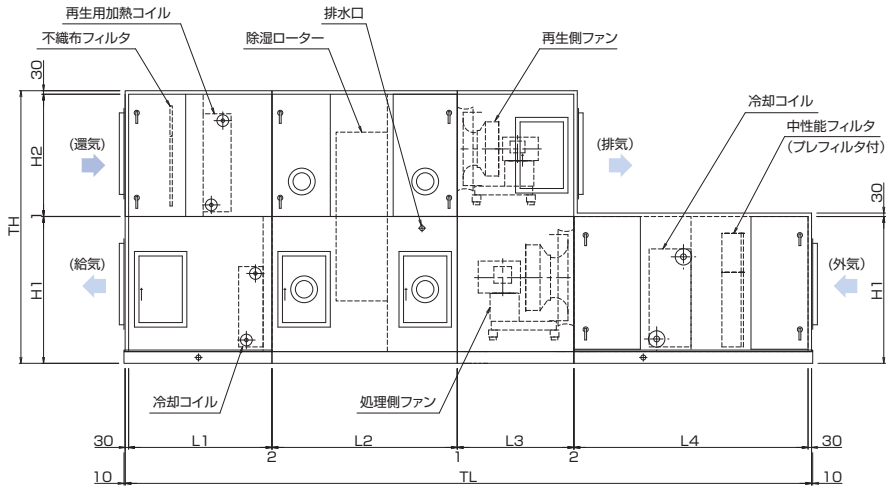

●カタログをご用意しています

潜熱·顕熱分離デシカント空調機　SDA型
産業用低露点除湿空調機　SDD型
が掲載されている

デシカント空調機·除湿機シリーズ
カタログをご用意しています。
当社担当営業までお申しつけください。

217·218

SDAH-SR-W(屋内設置型·シングルローター·温水コイル再生)

ユニットサイズ	処理側				再生側			
	定格風量(m³/h)	機外静圧(Pa)	電動機(kW/P)	ファンサイズ	定格風量(m³/h)	機外静圧(Pa)	電動機(kW/P)	ファンサイズ
SDAH-0965-SR-W	4,200	350	3.7/4	PF-20D-50F	3,300	200	1.5/4	PF-16D-70F
SDAH-1060-SR-W	5,500	350	3.7/4	PF-20D-70F	4,300	200	1.5/4	PF-16D-85F
SDAH-1220-SR-W	7,000	350	5.5/4	PF-22D-75F	5,500	200	2.2/4	PF-18D-85F
SDAH-1525-SR-W	10,800	350	7.5/4	PF-22D-85F	8,400	200	3.7/4	PF-20D-90F
SDAH-1730-SR-W	14,000	350	11/4	PF-24D-85F	10,800	200	3.7/4	PF-22D-95F
SDAH-1940-SR-W	18,000	350	11/4	PF-24D-100F	14,000	200	5.5/4	PF-22D-120F
SDAH-2190-SR-W	23,000	350	15/4	PF-27D-95F	18,000	200	7.5/4	PF-24D-120F
SDAH-2450-SR-W	28,000	350	18.5/4	PF-27D-115F	22,000	200	11/4	PF-24D-120F
SDAH-2650-SR-W	32,000	350	18.5/4	PF-30D-120F	25,000	200	11/4	PF-27D-120F
SDAH-2950-SR-W	40,000	350	30/4	PF-30F-120F	31,000	200	15/4	PF-27D-120F

ユニットサイズ	外形寸法(mm)										概算質量(kg)
	TW	TH	TL	W	H1	H2	L1	L2	L3	L4	
SDAH-0965-SR-W	1510	2312	5755	1450	1241	1040	1230	1590	800	2070	2000
SDAH-1060-SR-W	1560	2312	5855	1500	1241	1040	1230	1590	900	2070	2050
SDAH-1220-SR-W	1710	2452	5895	1650	1301	1120	1230	1590	1000	2010	2450
SDAH-1525-SR-W	2010	2472	5925	1950	1301	1140	1230	1590	1000	2040	2800
SDAH-1730-SR-W	2210	2592	6185	2150	1361	1200	1230	1590	1200	2100	3250
SDAH-1940-SR-W	2410	2822	6265	2350	1511	1280	1230	1670	1200	2100	3750
SDAH-2190-SR-W	2660	2962	6365	2600	1511	1420	1230	1670	1300	2100	4300
SDAH-2450-SR-W	2960	3022	6275	2900	1541	1450	1230	1670	1300	2010	4900
SDAH-2650-SR-W	3160	3432	6385	3100	1851	1550	1230	1670	1400	2020	5550
SDAH-2950-SR-W	3510	3612	6585	3450	1851	1730	1230	1670	1500	2120	6300

※処理側のロータ基準面風速3.8m/s程度、再生側ののロータ基準面風速3.0m/s程度。
※構成、寸法の個別カスタマイズもできます。
※屋外設置型も用意できます。
※表記外の風量(Max85,000m³/h程度)にも対応できます。

クライマトーン CM-P型 パッシブタイプ CM-A型 アクティブタイプ

「冷たい梁」という意味のファンを持たない空調機器です。少ないエネルギーで空間全体を空調します。
ドラフトや騒音が少なく、からだへの負担を軽減する新しい空調方式として、快適さとやさしさを両立し、
知的生産性の向上に貢献します。

特　長

- 自然対流や放射効果で、からだへの負担が少ない
- 運転音がなく静か
- ファンやモータがなく、メンテナンス性に優れる
- 潜熱処理機との組み合わせと中温冷水（16～21℃程度）の活用による高効率の潜顕分離システムを実現

空調方式の違いにより、2タイプを用意

パッシブタイプ<自然対流・放射>

天井内空気を冷却し、気流降下（自然対流）を利用することで
ドラフト感のない、からだにやさしい空調をします。

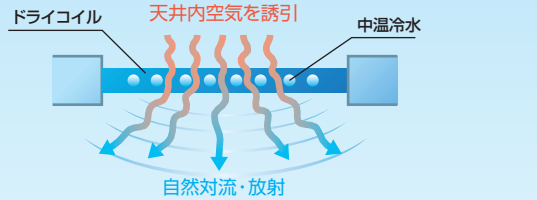

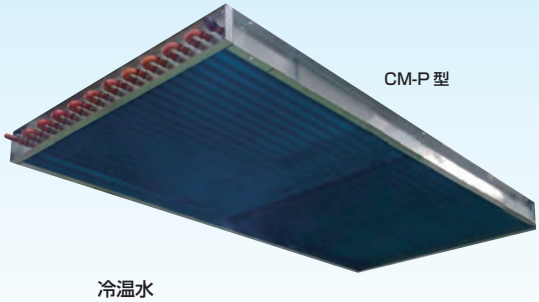

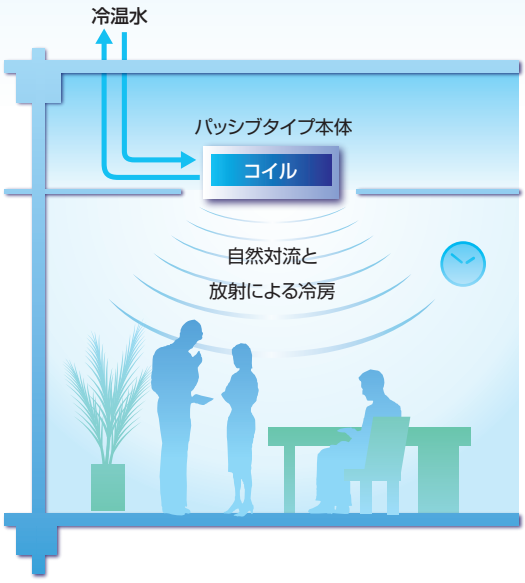

アクティブタイプ<室内空気誘引>

空調機から供給された一次空気で室内空気を誘引することで、
少ない空気量で温度ムラを抑えた空調をします。

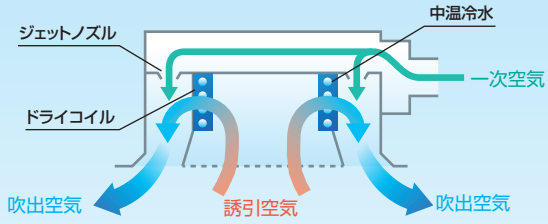

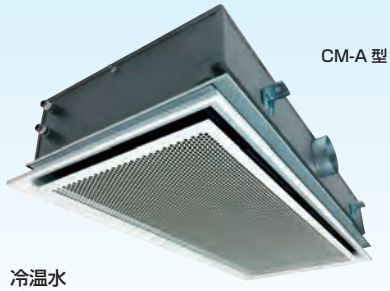

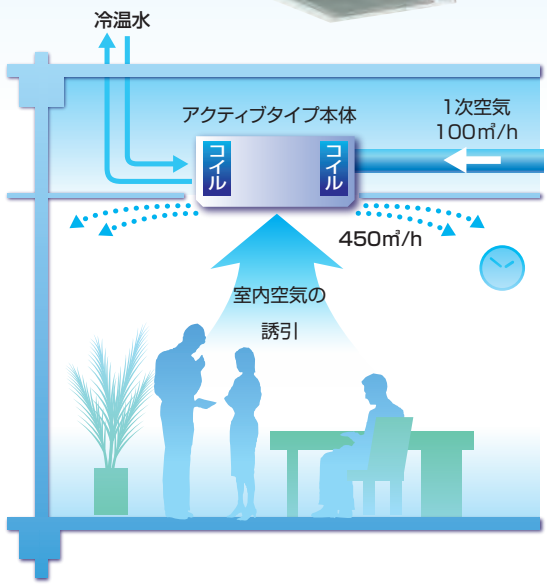

チルドビーム クライマトーン　CM-P型　CM-A型

デシコンエア+クライマトーン システム例

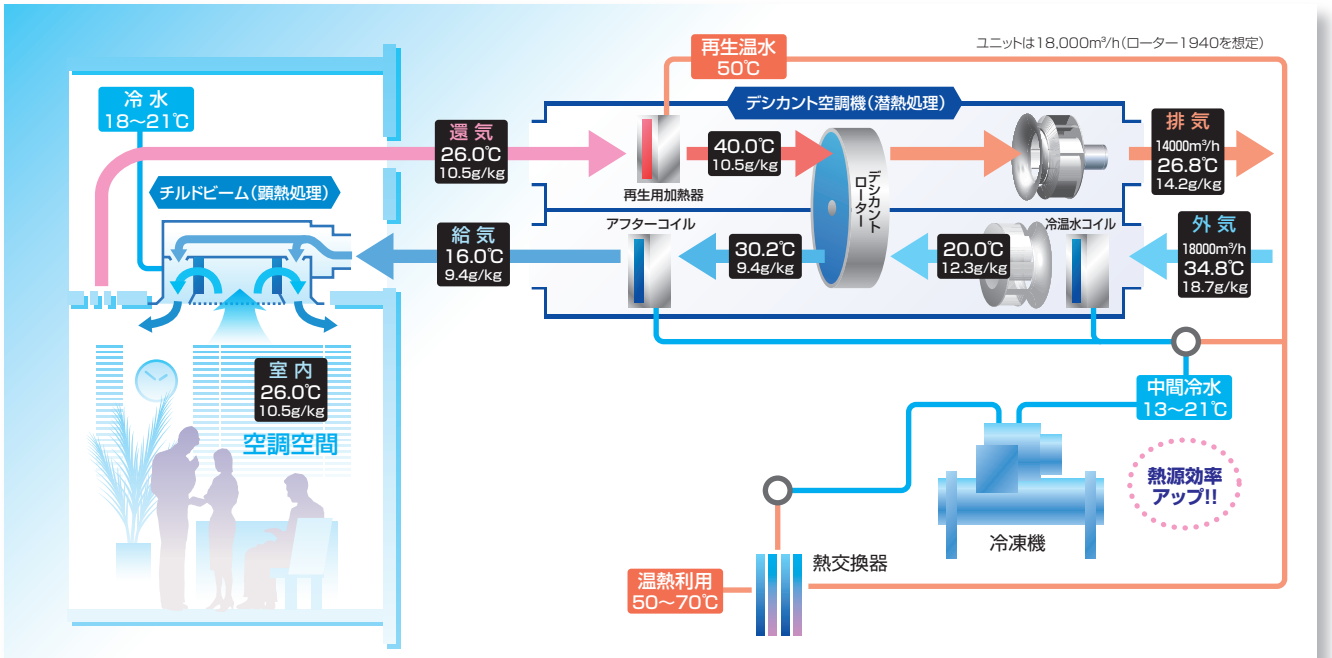

潜顕分離システムの例です。
潜熱をデシカント空調機で、顕熱をチルドビームで処理しています。
チルドビームは、デシカント空調機からの一次空気を供給して室内空気を誘引するアクティブタイプです。

中温冷水の活用によって熱源効率を向上させるだけでなく、居室ではドラフト感や機器騒音が少ない快適な空調を実現します。環境型ビルや静音性が求められる病室、図書館、研究施設などに最適です。

219·220

CM-P型　パッシブタイプ<自然対流>

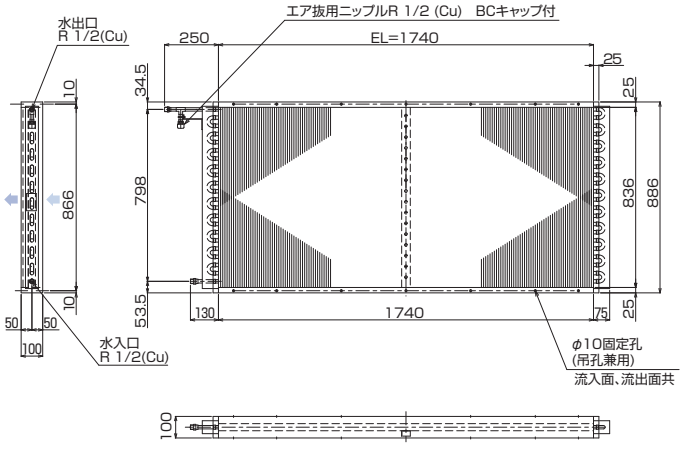

冷房能力　900W
(室内 25℃　水温 16~17℃　12L/min)

CM-A型　アクティブタイプ<室内空気誘引>

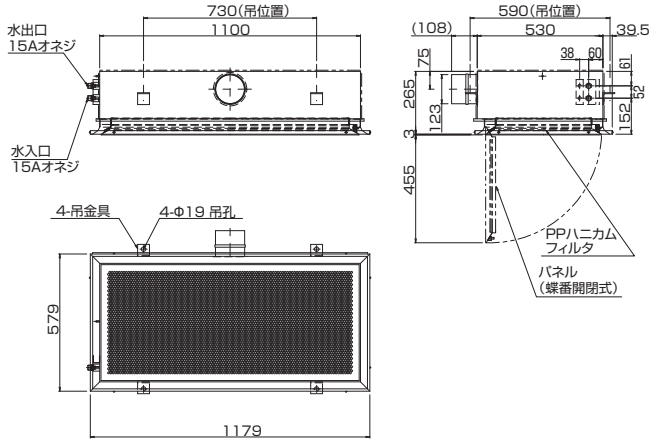

冷房能力　375W
(室内 25℃　水温 18~21℃　2L/min)
(給気風量　450m³/h [1次空気　100m³/h　誘引空気　350m³/h])

新晃工業歴史館

ユニット型(工場生産型)空調機を開発。

従来のセントラル空調方式では、空調制御の幅が狭いため、各階ゾーニング方式の機運が高まっていました。そうしたさなか大阪堂島のビルに、日本で最初の各階ゾーニング方式の採用が決定しました。この方式に使う空気調和機は工場生産型となり、当社に協力要請がありました。昭和32年(1957)から試作にかかり、翌33年に完成して納品しました。

新晃工業株式会社50年史より

ユニット型(工場生産型)空調機

空気調和機を標準シリーズ化。

標準型空調機

昭和36年(1961)、静粛、高静圧、高効率をキャッチフレーズに、サイズ(使用風量範囲)は＃3～＃30(風量30,000m³/h)まで、垂直型、水平型の各10サイズを標準シリーズ化し、設計資料まで整ったカタログを発表。昭和38年発行のカタログには、空気調和機「AIR HANDLING UNIT」と英文名も表示。現在一般化している“エアハン”の呼び方の最初だったと思われます。

新晃工業株式会社50年史より

標準メンテナンス時間表(DPH·DPV型) 223
標準メンテナンス時間表(PH·RH·RV型) 224
標準メンテナンス時間表(SH·SV型) 225
標準メンテナンス時間表(コンパクト型空調機(AJBD型)) 226
標準メンテナンス時間表(コンパクト型空調機(AJDD型)) 227
標準メンテナンス時間表(ターミナル型空調機) 228
凍結防止対策 229~230
空調機構成部品1/外装パネル 231
空調機構成部品2/送風機 232
空調機構成部品3/コイル 233~234
空調機構成部品4/加湿器 235~236
空調機構成部品5/エアフィルタ 237~238
空調機構成部品6/全熱交換器 239
空調機構成部品7/風量制御装置 240
空調機構成部品8/モータとその他の付属品 241
空調機構成部品9/オプション 242~243
施工上のご注意 244
蒸気コイル回り配管の注意事項 245~246

Break　新晃工業歴史館 247

SINKOカタログラインアップ 249

空気線図(減湿冷却時出口空気特性線図) 250

※このメンテナンス時間表は空気調和機の保守点検の目安としていただく表になります。

標準メンテナンスサイクル　【1日10時間運転,年間3000時間稼働】

▲	点検·調整	△	清掃	▽	注油
◆	分解点検	★	洗浄	☆	塗装
◇	部品交換	◎	取り替え		

「▲点検·調整」には清掃や補修塗装等を含みます

品名 \ 年数	1	2	3	4	5	6	7	8	9	10	11	12	13	14	15
①ファン	▲	▲	▲	▲	★ ▲	▲	▲	▲	▲	★ ▲	▲	▲	▲	▲	◎
②ファンシャフト	▲	▲	▲	▲	☆ ▲	▲	▲	▲	▲	☆ ▲	▲	▲	▲	▲	◎
③カップリング	▲	▲	▲	▲	◇ ゴム部位 ▲	▲	▲	▲	▲	◎	▲	▲	▲	▲	◎
④ファン軸受	▲▲▲▲▲ 2ヶ月毎に点検 ▽	▽ ▽	▽ ▽	▽ ▽	▽	▽ ▽	▽ ▽	▽ ▽	▽ ▽	◎	▲▲▲▲▲ ▽	▽ ▽	▽ ▽	▽ ▽	◎
⑤モータ	▲▲▲▲▲ 2ヶ月毎に点検 ▽	▽ 注油式は6ヶ月毎	◆			◆ ◇ 軸受			◆			◆ ◇ 軸受			◎
⑥コイル	▲ △	☆ 塗装部位 ★ フィン	▲ △	☆ ★	▲ △	☆ ★	▲ △	☆ ★	▲ △	☆ ★	▲ △	☆ ★	▲ △	☆ ★	◎
⑦ドレンパン	▲▲▲▲▲ 1ヶ月毎に点検 △	△ △	△ △	△ △	△	△ △	△ △	△ △	△ △	△	△ △	△ △	△ △	△ △	◎
⑧水気化式加湿器	▲▲▲▲▲ 1ヶ月毎に点検 △	△ △	△ △	△ △	◇ 加湿モジュール交換 △	△ △	△ △	△ △	△ △	◇ △	△ △	△ △	△ △	△ △	◎
⑨粗塵フィルタ (プレフィルタ)	△△△△△ 1ヶ月毎に清掃	◇	◇	◇	◇	◇ ろ材交換頻度は使用環境で異なる	◇	◇	◇	◇	◇	◇	◇	◇	◎
⑩中·高性能フィルタ (メインフィルタ)	◎	◎	◎	◎	◎	◎ 交換頻度は使用環境で異なる	◎	◎	◎	◎	◎	◎	◎	◎	◎
⑪ケーシング	☆ 補修は1年毎 ▲	▲	▲	▲	☆ 塗装部位全て ▲	▲	▲	▲	▲	☆ ▲	▲	▲	▲	▲	◎
⑫外装パネル	▲	▲	▲	▲	▲	▲	▲	▲	▲	▲	▲	▲	▲	▲	◎

備　考

※メンテナンス時間表は、一般的な目安を示し、使用状況、設置条件等によって変化し、別途配慮が必要な場合があります。
※運転時間　1日10時間、年間300日、年間3000時間
特殊仕様は製品の詳細が若干異なり、内容やサイクルが変わりますので、別途お問い合わせ願います。
特に、エアフィルタは機器の設置環境によって、メンテナンスサイクルが異なります。
※運転電流値·異音·異常振動等は日常点検でもご確認いただくことをお勧めいたします。

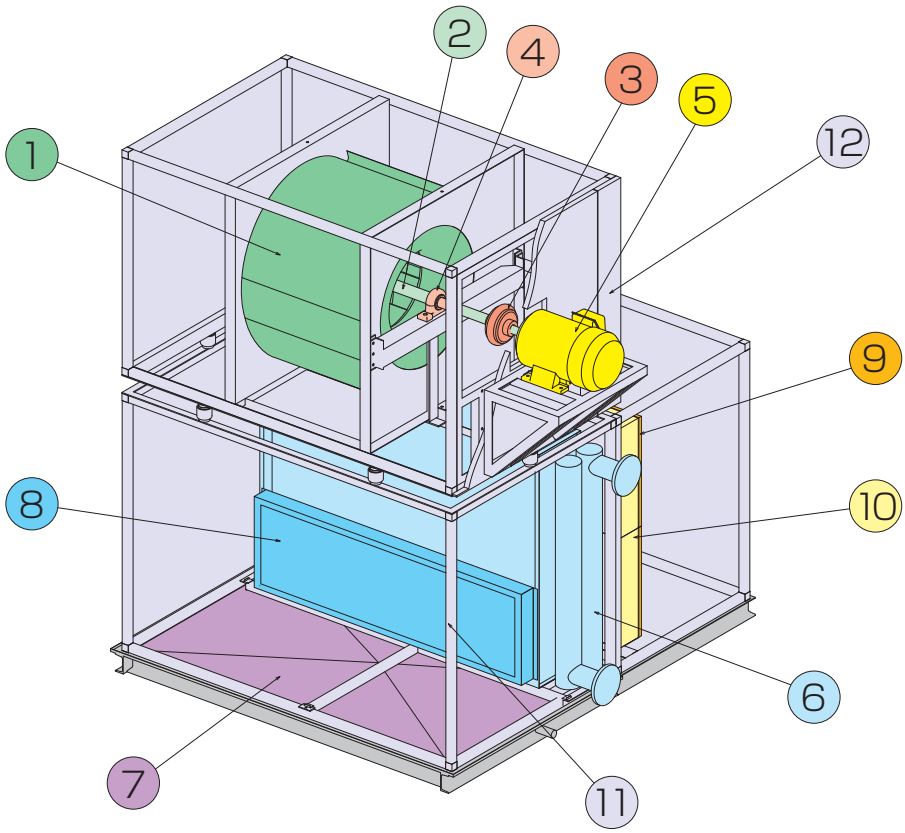

※このメンテナンス時間表は空気調和機の保守点検の目安としていただく表になります。

標準メンテナンスサイクル　【1日10時間運転,年間3000時間稼働】

▲	点検·調整	△	清掃	▽	注油
◆	分解点検	★	洗浄	☆	塗装
◇	部品交換	◎	取り替え		

「▲点検·調整」には清掃や補修塗装等を含みます

品名 \ 年数	1	2	3	4	5	6	7	8	9	10	11	12	13	14	15
①ファン	▲	▲	▲	▲	★▲	▲	▲	▲	▲	★▲	▲	▲	▲	▲	◎
②自立式ダンパ(RH·RVのみ)	▲	▲	▲	▲	☆▲	▲	▲	▲	▲	☆▲	▲	▲	▲	▲	◎
③モータ	▲▲▲▲▲ 2ヶ月毎に点検 ▽ ▽注油式は6ヶ月毎		◆			◆ ◇軸受			◆			◆ ◇軸受			◎
④コイル	▲ △	☆塗装部位 ★フィン	▲ △	☆ ★	▲ △	☆ ★	▲ △	☆ ★	▲ △	☆ ★	▲ △	☆ ★	▲ △	☆ ★	◎
⑤ドレンパン	▲▲▲▲▲ 1ヶ月毎に点検 △	△ △	△ △	△ △	△ △	△ △	△ △	△ △	△ △	△ △	△ △	△ △	△ △	△ △	◎
⑥水気化式加湿器	▲▲▲▲▲ 1ヶ月毎に点検 △	△ △	△ △	△ △	◇ 加湿モジュール交換 △	△ △	△ △	△ △	△ △	◇ △	△ △	△ △	△ △	△ △	◎
⑦粗塵フィルタ(プレフィルタ)	△△△△△ 1ヶ月毎に清掃	◇	◇	◇	◇	◇ ろ材交換頻度は使用環境で異なる	◇	◇	◇	◇	◇	◇	◇	◇	◎
⑧中·高性能フィルタ(メインフィルタ)	◎	◎	◎	◎	◎	◎ 交換頻度は使用環境で異なる	◎	◎	◎	◎	◎	◎	◎	◎	◎
⑨ケーシング	☆ 補修は1年毎 ▲	▲	▲	▲	☆ 塗装部位全て ▲	▲	▲	▲	▲	☆ ▲	▲	▲	▲	▲	◎
⑩外装パネル	▲	▲	▲	▲	▲	▲	▲	▲	▲	▲	▲	▲	▲	▲	◎

備　考

※メンテナンス時間表は、一般的な目安を示し、使用状況、設置条件等によって変化し、別途配慮が必要な場合があります。
※運転時間　1日10時間、年間300日、年間3000時間
特殊仕様は製品の詳細が若干異なり、内容やサイクルが変わりますので、別途お問い合わせ願います。
特に、エアフィルタは機器の設置環境によって、メンテナンスサイクルが異なります。
※運転電流値·異音·異常振動等は日常点検でもご確認いただくことをお勧めいたします。
※RH-B、RV-B型はファンモーター一体で約40000時間ごとの交換となります。

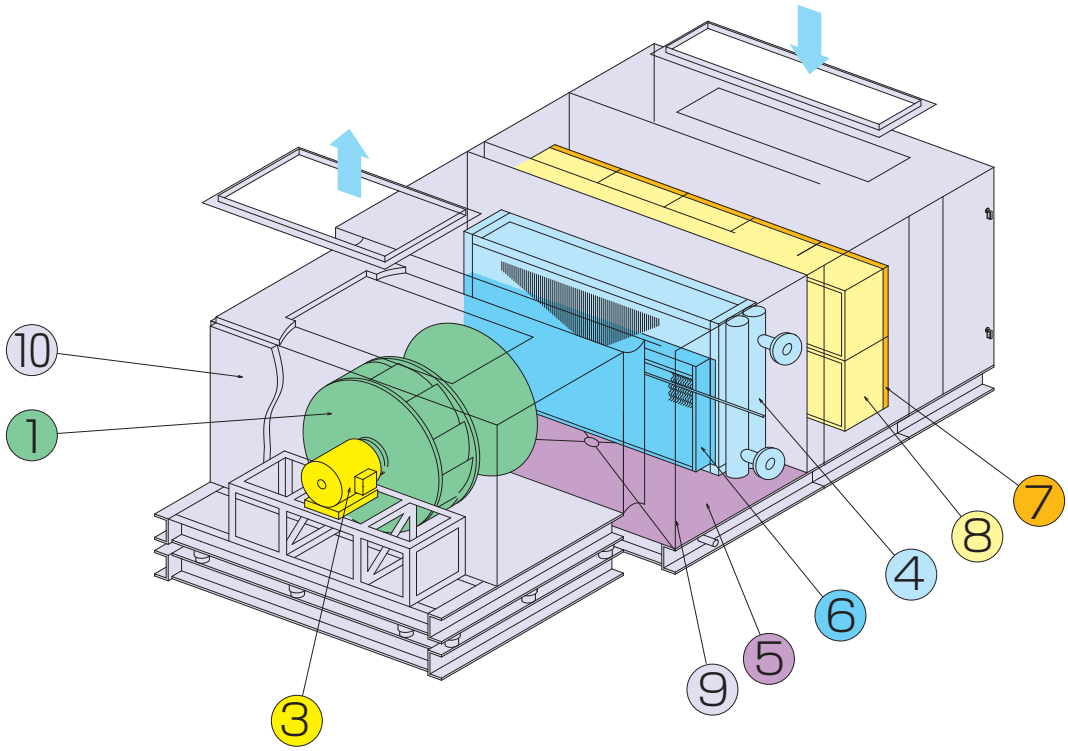

◀223
224

※このメンテナンス時間表は空気調和機の保守点検の目安としていただく表になります。

標準メンテナンスサイクル　【1日10時間運転,年間3000時間稼働】

▲	点検·調整	△	清掃	▽	注油	◆	分解点検
★	洗浄	☆	塗装	◇	部品交換	◎	取り替え

「▲点検·調整」には清掃や補修塗装等を含みます

品名 \ 年数	1	2	3	4	5	6	7	8	9	10	11	12	13	14	15
①ファン	▲	▲	▲	▲	★▲	▲	▲	▲	▲	★▲	▲	▲	▲	▲	◎
②ファンシャフト	▲	▲	▲	▲	☆▲	▲	▲	▲	▲	☆▲	▲	▲	▲	▲	◎
③スクロールダンパ	▲	▲	▲	▲	▲	▲	▲	▲	▲	▲	▲	▲	▲	▲	◎
④Vプーリ	▲	▲	▲	▲	◎	▲	▲	▲	▲	◎	▲	▲	▲	▲	◎
⑤Vベルト	▲▲▲▲▲ 2ヶ月毎に点検·調整 ▲新設時100Hrで調整	◎	▲交換時100Hrで調整◎	▲		◎	▲	◎	▲	◎	▲	◎	▲	◎	▲ ◎
⑥ファン軸受	▲▲▲▲▲ 2ヶ月毎に点検 ▽	▽	▽	▽	▽ ▽ ▽ ▽	▽	▽	▽	▽	◎	▲▲▲▲▲ ▽	▽	▽	▽	▽ ◎
⑦モータ	▲▲▲▲▲ 2ヶ月毎に点検 ▽	▽注油式は6ヶ月毎	◆			◆軸受			◆			◆軸受			◎
⑧コイル	▲ △	☆塗装部位 ★フィン	▲ △	☆ ★	▲ △	☆ ★	▲ △	☆ ★	▲ △	☆ ★	▲ △	☆ ★	▲ △	☆ ★	◎
⑨ドレンパン	▲▲▲▲▲ 1ヶ月毎に点検 △	△	△	△	△ △ △ △	△	△	△	△	△	△	△	△	△	◎
⑩水気化式加湿器	▲▲▲▲▲ 1ヶ月毎に点検 △	△	△	△	◇ 加湿モジュール交換 △	△	△	△	△	◇ △	△	△	△	△	◎
⑪粗塵フィルタ(プレフィルタ)	△△△△△ 1ヶ月毎に清掃 ◇	◇	◇	◇	◇	ろ材交換頻度は使用環境で異なる ◇	◇	◇	◇	◇	◇	◇	◇	◇	◎
⑫中·高性能フィルタ(メインフィルタ)	◎	◎	◎	◎	◎	交換頻度は使用環境で異なる ◎	◎	◎	◎	◎	◎	◎	◎	◎	◎
⑬ケーシング	☆補修は1年毎 ▲	▲	▲	▲	☆塗装部位全て ▲	▲	▲	▲	▲	☆ ▲	▲	▲	▲	▲	◎
⑭外装パネル	▲	▲	▲	▲	▲	▲	▲	▲	▲	▲	▲	▲	▲	▲	◎

備　考

※メンテナンス時間表は、一般的な目安を示し、使用状況、設置条件等によって変化し、別途配慮が必要な場合があります。
※運転時間　1日10時間、年間300日、年間3000時間
特殊仕様は製品の詳細が若干異なり、内容やサイクルが変わりますので、別途お問い合わせ願います。
特に、エアフィルタは機器の設置環境によって、メンテナンスサイクルが異なります。
※運転電流値·異音·異常振動等は日常点検でもご確認いただくことをお勧めいたします。

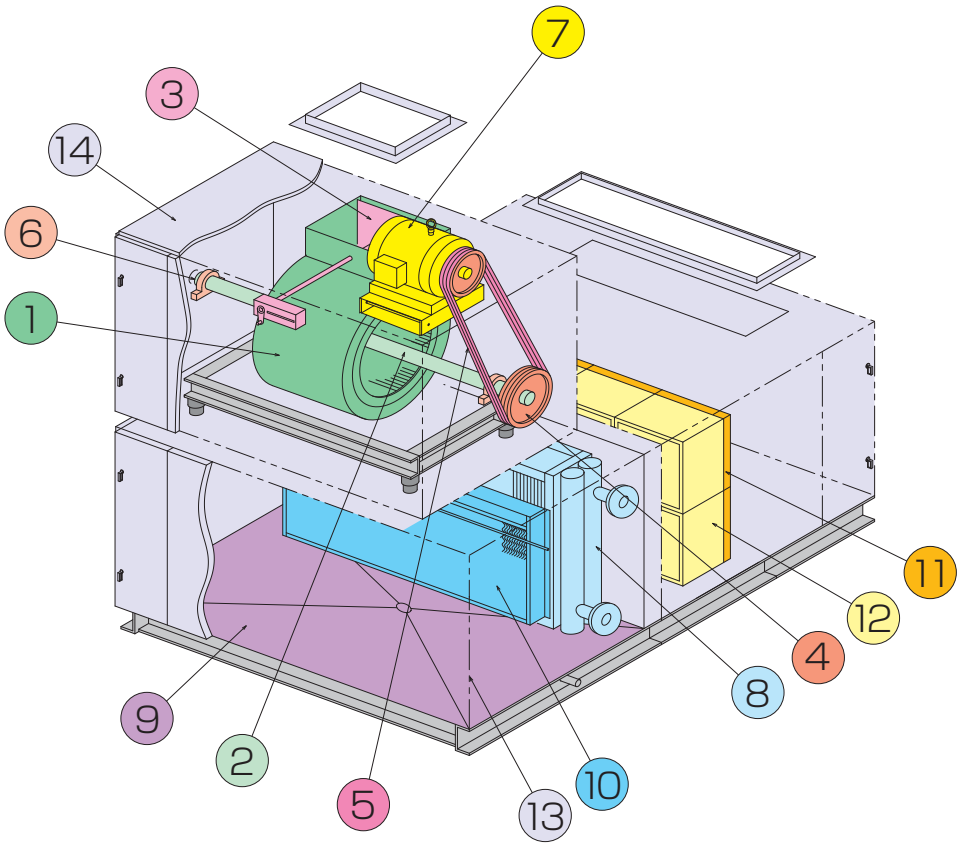

※このメンテナンス時間表は空気調和機の保守点検の目安としていただく表になります。

標準メンテナンスサイクル 【1日10時間運転,年間3000時間稼働】

▲	点検·調整	△	清掃	▽	注油
◆	分解点検	★	洗浄	☆	塗装
◇	部品交換	◎	取り替え		

「▲点検·調整」には清掃や補修塗装等を含みます

品名 \ 年数	1	2	3	4	5	6	7	8	9	10	11	12	13	14	15
①ファン	▲	▲	▲	▲	★▲	▲	▲	▲	▲	★▲	▲	▲	▲	▲	◎
②ファンシャフト	▲	▲	▲	▲	☆▲	▲	▲	▲	▲	☆▲	▲	▲	▲	▲	◎
③Vプーリ	▲	▲	▲	▲	◎	▲	▲	▲	▲	◎	▲	▲	▲	▲	◎
④Vベルト	▲▲▲▲▲ 2ヶ月毎に点検·調整 ▲新設時 100Hrで調整		◎▲交換時100Hrで調整	◎ ▲		◎ ▲		◎ ▲		◎ ▲		◎ ▲		◎ ▲	◎
⑤ファン軸受	▲▲▲▲▲ 2ヶ月毎に点検 ▽	▽ ▽	▽ ▽	▽ ▽	▽ ▽	▽ ▽	▽ ▽	▽ ▽	▽ ▽	◎ ▲▲▲▲▲▲… ▽	▽ ▽	▽ ▽	▽ ▽	▽ ▽	◎
⑥モータ	▲▲▲▲▲ 2ヶ月毎に点検 ▽ ▽注油式は6ヶ月毎		◆			◆ ◇軸受			◆			◆ ◇軸受			◎
⑦コイル	▲ △	☆塗装部位 ★フィン	▲ △	☆ ★	▲ △	☆ ★	▲ △	☆ ★	▲ △	☆ ★	▲ △	☆ ★	▲ △	☆ ★	◎
⑧ドレンパン	▲▲▲▲▲ 1ヶ月毎に点検 △	△ △	△ △	△ △	△ △	△ △	△ △	△ △	△ △	△ △	△ △	△ △	△ △	△ △	◎
⑨水気化式加湿器	▲▲▲▲▲ 1ヶ月毎に点検 △	△ △	△ △	△ △	◇ 加湿モジュール交換 △	△ △	△ △	△ △	△ △	◇ △	△ △	△ △	△ △	△ △	◎
⑩粗塵フィルタ(プレフィルタ)	△△△△△ 1ヶ月毎に清掃 ◇	◇	◇	◇	◇	◇	◇	◇	◇	◇	◇	◇	◇	◇	◎
⑪中·高性能フィルタ(薄型)(メインフィルタ)	◎	◎	◎	◎	◎	交換頻度は使用環境で異なる ◎	◎	◎	◎	◎	◎	◎	◎	◎	◎
⑫ケーシング	☆ 補修は1年毎 ▲	▲	▲	▲	☆ 塗装部位全て ▲	▲	▲	▲	▲	☆ ▲	▲	▲	▲	▲	◎
⑬外装パネル	▲	▲	▲	▲	▲	▲	▲	▲	▲	▲	▲	▲	▲	▲	◎

備　考

※メンテナンス時間表は、一般的な目安を示し、使用状況、設置条件等によって変化し、別途配慮が必要な場合があります。
※運転時間　1日10時間、年間300日、年間3000時間
特殊仕様は製品の詳細が若干異なり、内容やサイクルが変わりますので、別途お問い合わせ願います。
特に、エアフィルタは機器の設置環境によって、メンテナンスサイクルが異なります。
※運転電流値·異音·異常振動等は日常点検でもご確認いただくことをお勧めいたします。

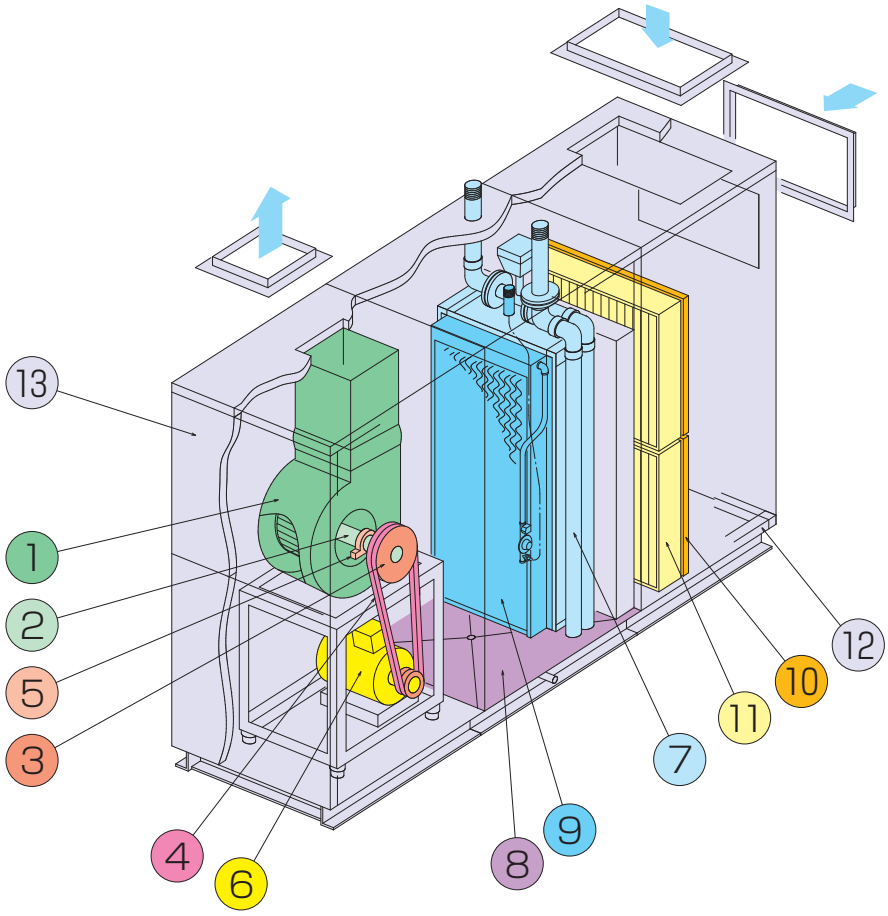

◀225
226

※このメンテナンス時間表は空気調和機の保守点検の目安としていただく表になります。

標準メンテナンスサイクル 【1日10時間運転,年間3000時間稼働】

▲ 点検·調整	△ 清掃	▽ 注油	◆ 分解点検
★ 洗浄	☆ 塗装	◇ 部品交換	◎ 取り替え

「▲点検·調整」には清掃や補修塗装等を含みます

品名 \ 年数	1	2	3	4	5	6	7	8	9	10	11	12	13	14	15
①ファン	▲	▲	▲	▲	★▲	▲	▲	▲	▲	★▲	▲	▲	▲	▲	◎
②モータ	▲▲▲▲▲ 2ヶ月毎に点検 ▽ ▽注油式は6ヶ月毎		◆			◆ ◇軸受			◆			◆ ◇軸受			◎
③コイル	▲ △	☆塗装部位 ★フィン	▲ △	☆ ★	▲ △	☆ ★	▲ △	☆ ★	▲ △	☆ ★	▲ △	☆ ★	▲ △	☆ ★	◎
④ドレンパン	▲▲▲▲▲ 1ヶ月毎に点検 △	△	△	△	△	△	△	△	△	△	△	△	△	△	◎
⑤水気化式加湿器	▲▲▲▲▲ 1ヶ月毎に点検 △	△	△	△	◇ 加湿モジュール交換 △	△	△	△	△	◇ △	△	△	△	△	◎
⑥粗塵フィルタ (プレフィルタ)	△△△△△ 1ヶ月毎に清掃 ◇	◇	◇	◇	◇	◇ ろ材交換頻度は使用環境で異なる	◇	◇	◇	◇	◇	◇	◇	◇	◎
⑦中·高性能フィルタ(薄型) (メインフィルタ)	◎	◎	◎	◎	◎	◎ 交換頻度は使用環境で異なる	◎	◎	◎	◎	◎	◎	◎	◎	◎
⑧ケーシング	☆ 補修は1年毎 ▲	▲	▲	▲	☆ 塗装部位全て ▲	▲	▲	▲	▲	☆ ▲	▲	▲	▲	▲	◎
⑨外装パネル	▲	▲	▲	▲	▲	▲	▲	▲	▲	▲	▲	▲	▲	▲	◎
⑩制御盤内 (フィルタ、排熱ファン、各種電気部品)	△ △	△ ◇ 吸込部フィルタ:2年毎	△ △	△ △	◇ 排熱ファン:5年毎, 電気部品:5年～15年毎(部品により異なる) △	△ △	△ △	△ △	△ △	△ △	△ △	△ △	△ △	△ △	◎
⑪インバータ (冷却ファン、コンデンサなど)	▲	◇ 冷却ファン:2年毎 ▲	▲	▲	◇ 電解コンデンサ:5年 ▲	▲	▲	▲	▲	◎	▲	◇ ▲	▲	▲	◎

備　考

※メンテナンス時間表は、一般的な目安を示し、使用状況、設置条件等によって変化し、別途配慮が必要な場合があります。
※運転時間　1日10時間、年間300日、年間3000時間
特殊仕様は製品の詳細が若干異なり、内容やサイクルが変わりますので、別途お問い合わせ願います。
特に、エアフィルタは機器の設置環境によって、メンテナンスサイクルが異なります。
※運転電流値·異音·異常振動等は日常点検でもご確認いただくことをお勧めいたします。

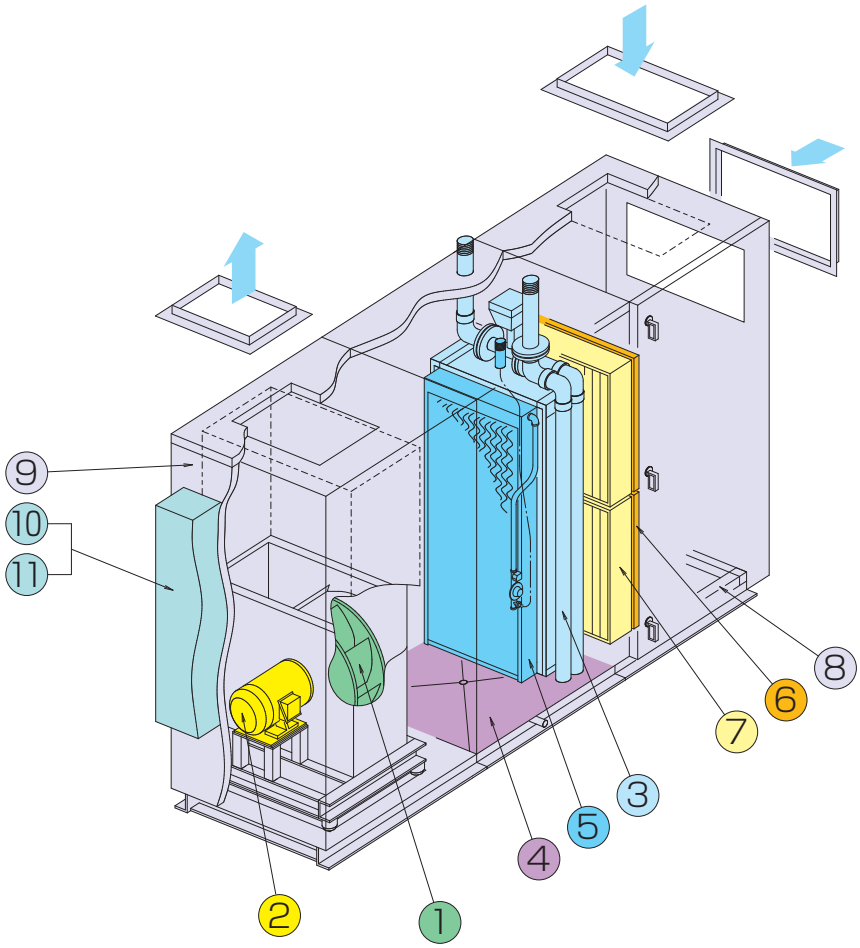

※このメンテナンス時間表は空気調和機の保守点検の目安としていただく表になります。

標準メンテナンスサイクル　【1日10時間運転,年間3000時間稼働】

▲	点検·調整	△	清掃	▽	注油	◆	分解点検
★	洗浄	☆	塗装	◇	部品交換	◎	取り替え

「▲点検·調整」には清掃や補修塗装等を含みます

品名 ＼ 年数	1	2	3	4	5	6	7	8	9	10	11	12	13	14	15
①ファン	▲	▲	▲	▲	★▲	▲	▲	▲	▲	★▲	▲	▲	▲	▲	◎
②モータ	▲▲▲▲▲ 2ヶ月毎に点検 ▽ ▽注油式は6ヶ月毎		◆			◆ ◇軸受			◆			◆ ◇軸受			◎
③コイル	▲ △	☆塗装部位 ★フィン	▲ △	☆ ★	▲ △	☆ ★	▲ △	☆ ★	▲ △	☆ ★	▲ △	☆ ★	▲ △	☆ ★	◎
④ドレンパン	▲▲▲▲▲ 1ヶ月毎に点検 △	△	△	△	△	△	△	△	△	△	△	△	△	△	◎
⑤水気化式加湿器	▲▲▲▲▲ 1ヶ月毎に点検 △	△	△	△	◇加湿モジュール交換 △	△	△	△	△	◇ △	△	△	△	△	◎
⑥粗塵フィルタ (プレフィルタ)	△△△△△ 1ヶ月毎に清掃 ◇	◇	◇	◇	◇	◇ ろ材交換頻度は使用環境で異なる	◇	◇	◇	◇	◇	◇	◇	◇	◎
⑦中·高性能フィルタ (メインフィルタ)	◎	◎	◎	◎	◎	◎ 交換頻度は使用環境で異なる	◎	◎	◎	◎	◎	◎	◎	◎	◎
⑧外装パネル	▲	▲	▲	▲	▲	▲	▲	▲	▲	▲	▲	▲	▲	▲	◎
⑨インバータ (冷却ファン、コンデンサなど)	▲	◇冷却ファン2年毎 ▲	▲	▲	◇電解コンデンサ5年毎 ▲	▲	▲	▲	▲	◎	▲	◇ ▲	▲	▲	◎

備　考

※メンテナンス時間表は、一般的な目安を示し、使用状況、設置条件等によって変化し、別途配慮が必要な場合があります。
※運転時間　1日10時間、年間300日、年間3000時間
特殊仕様は製品の詳細が若干異なり、内容やサイクルが変わりますので、別途お問い合わせ願います。
特に、エアフィルタは機器の設置環境によって、メンテナンスサイクルが異なります。
※運転電流値·異音·異常振動等は日常点検でもご確認いただくことをお勧めいたします。

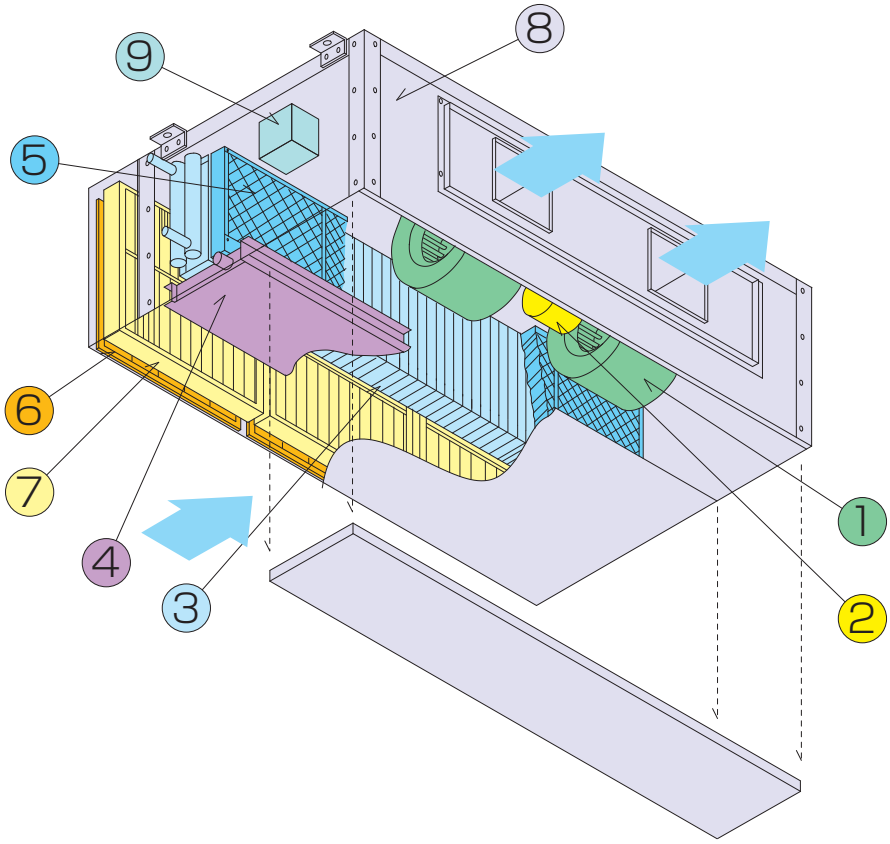

◀227
228

凍結防止対策

事前の対策が熱交換器の凍結事故を防ぎます

空気調和機のコイルの凍結防止対策は、外気条件、運転条件などをもとに施設の重要性に応じて複数の対策を実施する必要があります。また、屋内設置か屋外設置か、OA混合空調機とALL-OA外調機か、空気調和機の停止時、運転開始時、運転中と分けて考えると見落としがありません。

運転停止時

❶ファン連動のモータダンパ

冷気の進入を防ぐために外気取入れダクト、ガラリに取付け、ファン停止時にモータダンパを閉鎖させてください。（ダンパは気密構造が望ましい）

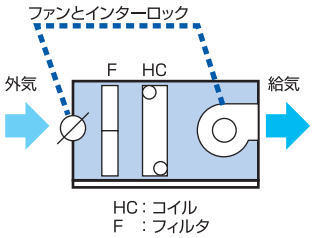

❷外気取入口ガラリ

外気取入口（ガラリ）は風の動圧を避けるものとしてください。

❸凍結防止用電気ヒータ（裸火とならないもの）

外部設置の空気調和機やALL-OA外調機などはヒートロスがあり、外気ダンパによる全閉だけでは安心できません。電気ヒータの設置をご検討ください。電気ヒータの回路はサーモスタット、温度ヒューズなどを組込みます。また、電気ヒータの設置位置は、冷気の溜まる場所としてください。（サーモスタットの取付位置は、電気ヒータが有効に作動する位置としてください）

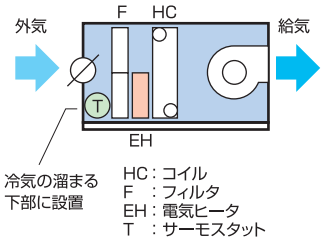

❹循環ポンプ

加熱専用、冷却加熱兼用、冷却専用コイルは、凍結防止のため、送風機停止中でも水を流した状態(二方弁、三方弁全開)にし、温水、冷水の温度低下時に配管の凍結防止も兼ねて、循環ポンプを起動。必要に応じて熱源も起動させてください。起動用サーモスタットの位置、温度設定は、その目的、システムによって決定してください。

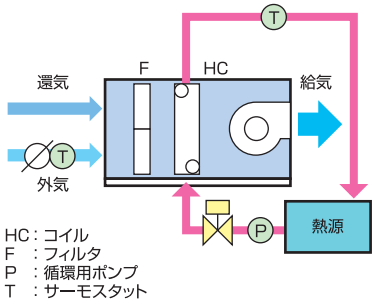

運転開始時

❶ウォーミングアップ制御

運転開始時は、外気を取り入れないウォーミングアップ制御を行い室内温度が上昇後、外気・排気ダンパを開けてください。より安全性が増します。

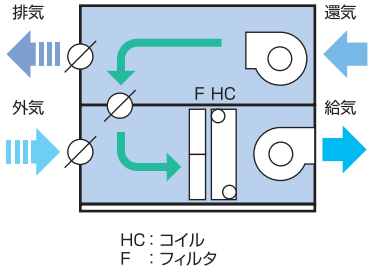

❷予熱運転

ALL-OA外調機は、運転開始時に、送風前少なくとも10～20分間ほどコイルに温水または蒸気を供給し、予熱を行ってください。

運転中

❶ダクト接続位置

OA混合空調機の場合、一般的には外気温度が−10℃の場合でも混合空気温度は5～15℃程度になり、凍結することはありません。しかし、外気ダクトの接続位置が悪いと、外気と還気の混合が悪く、部分的に0℃以下になりますので、十分外気が混合するよう注意願います。

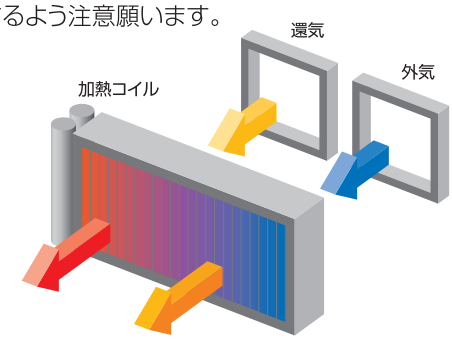

❷コイル設置の順番

ALL-OA外調機の場合、冷却専用コイル(水を抜かない、または冬期も使用する場合)の凍結防止のために加熱専用コイル、蒸気コイルを風上側に設置してください。（レヒータなどの使用はできません）

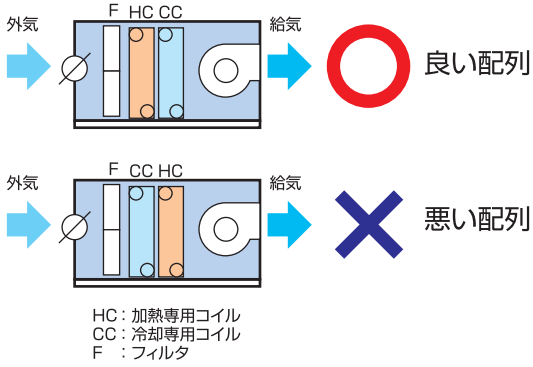

❸ 過大設計

加熱専用コイル、蒸気コイルは過大設計を避けてください。制御を行った場合、一時的に絞り運転を行うため偏流を起こし、凍結にいたる懸念があります。蒸気コイルには、偏流防止装置をヘッダ内に組込んでいますが、過度の蒸気絞り運転に対しては効力を失う可能性があります。

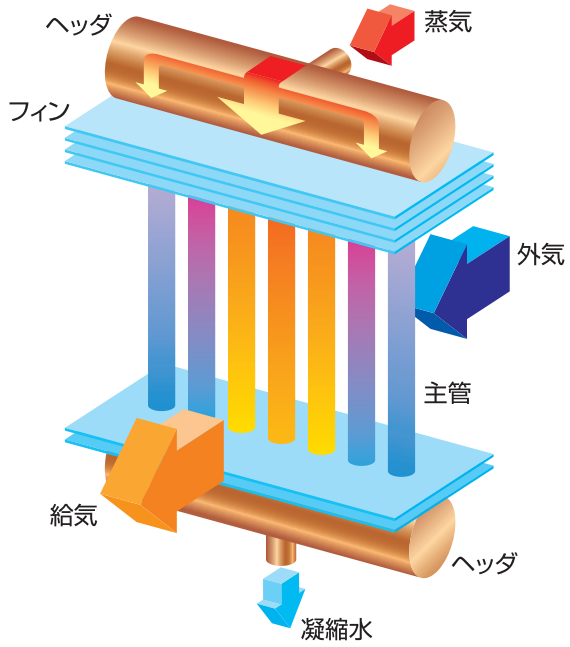

❹ 制御時の最小水量の確保

冷却加熱兼用コイルの場合、冷却能力でコイルの列数を設計すると暖房過大設計となり、制御運転水量を絞り過ぎないように温水温度を下げるなど、最小水量を確保する工夫をご検討ください。

❺ 縦型コイルの採用

蒸気コイルは、凝縮水の流れを良くするため縦型コイル（VS型）とし、コイル出口配管には十分な勾配をつけて凝縮水の排出がスムーズな配管施工をしてください。

❻ 強制排水

蒸気コイルは、バルブが絞られると全閉にならなくても蒸気の圧力が下がり、（中圧配管でバケットトラップを使い、凝縮水を上部に返している場合）凝縮水が戻らず、凍結することがあります。この場合、コイル出口配管にサーモスタットを取付け、ドレンの温度が50℃位になると、強制的に制御弁を開けて凝縮水を排出するようにしてください。（または、配管トラップにシリコンゴム系のコードヒータを直接巻き付ける方法もあります）

❼ 予熱コイル

気象条件が厳しい場合は、予熱コイルと加熱コイルを組み合わせ、予熱コイルは自動制御を行わず、加熱コイルのみで制御を行う方法もあります。

その他

❶ コイルの水抜きに関して

冬期にコイルの水抜きを行う場合は、標準コイルでは水が抜けにくく不十分なため、オールヘッダ式コイルの採用をご検討ください。（この場合、コストが割高になりコイル幅もやや大きくなります。）

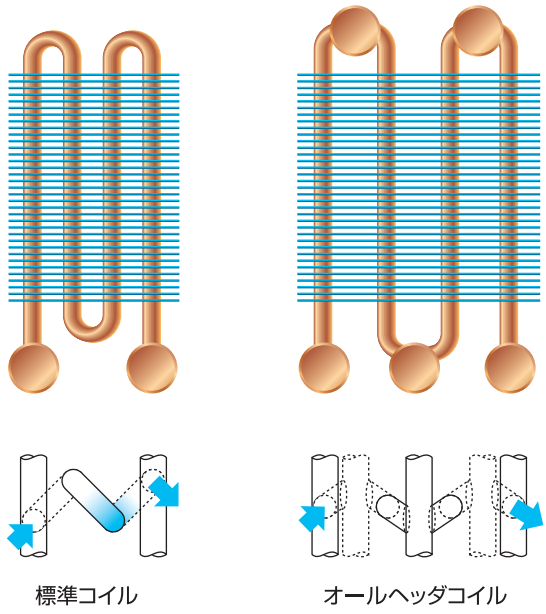

229·230

❷ 不凍液の使用

不凍液を配管の保護を含めて使用します。（コストがかかるので、北海道など寒冷地で使用されます。）

❸ 施工上・メンテナンス上の留意点

A. 凍結防止自動制御の竣工時、冬期前の動作確認の実施（弁類、ダンパ類、循環ポンプ、送風機、熱源など）

B. 万一の漏水時（配管の漏水も含めて）の排水ルート（土手、オーバフロー、床排水など）の確保

C. コイルの水抜き確認

D. 保守管理者への取扱説明とOJT教育の実施

空調機コイル、配管の凍結事故は異常寒波のときに問題となり、常時使わないシステムで、いざ使うときに働かないようでは意味がありません。そのため、フェールセイフなどの考えを取り入れた信頼性の高い、単純なシステムが望まれます。
また、一般的に凍結事故の再現性は困難です。計算で確かめても、偏流、コイル銅管破裂の現象(一般には管内水が部分的に凍結し、膨張するため、Uベントなどの水圧が上昇し破裂します。したがって、管内水全体が凍結する前に破裂することがあります。)は、計算と合致しないことのほうが多く、真の原因を突き止めることは困難です。設計上、施工上疑問があるときは、ご相談ください。

空調機構成部品1

外装パネル

塗装不要のガルバリウム鋼板でノンフロン発泡硬質ウレタンをサンドイッチ

特　長

- ●ノンフロン硬質発泡ウレタンフォームを採用
- ●塗装が不要な銀白色の美しい仕上がり
- ●塗装外板に比べて2倍以上の耐久性
- ●高い空気清浄度を実現
- ●断熱性能が高く、熱損失の低減、省エネルギー性も向上

外装パネルの表裏は、ガルバリウム鋼板(溶融55% Al-Zn合金めっき鋼板)を標準採用。しかも、2002年より外装パネル断熱材として、オゾン層を破壊し、地球温暖化をまねくフロンガスは使わず、地球温暖化への影響もきわめて少ないノンフロン硬質発泡ウレタンフォームを採用しています。

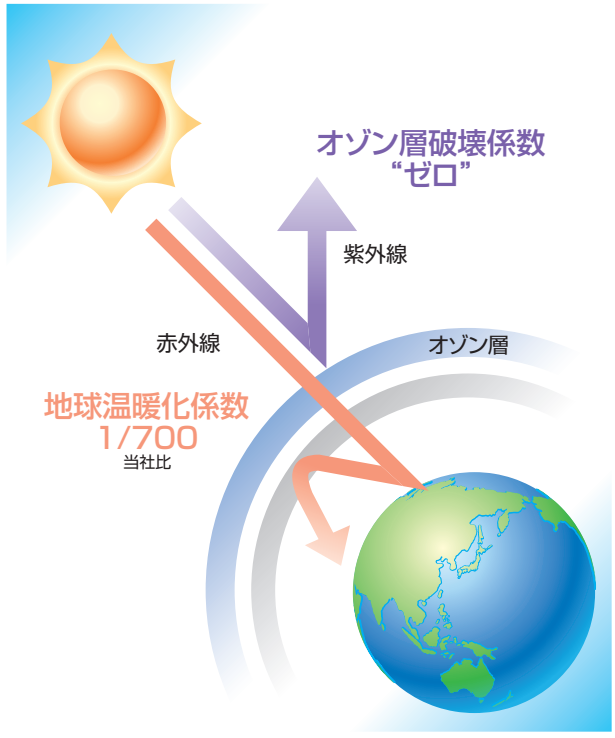

■外装パネル断面

ガルバリウム鋼板サンドイッチパネル

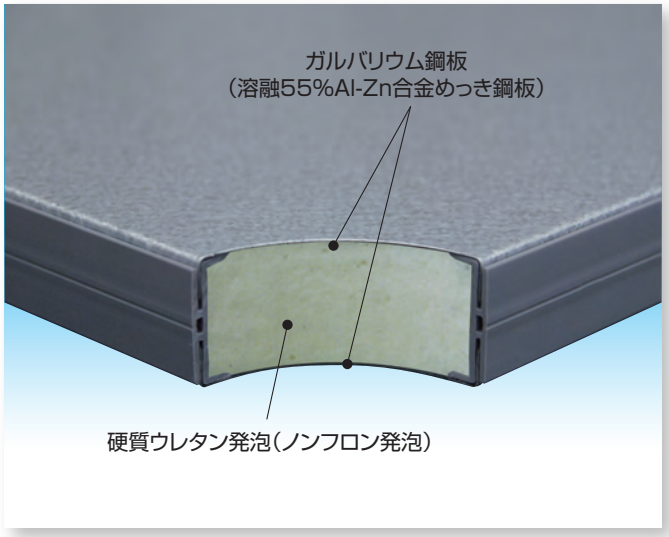

外装パネルの表裏に、ガルバリウム鋼板(溶融55%　Al-Zn合金めっき鋼板)を採用。断熱材はノンフロン発泡硬質ウレタン。断熱性能が高く、熱損失を低減し、高い省エネルギー性能を発揮します。しかも、塗装パネルに比べて2倍以上の耐久性があり、高い空気清浄度を維持します。

ステンレスパネル(オプション)

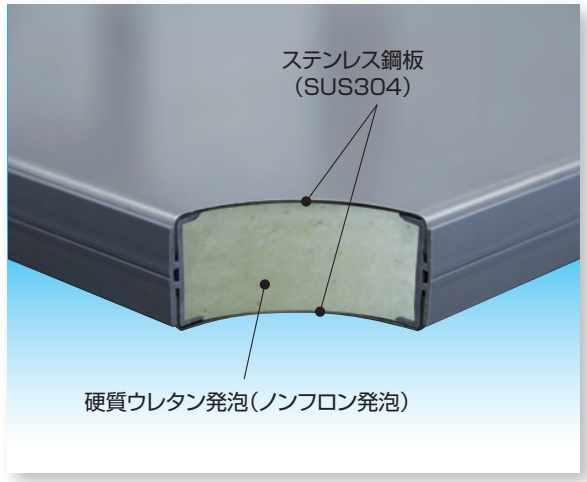

18%のクロムと8%のニッケルを含むステンレス鋼・SUS304を使った、塗装レスかつ高断熱・高気密外板です。確かな耐食性により、ケミカル、バイオテクノロジー、食品の研究施設や工場などで確かな性能を発揮。断熱材として内部にノンフロン発泡硬質ウレタンを充填。熱損失を低減し、高い省エネルギー性を実現します。

空調機構成部品2

送風機

ダブルプラグファン

スムーズな流れをつくる両吸込構造

ダブルプラグファン空調機は、ダブルプラグファンとインレットコーンを使用し、流体力学的に抵抗が少ないスムーズな両吸込構造を実現。また、効果的にプラグファンガイドを装着することで、効率の良い吹出が可能となりました。これら全体バランスの追求により、仕様風量選定平均効率75%を達成しています。

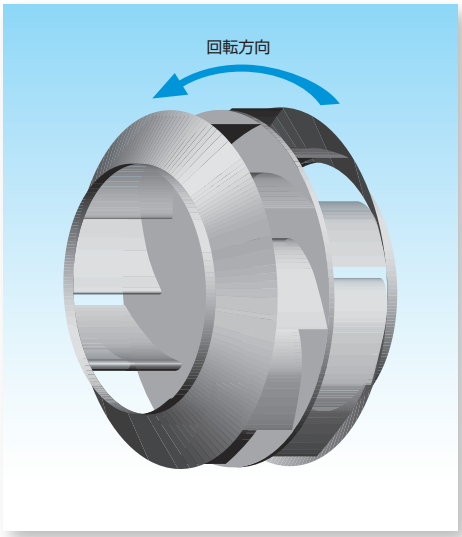

◀ 231
232

エアフォイル型プラグファン

ランナブレード形状の見直しによる高効率化を実現。

プラグファンは、ランナブレードの形状·寸法、取付角度などを基本から考え直すことで、さらなるコンパクト化、高効率化、低騒音化を実現しました。また、プラグファンにはハウジングを必要としない型式もあり、多用途に対応可能です。ファンの効率の高さは、空気調和機を稼働する際にもっとも多く消費する電力の低減を意味します。

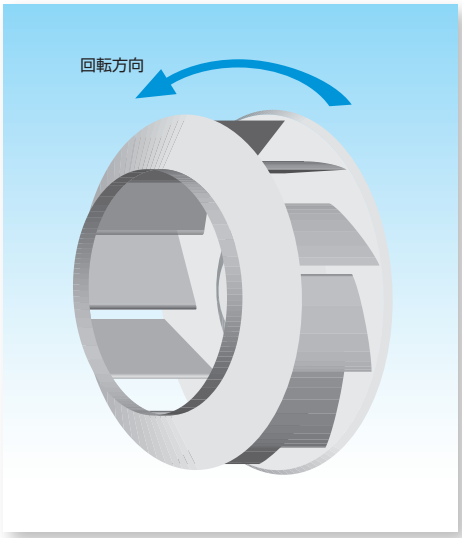

エアフォイル型シロッコファン

スムーズな空気の流れで、静粛、高効率。

流線型の翼状(エアフォイル)にした羽根の形状を実現。これまでの曲板に比べ羽根間流路の空気が流線にそって流れるため、エネルギーのロスを減らしています。また、曲板型を使用したシロッコファンに比べ、はるかに高い静圧域で使用することができます。オプションでスクロールダンパを装着することにより、吐出風量を任意に設定でき、負荷に応じて室内への送風量と空気条件をある程度調節することができます。

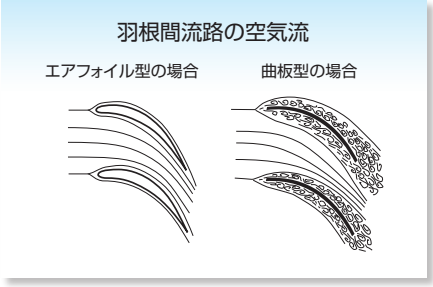

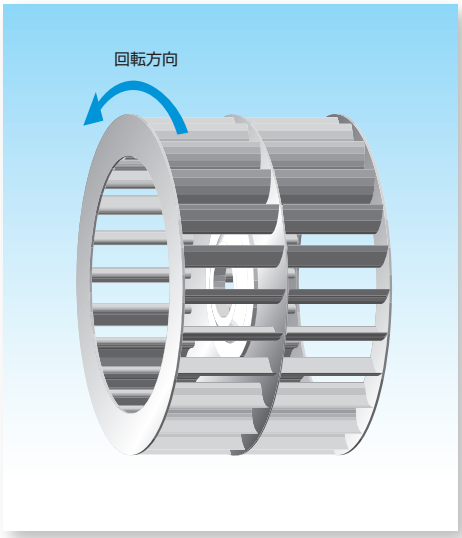

空調機構成部品3

コイル

あらゆるニーズに対応するメーカーならではの多彩な構成部品バリエーション。

特　長

- ●高い熱貫流率と少ない空気抵抗
- ●フィンには専用開発した特殊コーティング
- ●使用用途に応じてフィンピッチを自由に選択
- ●フィン･コイル主管を銅、ステンレスで製作可能

高い熱貫流率と少ない空気抵抗を実現し、フィンは空調機用熱交換器専用に開発された特殊コーティングが施され、耐食性に優れたスリットフィンコイルです。使用用途に応じてフィンピッチを自由に選択でき、最適な省エネ設計が可能です。また、豊富な経験から特殊な仕様のコイルも設計･製作が可能です。とくに特殊雰囲気中で使用する場合のコイルとして、フィン･コイル主管を銅またはステンレスで製作することも可能です。

■コイルの種別

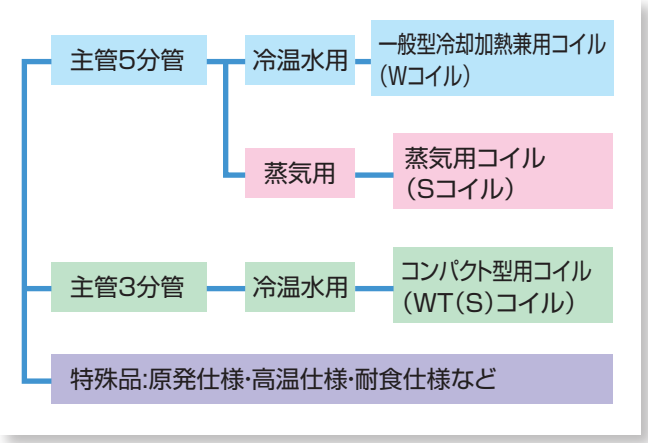

一般型冷却加熱兼用コイル（Wコイル）

一般用の空調機用コイルとして開発された冷却加熱兼用コイルです。

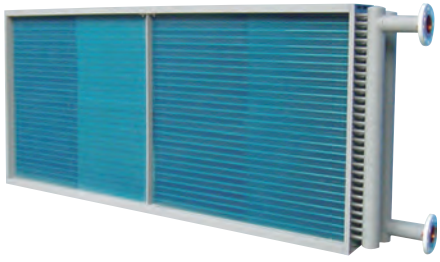

コンパクト型用コイル（WT(S)コイル）

コンパクト型空調機用に開発されたコイルです。

内面錫めっきコイル（カパテクⅡコイル）

コイル主管内面を錫めっきで覆うことで、錫の持つ犠牲防食作用により、銅管を腐食から守ります。

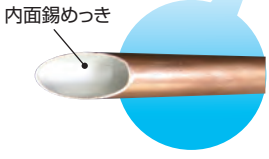

2重管蒸気コイル

フィンのある外管に内管を挿込んだ構造です。内管から外管に向けて蒸気が噴出します。外管内のドレンは、噴出した蒸気流によって、外側ヘッダに排水されます。

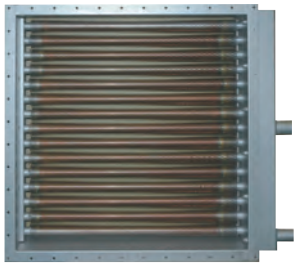

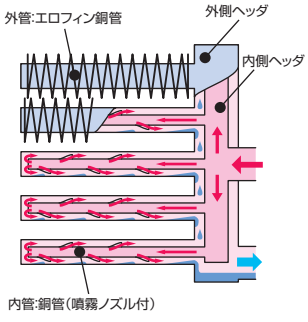

蒸気用コイル（Sコイル）

能力変化による熱応力を考慮したコイルです。

コイル配列形式代表例

コイルの配列形式は、使用目的に合わせて選定します。下記に代表的な配列形式を示します。

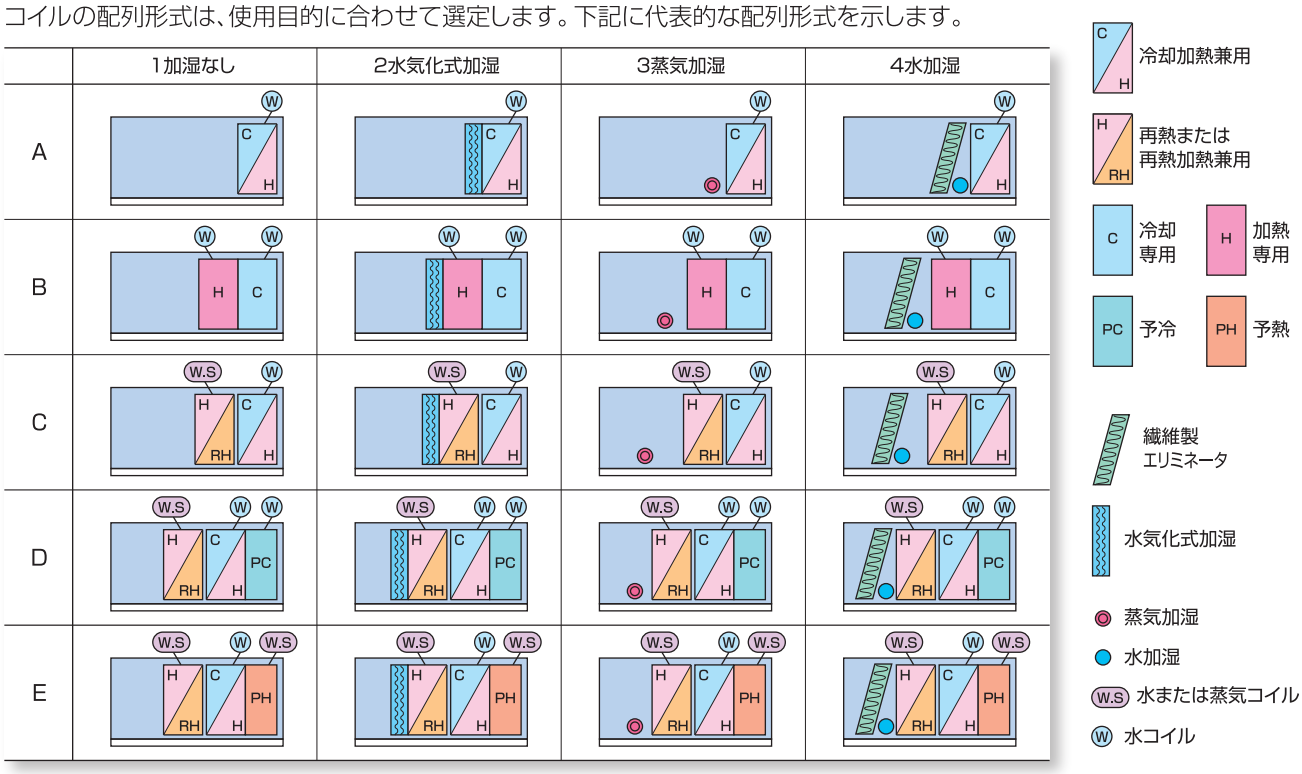

注) 1.コイルは冷却加熱兼用コイルおよび蒸気コイルが標準ですが、電気ヒータの組み込みも可能です。
2.冷却コイル風速が3m/sを越える場合は原則としてエリミネータの付属が必要です。
3.冷暖房のブラインコイルを使用の場合および直膨コイルについてはご相談ください。

233·234

コイルのフローに関して

コイルのフローは、主にHF(ハーフフロー)、SF(シングルフロー)、DF(ダブルフロー)、TF(トリプルフロー)で表されます。
このフローは主管内の熱伝達率が大きくかつ水圧損失が低く、またエロージョンのない水速範囲になるように選定されます。

■ハーフフロー(HF)

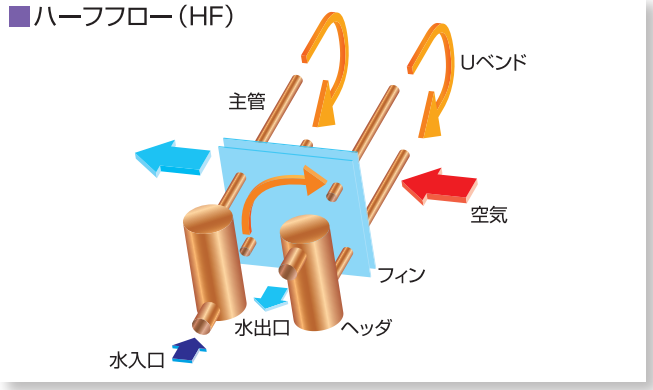

■シングルフロー(SF)

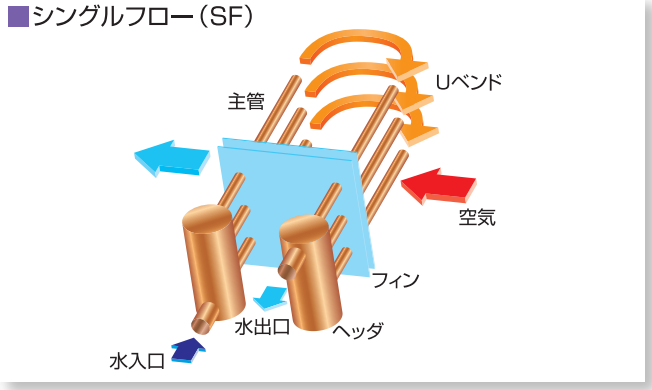

■ダブルフロー(DF)

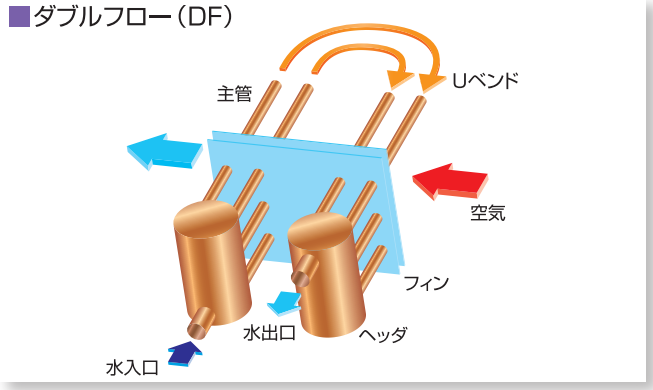

■トリプルフロー(TF)

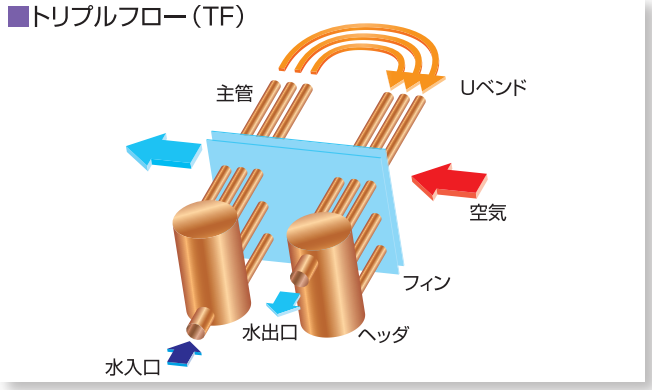

空調機構成部品4

加湿器

高度な加湿性能と柔軟な対応力で、用途に応じた加湿を実現。

加湿を必要とする場合には、一般用として水気化式加湿器や、配管中凝縮水が飛散しない2重管蒸気式加湿器など、多種多様の加湿器があります。それぞれ一長一短があり、使用条件、組み込まれる空気調和機の種類により選択する必要があります。

ID型蒸気加湿器(特許出願中)

ID型蒸気加湿器とは、(Induction Diffuser)誘引拡散型蒸気加湿器のことで、厳しい空気条件下でも有効な加湿が可能な蒸気加湿器です。
加湿器構造により、加湿器下流側の空気を誘引し、噴霧蒸気の拡散·撹拌を促進させ蒸気が障害物に接して再凝縮する距離を従来型加湿器より短縮しました。

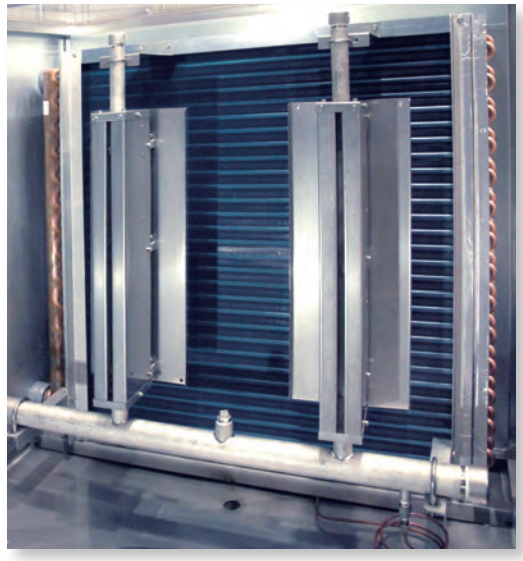

TY型蒸気加湿管

TY型蒸気加湿管は、周囲の空気を誘引する特殊ノズルの採用により、蒸気が障害物に接して再凝縮する距離を従来型加湿管の約1/3(当社比)に短縮しました。
厳しい空気条件下においても有効な加湿を得ることができます。

※性能を維持するために
·1回/年のノズル清掃、ストレーナ、トラップの分解点検·洗浄を行ってください。
·ノズルは消耗品です。3シーズンを目処に交換ください。

2重管蒸気式加湿器

加湿用に供給される蒸気を減圧調整して気流中に噴霧します。配管中凝縮水が飛散しない2重管式蒸気加湿管を採用しています。

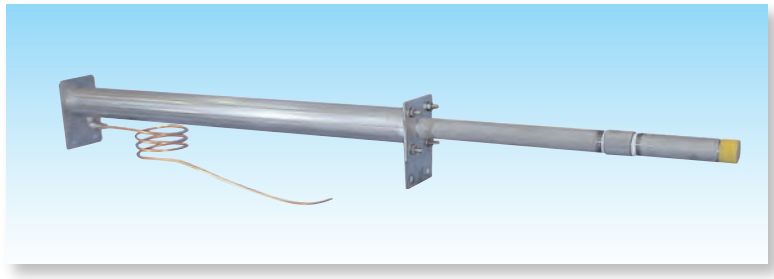

水気化式加湿器

空気を湿ったエレメント表面と接触させることにより、蒸発による加湿を行う方式です。空気が加湿エレメントを通過するだけなので、エネルギー消費はありません。
水の自然蒸発を利用するため、エリミネータの併設は不要です(通過風速3.5m/s以下)。

高圧水スプレー式加湿器

ポンプで加圧した水をセラミック製ノズルの小孔から空気中に噴霧し、流通空気との熱交換により蒸発加湿します。容量およびコストの面から、とくに大容量の加湿が必要な空気調和機に適しています。ただし、エリミネータを必要とします。

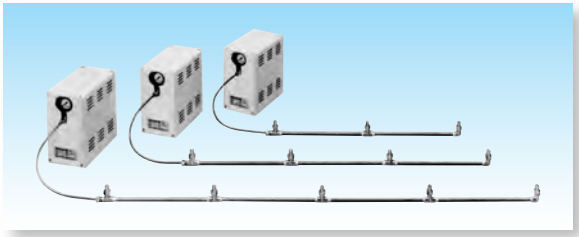

電熱式加湿器

加湿器の貯水した蒸気シリンダのシーズヒータにより、シリンダ内の水を直接加熱し蒸気を発生させます。発生させた蒸気は噴霧管で送出され蒸発加湿されます。

間接蒸気式加湿器

加湿器の加熱タンクに組込まれた加熱コイルに、ボイラからの蒸気(1次蒸気)を導入してタンク内の水を加熱し、間接的に加湿用2次蒸気を発生させます。発生した蒸気は噴霧管により送出され蒸発加湿されます。

235·236

主な加湿器の種類と加湿特性

加湿方式		水気化式	2重管式蒸気式	ID型蒸気式 TY型蒸気式	電 熱 式	間接蒸気式	高圧水スプレー式
構造略図		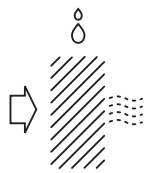	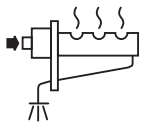	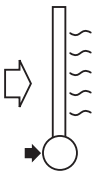	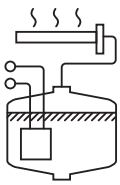	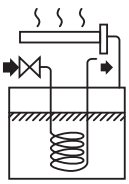	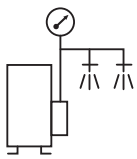
加湿性状		高湿度空気	乾燥蒸気/飽和蒸気	乾燥蒸気/飽和蒸気	飽和蒸気	飽和蒸気	水微粒子
空気線図状の変化 (線図上の動き)		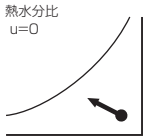	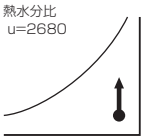	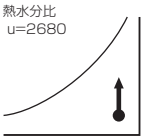	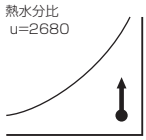	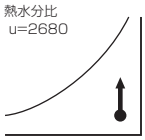	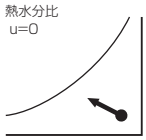
加湿効率(%)		100	100	100	100	100	25～50
給水有効利用率(%)		30～70	(蒸気供給)	(蒸気供給)	75～95	75～90	25～50
制御特性	ON-OFF	可(自己調整)	可	可	可	可	可
	比例制御	不　可	可	可	可	可	不　可
	応答性	ふつう	よい	よい	よい	よい	よい
給水水質 供給蒸気質		水道水同等	清浄蒸気	清浄蒸気	純水·軟水	軟水·水道水同等 (純水は特注仕様)	水道水同等
加湿の清浄度		よい	供給蒸気による	供給蒸気による	よい	よい	よい
蒸発吸収距離		不要	使用条件による	従来の噴霧管方式に比較して大幅に短縮	使用条件による	使用条件による	必要 (エリミネータ要)
交換部品		※加湿モジュール (汚れによる)	なし	ID 型　なし TY型 ノズル	シーズヒータ (約25,000時間)	加熱コイル (約8,000時間)	ポンプ部品
消費電力(W/kg) (加湿量1kg当り)		低消費電力	0	0	約750 (3φ)200V(400V)	低消費電力	20以下 (3φ)200V(400V)

空調機構成部品5

エアフィルタ

対象粉じんにより、ろ材タイプ、洗浄タイプ、自動更新タイプなど多彩に用意。

粗じん用エアフィルタ
（中･高性能フィルタのプレフィルタとして、一般的な建物で使用）

パネル型エアフィルタ

ろ材に合成繊維不織布またはガラス繊維を使用し、数回の洗浄が可能な再生用と使い捨て用があります。
捕集率60～90%(質量法)まで各種。また粘着性のあるもの、撥水性、抗菌性のあるものなど各種あります。

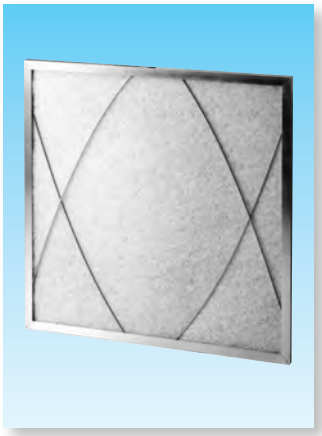

自動巻取型エアフィルタ（ロールエアフィルタ）

合成繊維、ガラス繊維製のロール状ろ材を駆動装置により自動的に巻取更新を行うフィルタ。ろ材更新機構にはタイマ式と差圧式があります。捕集率86%(質量法)。形状は縦に巻き取る形式と横に巻き取る形式があり、空気調和機に組込む場合と、挟み込む場合があります。〈電源電圧3φ200V（400V）〉

中･高性能エアフィルタ
（ビル衛生管理法対象の一般的な建物などで使用）

ろ材折込型エアフィルタ（セル型エアフィルタ）

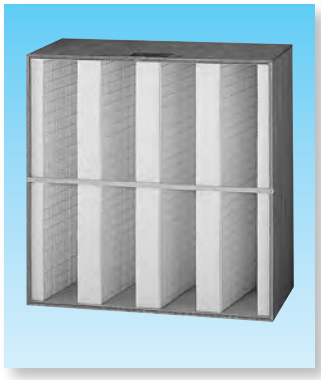

極細の合成繊維またはガラス繊維をジグザグに折り込んだフィルタです。捕集率60%以上(比色法)の中性能、捕集率90%以上(比色法)の高性能、またロングライフタイプなど各種あります。

ろ材折込型エアフィルタ（薄型）（ミニプリーツエアフィルタ）

コンパクト型、ターミナル型など小型の空気調和機用に開発。厚さ65mmの薄型でありながら、ろ過面積を大きく確保しました。
捕集率65%以上(比色法)の中性能、捕集率90%以上(比色法)の高性能があります。

電気集じん器（高性能エアフィルタとして使用）

自動巻取型エアフィルタ

極微細なダストを荷電部で帯電させ、集じん部で有効に付着。凝集粗粒化した後、アフタフィルタの自動巻ろ材で捕集します。
捕集率90%以上(比色法)。
（コンパクト型空調機などに組込む場合は自動巻取型のエアフィルタの代わりにパネル型フィルタを使用するタイプもあります。）
〈電源電圧3φ200V（400V）〉

超高性能エアフィルタ
（クリーンルームなど超清浄空間で使用）

ろ材折込型エアフィルタ（HEPA）

ろ材にガラス繊維を使用。基本的には中･高性能エアフィルタと同様ですが、取付け部から絶対に空気漏れがあってはならないため、すべてがシールを施されたものが必要になります。
捕集率99.97%以上（0.3μm粒子）～99.999%以上（0.1μm粒子）。また使用目的によって、外枠材、セパレータ、シール材など多種類の組み合わせの中から、最適フィルタが選択されます。

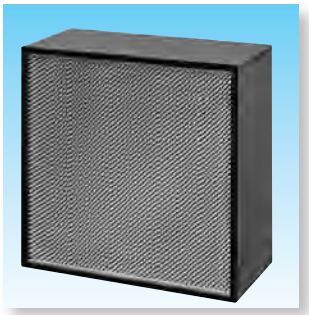

その他の特殊エアフィルタ

塩害防止エアフィルタ

海岸近くの簡易な塩害防止のために使用されるエアフィルタです。海塩粒子は潮解性があるため、ろ材を2層ないし、3層の多層構造としています。

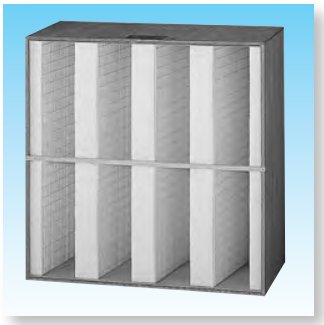

活性炭・化学吸着エアフィルタ

有毒ガスの除去には、吸着、化学反応、触媒作用または湿式による方法があります。一般的に臭気、有機性ガスの除去には活性炭エアフィルタによる吸着法が多く使用されます。対象とするガスの種類、濃度、量、ライフにより有効なフィルタを選択します。

フィルタの効率

237·238

	質量法	比色法	計数法
要約	粗大粒子を除去するエアフィルタの集塵効率性能を測定する試験方法です。質量法試験装置の上部より粉じんを流し、試験ろ材に捕集させます。試験ろ材を通過した粉じんをバックアップエアフィルタで捕集し、この粉じんの捕集量、導入量により重量基準での効率を算出した能力です。 質量法捕集効率(%)= $\frac{m_1}{m_1+m_2}\times100(\%)$ m_1：試験フィルタに捕集された粉じん質量(g) m_2：バックアップフィルタに捕集された粉じん質量(g)	微細粒子を除去する高·中性能エアフィルタの集塵効率性能を測定する試験方法です。粉じん捕集前と捕集後の空気をろ紙にサンプリングして、ろ紙の透過光量を測定し効率を算出した能力です。 光学密度(OD)=$\log\frac{I_0}{I}$ I_0：採じん前のろ紙の透過光量の強さ I：採じん後のろ紙の透過光量の強さ 比色法捕塵効率(%)= $\frac{(OD_上-OD_下)}{OD_上}\times100(\%)$ $OD_下$：上流側のOD値 $OD_上$：下流側のOD値	高·中性能フィルタ、HEPA、ULPAフィルタの集塵効率性能を測定する試験方法です。試験装置の上部より試験粉体を単分散で発生させ、粉じん捕集前と捕集後の粉体濃度を測定し効率を算出した能力です。 PAO捕集効率(%)= $\frac{(C_1-C_2)}{C_1}\times100(\%)$ C_1：上流側粉体濃度 C_2：下流側粉体濃度
フィルタ種類	パネル型、自動巻取型エアフィルタ	高·中性能フィルタ 電気集塵器	高·中性能フィルタ HEPA、ULPA
原理	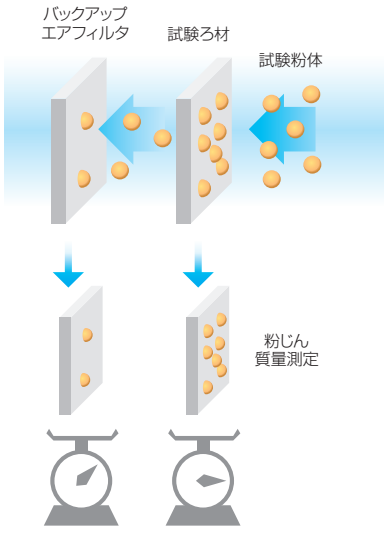	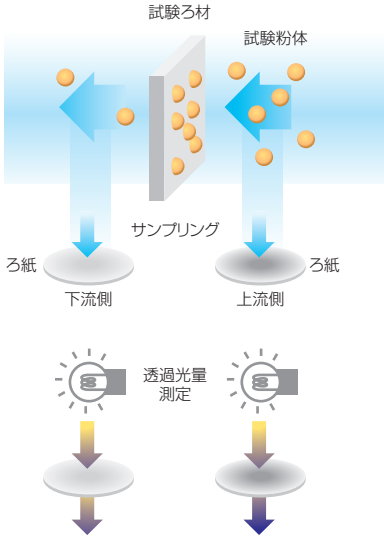	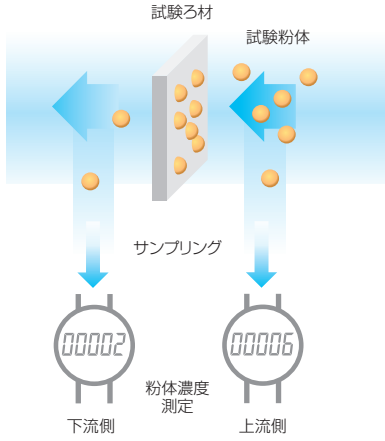

空調機構成部品6

全熱交換器

快適環境をつくる換気と省エネルギーに貢献。

全熱交換器は、ローターの回転により全熱または顕熱を排気から給気に熱回収する蓄熱式熱交換器です。オフィスビル、一般ビル、工場など冷暖房時の外気負荷軽減に、夏冬を通して貢献できる投資効率の良い代表的な空調用省エネルギー機器といえます。一般的にはローターは、アルミ素材を使用します。温水プール、動物飼育室などの腐食性空気を扱う場合は、必要に応じて端面防食処理を行う等の対応が可能です。また、静止型全熱交換器もあります。

■全熱交換器の構造

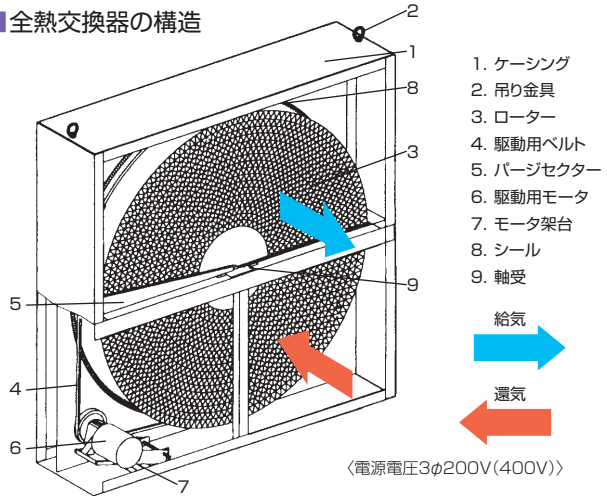

●パージセクター
排気が給気側へ移行するのを防ぐ役目をします

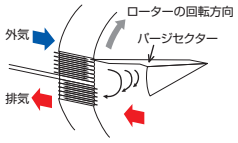

■ファンの配列と還気･外気移行率の例

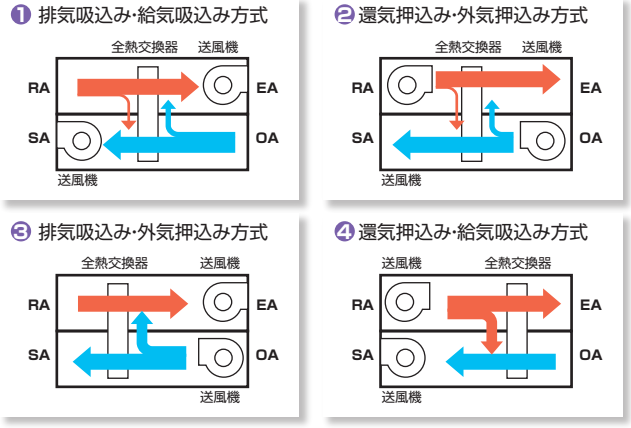

ファン配列	還気移行率	外気移行率	記　事
1	1%程度	5%程度	良い配列
2	2%程度	4%程度	良い配列
3	0%程度	19%程度	外気移行大
4	11%程度	0%程度	還気移行大

中間期制御

中間期(外気冷房時)は全熱交換器による熱回収は不要であるため、以下に示す方法が考えられます。

●バイパス制御
全熱交換器にバイパスダンパを設けて、中間期は全熱交換器を通過しないようにします。外気は熱交換されずに室内に給気されます。

●タイマ制御
タイマによりローターの運転を断続的にON-OFFすることによりローターの目詰まりを防止します。外気は熱交換されずに室内に給気されます。

●回転速度制御
ローターの回転速度を変化させ、熱交換効率を下げて制御する方法。外気は必要量だけ熱交換されて室内に給気されます。

結露･凍結防止対策

極寒条件下や還気の湿度が異常に高い場合は、空気線図に示すようにOA～RA線が飽和曲線を横切り、ローター内で結露や凍結が起こる可能性が生じます。
その結果、目詰りによる効率低下、ローターの損傷、寿命低下につながる恐れがあります。
このような場合は青線で示すように、OA(外気)を予熱することで容易に防止できます。

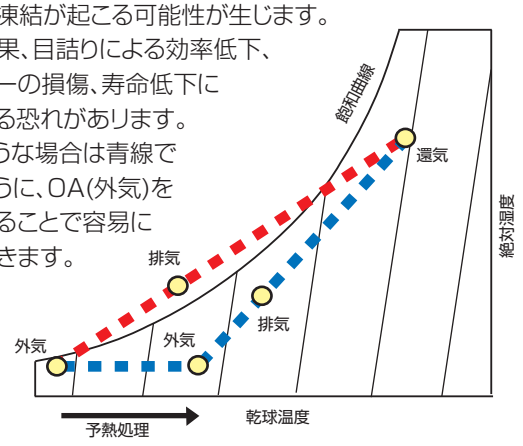

空調機構成部品7

風量制御装置

快適性と省エネルギー性を両立した、多彩な風量制御装置をラインアップ。

インバータ制御方式

インバータ制御方式は、周波数を制御することによって、モータ回転数をコントロールする方式です。そのため、あらゆる方式の空気調和機に取付け可能で、きわめて有効な省エネ性を発揮します。新晃工業では、このインバータ方式として、VAVユニットの動作状態信号タイプを用意しています。VAVユニット(STU型)のダンパ状態信号のON-OFF状態により送風機回転数をインバータにより制御し、必要最小動力状態に維持します。

●インバータ制御システム例

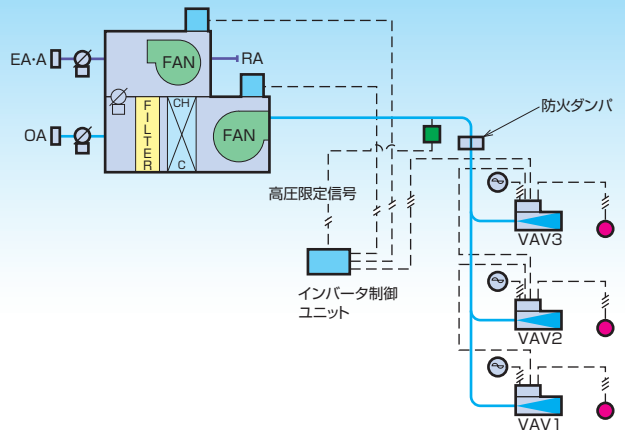

◀ 239
240

スクロールダンパ方式（シロッコファン内蔵の空気調和機専用）

吐出風量を任意に設定でき、負荷に応じて室内への送風量と空気条件をある程度調節できます。また、設計時のオーバデザイン調整も容易。
とくに別個にダンパを使用して調整する場合に比べ、圧損の増加がありません。風量制御で騒音の発生を抑えた運転が可能です。

●スクロールダンパ構造

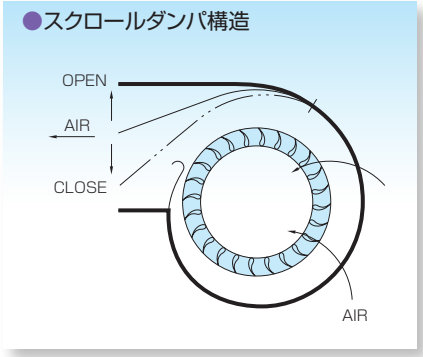

●風量制御方式別消費電力比較

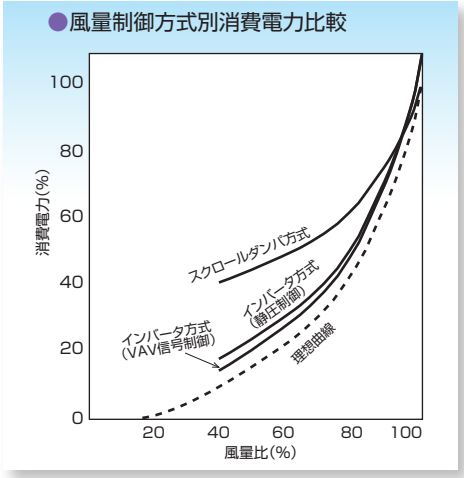

各種方式の比較

方式名	制御箇所(構造)	メリット	デメリット
吐出ダンパ方式	送風機吐出部 ダクトダンパを設ける	1.手軽に行える 2.安価である	1.動力節減率が低い 2.大きな初期圧損がある
スクロールダンパ方式	ケーシングのスクロール部の形状を変化させる	1.スクロールダンパ全開時での初期圧損が少ない 2.風量減少時の動力節減がすぐれている 3.風量減少時の騒音低減が大きい 4.比較的安価である 5.低風量時でもサージングを起こさない	空調機サイズが多少大きくなる
静圧制御によるインバータ方式	モータ部 静圧の変化によりインバータを制御	1.風量減少時の動力節減が非常に大きい 2.フィルタ、コイル、エリミネータなどの抵抗が低減すれば風量が一定でも動力節減が可能	差圧検出位置の選択が難しい
VAV 状態信号制御によるインバータ方式	モータ部 VAV 状態信号を利用してインバータを制御	1.風量減少時の動力節減が最も大きい 2.VAV システムが常時、最小動力状態で安定して運転される 3.比較的安価である 4.計装工事がほとんど不要	

空調機構成部品8

モータとその他の付属品

モータ(電動機)

モータ(電動機)の種類は、省エネルギー機器として話題の「IPMモータ」や、「トップランナーモータ」、さらに屋外で使用される「全閉外扇屋外型」、特殊環境対応の「防爆型」など、多岐にわたるさまざまなタイプから選定できます。

●トップランナーモータ

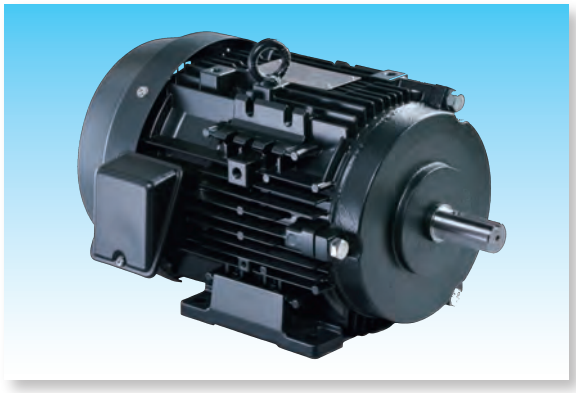

●IPMモータ

さまざまな付属部品

空気調和機の基本機能に対して、より快適な空調を実現するために、振動を止める、メンテナンスを容易にする、劣化を遅らせる…といった補完機能を永年の経験から生み出した付属品群がはたしています。

●点検扉・点検口
一般的に内部が負圧になるため、空気漏れの問題は不要ですが、押し込み型で正圧になる場合、点検口は気密型にします。

●防振装置
モータの振動を建築躯体に伝えないように取り付けられています。

●エリミネータ
水スプレー加湿器使用時および冷却コイル正面風速が3m/sを超える場合は、原則としてエリミネータが必要です。

●ドレンパン
冷却コイルや凝縮水を受け、ドレン排水口から排出させるために取り付けます。

●たわみ継手(キャンバス継手)
ファンの振動をダクトに伝えないように取り付けられています。

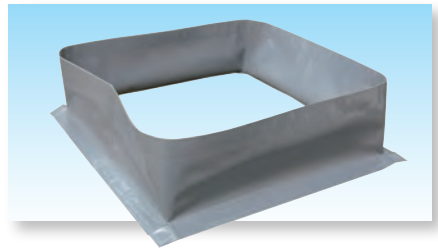

●ガラリ
屋外型空調機の外気取入口には、鋼板製ガラリを取り付けます。必要に応じ、オプションとして「防鳥網」「防火ダンパ」「モータダンパ」を加えたり、ガラリに代わってフードを取り付けることもあります。

●混気箱
外気と再循環空気を適正な風量割合に混合して供給する役割をします。

空調機構成部品9

オプション

多彩なオプションを用意

信頼性、安全性、快適性を高めるために、空調の現場から誕生した実用的で効果的なオプション群です。たとえば、凍結防止ヒータ、温度計、差圧計などの各種計測器具、空気調和機内に取り付けられる2方弁などの自動制御機器、動力盤などの電装部品など、多岐にわたっています。

●凍結防止ヒータ

●LEDランプ

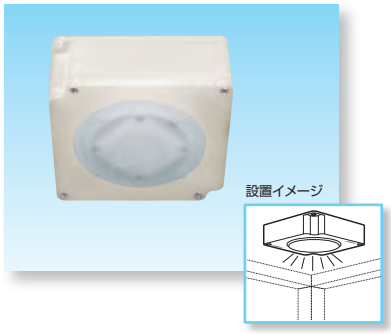

●のぞき窓付点検扉

●真空透明外板

●ダンパ

●2方弁

●温度計

温度計取り付け例 ▶

各種空調機に内蔵可能、電装部品。

●インバータ盤・動力盤

●差圧計

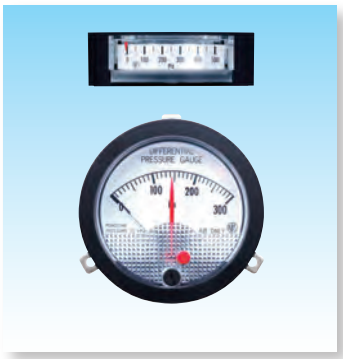

●デュアル温圧計

◀ 241
242

■インバータ盤（簡易型）

ファンモータ直動タイプの風量調節器として使用します。（発停方式により下記の2タイプより選択）
また運転周波数可変による風量制御にも対応します。

一次電源による発停

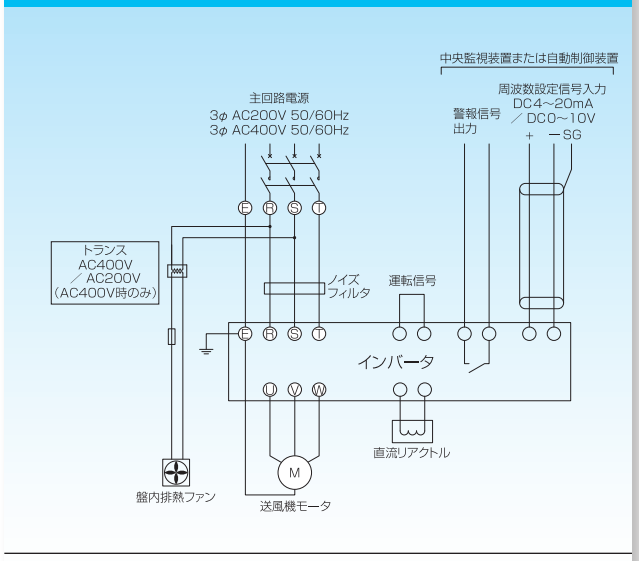

インバータ供給電源のON／OFFにより空気調和機の発停を行います。
注意:インバータからの警報出力中に電源OFFとした場合は、
警報出力はリセットします。

運転指令による発停

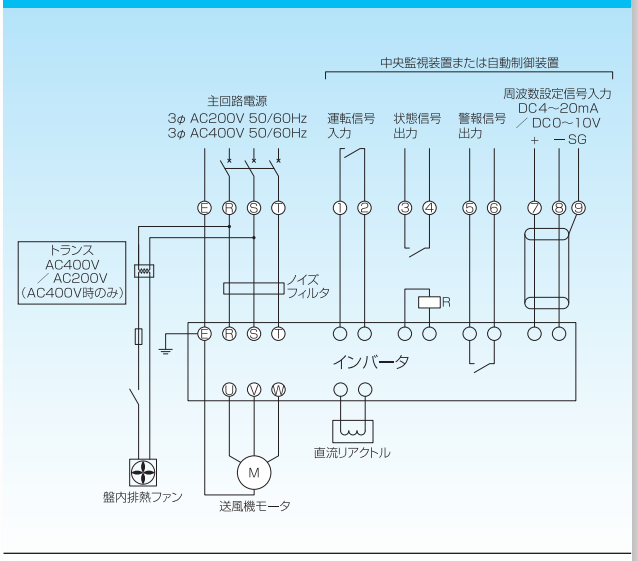

インバータへは常時電源を供給し、運転／停止指令(無電圧a接点)
により空気調和機の発停を行います。

備考: 警報出力は、インバータ本体に内蔵されている異常出力接点にて外部へ出力します。(異常出力接点定格は、各インバータメーカーにより異なります。)
主回路電源400Vの場合、ダウントランスが追加となります。(盤内排熱ファン用)

■動力盤

空気調和機に組み込まれているファンモータ等の動力機器を制御します。
中央監視装置や自動制御装置との入出力を備えています。

インバータ

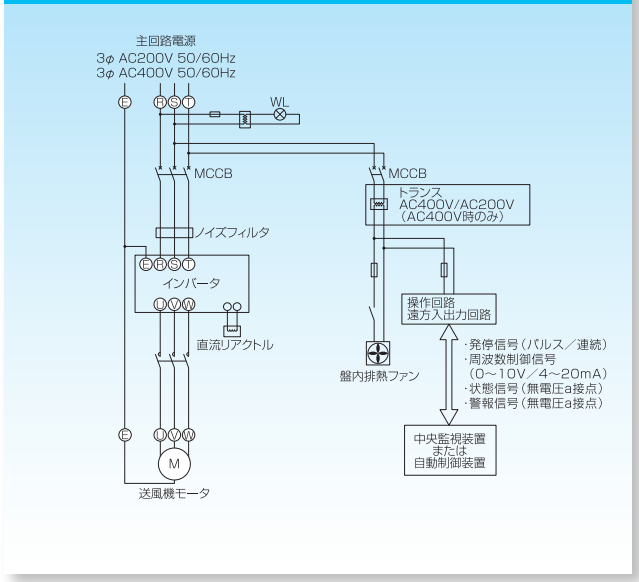

インバータ ＋ 商用

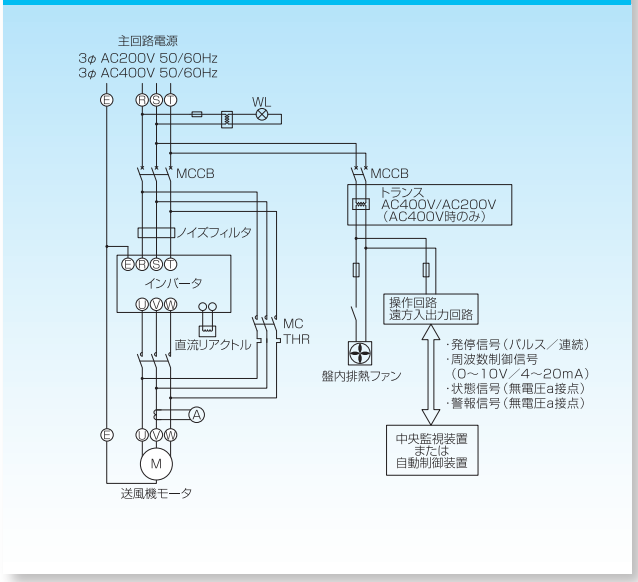

備考: 電動機AC200V11.0kW以上の商用運転は、スターデルタ始動となります。（AC400Vについては、お打ち合わせといたします）
ファンモータ直動タイプの商用運転時は過負荷運転とならないようにVD等を調整願います。

施工上のご注意

空気調和機の据付、配管・ダクトとの取合いなど、一般的な施工上の注意事項です。

据付基礎

❶ 基礎の水平レベルは入念に調整してください。

コイルセクションでは、ドレンパンの排水不良により、水漏れ事故の原因となります。また、ファンセクションでは送風機のダイナミックバランスがくずれ、軸受の振動や故障の原因になります。

❷ 架台と基礎の間に隙間をつくらないでください。

架台の中に空気の流通があると、ドレンパン下面が結露し、水漏れ事故の原因となります。ただし、基礎と架台の間に防振材が入る場合はドレンパン下面に断熱材を貼り付けていますので心配ありません。

❸ 床上でドレントラップを取る場合は、基礎の高さは水封トラップの高さと排水管を考慮して決定してください。

水封トラップ高さは、空調機機内負圧の2倍としてください。なお、確実な排水機能と防臭効果を備えた、空調機用ドレントラップもありますのでご用命ください。なお空気調和機の排水口部が正圧になる場合はA·トラップ P型を使用してください。

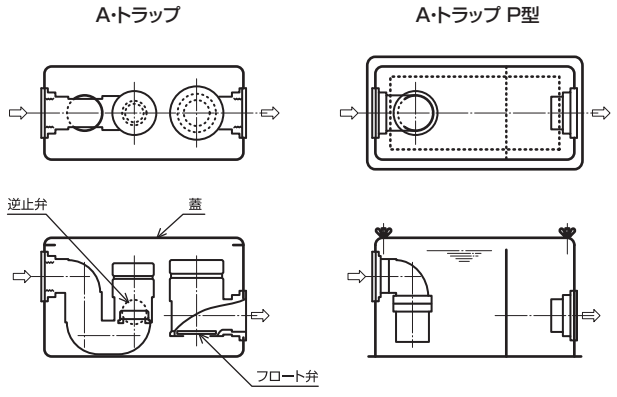

※その他、特注品についても作成します。

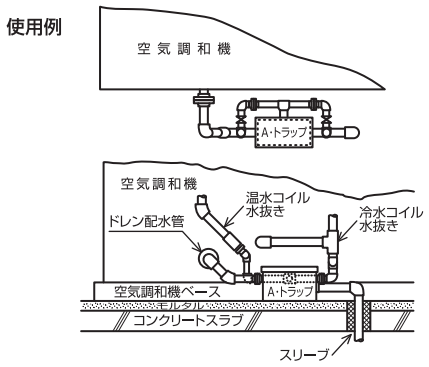

ビルの空気調和機　ドレントラップ回りの配管図(冷水コイル、温水コイル)の使用例です

ダクト工事

❶ 空調機吐出部とダクトの接続は、必要に応じてキャンバス継手を使用してください。

❷ 空調機吐出プレナムは、騒音、振動の原因にもなるので、適正な寸法をとってください。とくに2連ファン使用時は、プレナムの内部に間仕切を設けることをおすすめします。

❸ 混気箱での空気の混合の良否は、ダンパ開度によって決定されるので、ダンパはできるだけ混気箱と一体にしてください。

電気工事

❶ 2ファン2モータのユニットは、必ず同時起動するように配線してください。

❷ 送風機モータと加湿器は、必ずインターロックしてください。

◀ 243
244

配管工事

蒸気コイルの配管については「蒸気回り配管の注意事項」(245～246ページ)をご参照のうえ、コイルの破損を生じないよう注意してください。

❷ ドレン配管には、必ずトラップを設けてください。ドレン配管は、細すぎないよう注意してください。

❸ 冷温水コイルの配管時、水流と空気流が必ず対向流(カウンタフロー)になるよう配管してください。

その他

❶ 空気調和機の内部保温は充分に配慮していますが、湿度の高い場所(機械室を外気チャンバ室として利用する場合など)では、結露が問題になることがあるため、このような機械室への据付に際してはご相談ください。

❷ 空気調和機には、保守点検が必要です。保守点検用のスペースを確保してください。

搬入据付組立要領および保守点検要領については別冊要領書を用意していますのでご請求ください。なお、空気調和機のメンテナンスについてのご相談も承っていますのでご連絡ください。

❸ 電気用品安全法における新晃工業製品の対応について

弊社製品は電気用品安全法に対応しておりません。大規模事業所用産業用機器(産業用電気工作物)に接続する機器として設計、製作しております。一般家庭や小規模事業所(一般用電気工作物)に接続して使用することはできません。詳しくは、弊社営業担当者に、ご相談ください。

蒸気コイル回り配管の注意事項

蒸気コイル回りの配管は、蒸気の温度が100℃と温水温度に対して高く、また返り配管はトラップを介して凝縮水になるなど、温水配管とは異なります。

■蒸気コイル(Sコイル)

蒸気分流を良くし、主管への熱応力が最小となるよう、特殊ノズルを内蔵しています。

※オメガジョイント仕様

配管注意事項

❶配管は、すべてコイルとは別個に支持し、配管の伸縮に対しては、伸縮継手やループ配管などを用い、蒸気コイル回りは3～4個のねじ込みエルボを用いて吸収してください。蒸気コイル自体の熱膨張は最大10mm位です。

❷自動制御を行う場合は、コイルの出口側に必ずバキュームブレーカを設けてください。
この装置はコイル中にドレンが滞留することを防ぎます。

❸ドレンタッピングに管径の異なる排水管を接続する場合は、必ず偏心異径継手を用いてドレンの滞留を防いでください。

●タッピングの偏心異径継手

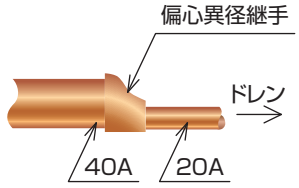

❹スチームトラップに関して

1) コイル出口から少なくとも300mm以上の落差をとり、蒸気トラップを設けてください。落差によってドレンが排水できます。

2) 自動制御を行う場合は、バケット式トラップは使用しないでください。

3) トラップの選定に際しては、次のことを留意してください。
蒸気コイルの凝縮能力とトラップの排水能力には、図に示すような傾向があります。低蒸気圧時にはトラップの排水能力は極端に低下します。したがって、自動制御を行う場合には、排水能力が不足しますので、十分な落差を設けてコイル内にドレンが滞留しないよう注意してください。

●Sコイルのドレン量とトラップの排水量

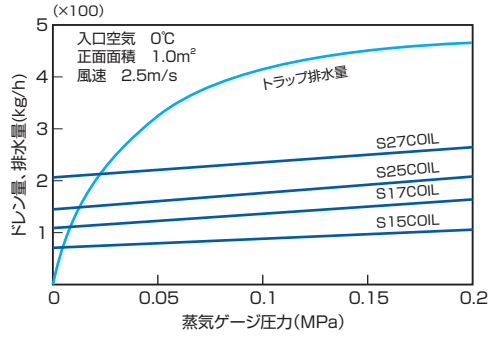

蒸気コイルの配管工事例

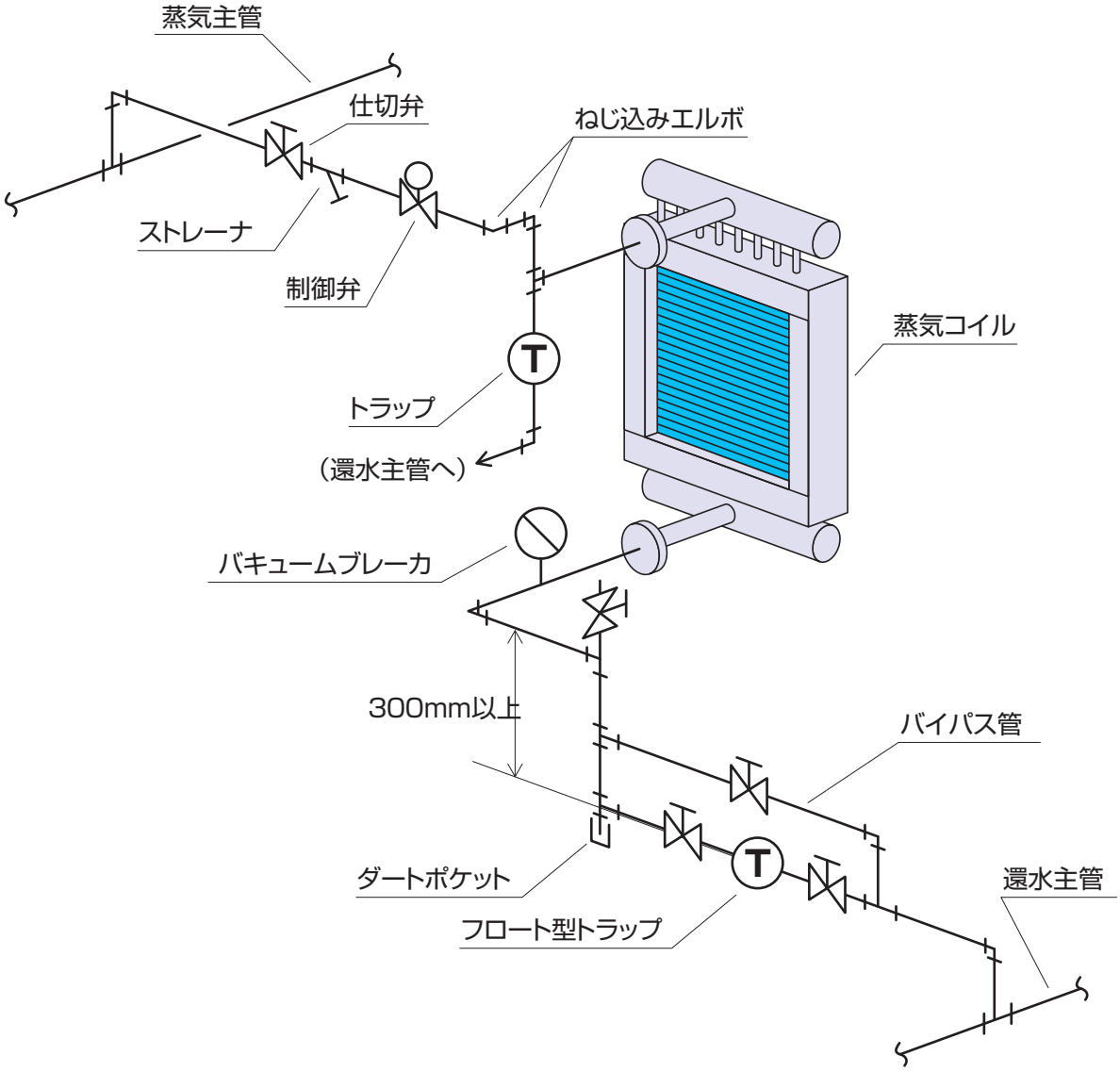

245·246

蒸気による腐食作用について

一般的にボイラープラントではボイラーの効率低下と腐食を防ぐために缶水の処理を行いますが、清缶剤のほとんどは鉄を対象にしているため、蒸気コイルの銅管は腐食がはじまりますので定期的なpH管理が必要です。
また、ボイラー水の溶存酸素が腐食に影響することは良く知られています。最近は高圧ボイラーの脱酸素剤としてヒドラジンが多く用いられますが、ヒドラジンは分解してアンモニアと窒素になります。このアンモニアが多過ぎると銅管を腐食させますのでご注意下さい。

新晃工業歴史館

気象庁富士山測候所に空気調和機を納入。

広範囲な天気予報の技術確立のため、富士山に気象観測用の測候所が建設されることとなり、昭和48年(1972年)暖房用の空気調和機を納入しました。標高3,776mの富士山頂上近くに建設されるため、空気の比重も軽く、通常の空気線図や計算式が使えず、物理原則をひもといて風量計算等を行いました。現地への揚重や現地での組み立てには、いろいろな苦労がありました。

新晃工業株式会社50年史より

気象庁富士山測候所

SINKOカタログラインアップ

カタログをご用意しています。お気軽に、担当営業までご請求ください。

●空気調和機シリーズ

●ファンコイルユニット
シリーズ

●デシカント空調機・除湿機
シリーズ

●ヒートポンプ空調機II
シリーズ

●ユニットヒータシリーズ

●エアターミナルユニット
シリーズ

●エアクリニック

●エアクリニック(英語版)

●AIR HANDLING UNIT
COOL JOY series(英語版)

●新晃工業 会社案内

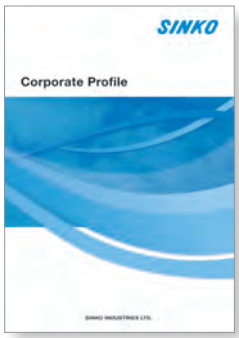

●新晃工業 会社案内(英語版)

●FAN COIL UNIT(英語版)

■減湿冷却時出口空気特性線図

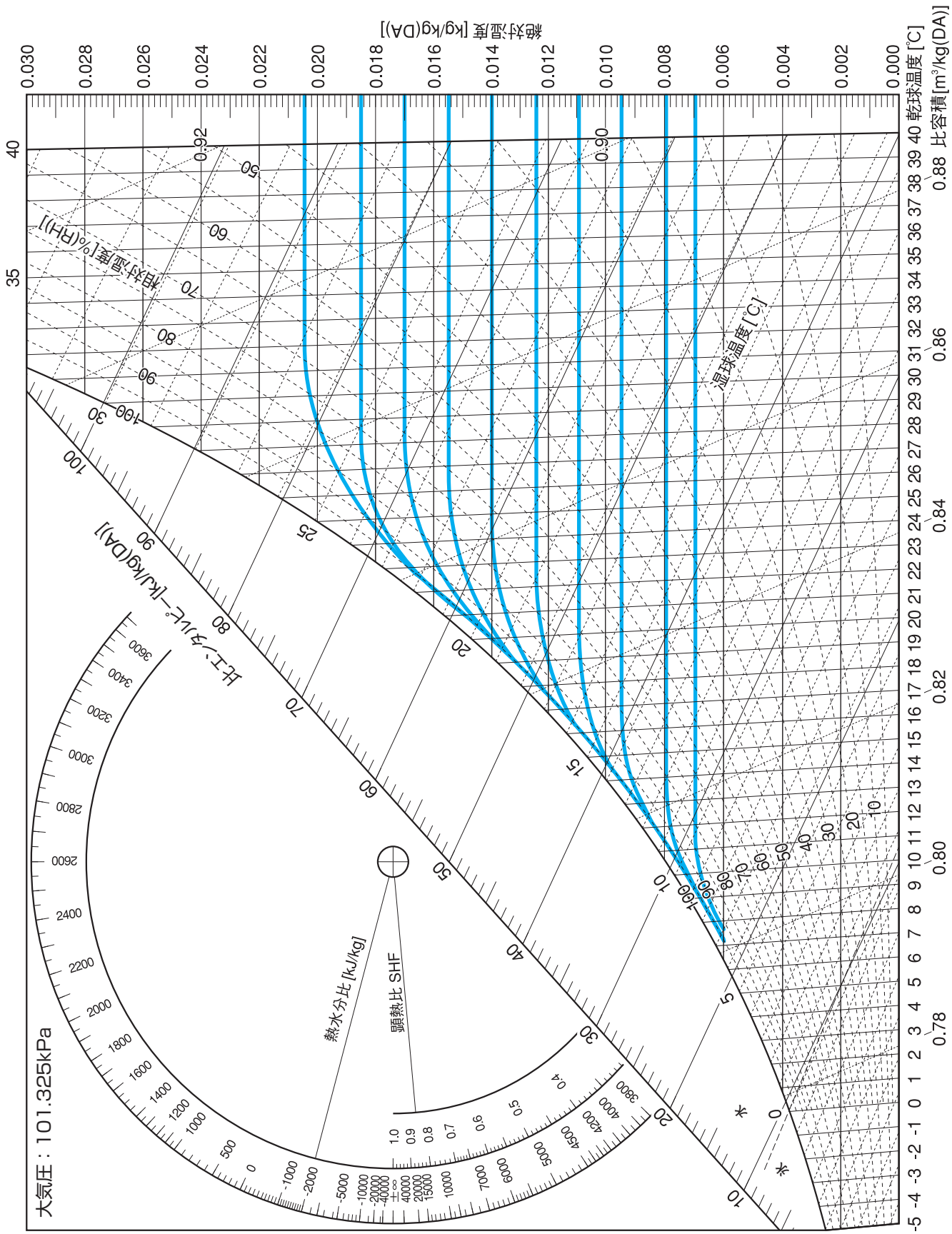

注）1．青線はコイル内での状態変化を示します。　2．入口空気ＤＰが冷水入口温度に近い場合は（$ta_1''-tw_1 \leq 3$℃）ほぼ顕熱冷却となります。

◀ 249

250

禁複写 SINKO Psychrometric Chart 2018

⚠ 安全に関するご注意

［空気調和機の使用対象について］
●このカタログに掲載の空気調和機は、一般空調用です。特殊な用途・条件で使用になる場合は、ご相談ください。

［電気用品安全法における新晃工業製品の対応について］
●弊社製品は電気用品安全法に対応しておりません。大規模事業所用産業用機器（産業用電気工作物）に接続する機器として設計、製作しております。一般家庭や小規模事業所（一般用電気工作物）に接続して使用することはできませんので、ご注意ください。詳しくは、弊社営業担当者に、ご相談ください。

［設置場所について］
●可燃性ガスの漏れる恐れのあるところや、引火物のあるところへは据付けないでください。
可燃性ガスの発生、流入、滞留の恐れのある場所やカーボン繊維が浮遊する場所では、火災の原因になることがあります。

［据付けに際して］
●空気調和機の据付けに際しては、配管工事、電気工事などが必要です。
お買上げの販売店または専門業者にご相談ください。ご自分で工事し、不備があると水漏れ、感電、火災の原因になります。

［ご使用に際して］
●ご使用の前に、「取扱説明書」をよくお読みのうえ、正しくお使いください。

このカタログに使用しているSI単位系から従来単位系へ換算する場合は、下記の換算率をご使用ください。

カタログの単位		従来単位	換算率			適用項目
kW	→	kcal/h	1kW	＝	860kcal/h	冷房暖房能力
Pa	→	mmAq	1Pa	＝	0.1020mmAq	静圧、圧力損失
kPa	→	mAq	1kPa	＝	0.1020mAq	水圧損失
MPa	→	kgf/cm²	1MPa	＝	10.20kgf/cm²	常用圧力、耐圧試験圧力
kJ/(kg･℃)	→	kcal/(kgf℃)	1kJ/(kg･℃)	＝	0.2389kcal/(kgf･℃)	比熱
kJ/kg(DA)	→	kcal/kg(DA)	1kJ/kg(DA)	＝	0.2389kcal/kg(DA)	比エンタルピ

新晃工業株式会社

本　　社：大阪市北区南森町1丁目4番5号　〒530-0054　☎(06)　6367-1811
東京本社：東京都中央区日本橋浜町2丁目57番7号　〒103-0007　☎(03)　5640-4159
神奈川工場：神奈川県秦野市菩提160番地の1　〒259-1302　☎(0463)　75-2111
岡山工場：岡山県津山市草加部1458番地の4　〒708-1117　☎(0868)　29-3141
東京支社：東京都中央区日本橋浜町2丁目57番7号　〒103-0007　☎(03)　5640-4155
大阪支社：大阪市北区南森町1丁目4番5号　〒530-0054　☎(06)　6367-1801
名古屋支社：名古屋市中村区名駅南1丁目24番30号　〒450-0003　☎(052)　581-8661
札幌営業所：札幌市北区北10条西3丁目9番2号　〒001-0010　☎(011)　708-3177
東北営業所：仙台市青葉区中央1丁目6番35号　〒980-0021　☎(022)　262-7445
九州営業所：福岡市博多区冷泉町5番35号　〒812-0039　☎(092)　291-8545
DC事業部：東京都中央区日本橋浜町2丁目57番7号　〒103-0007　☎(03)　5640-1800
ヒートポンプエンジニアリング事業部
：東京都中央区日本橋浜町2丁目57番7号　〒103-0007　☎(03)　5640-4156
：大阪市北区南森町1丁目4番5号　〒530-0054　☎(06)　6367-1805
SINKOテクニカルセンター：神奈川県秦野市菩提160番地の1　〒259-1302　☎(0463)　75-1977
SINKO AIR DESIGN STUDIO：大阪府寝屋川市宇谷町11番13号　〒572-0856

www.sinko.co.jp

FSC www.fsc.org ミックス 紙｜責任ある森林管理を支えています FSC® C022724
VEGETABLE OIL INK

禁複製　2020
AH-24-A　2000 K